FERRO CAUCHO

CATÁLOGO DE PRODUCTOS

AUTOPARTES
CAUCHO - METAL



www.HCcauchos.com

Una historia forjada con amor,

esfuerzo y raíces colombianas



Hablar de HC FERROCAUCHO es hablar de una historia que nace del corazón de una familia colombiana, de una visión que se transformó en legado y de un sueño que, con trabajo y constancia, se convirtió en realidad. Esta empresa es la evolución de HC CAUCHOS, una marca con profundas raíces nacionales y una trayectoria que se remonta a 1975, cuando los esposos Henry Cifuentes y Fabiola Hernández decidieron emprender un camino que cambiaría no solo sus vidas, sino también la del sector automotriz del país.

Con el anhelo de crear una empresa líder, y movidos por la pasión, la tenacidad y ese espíritu luchador tan característico del colombiano, esta pareja fundó mucho más que una compañía: fundó un legado. Uno que han sabido cultivar y proteger con amor, construyendo una familia donde valores como la disciplina, el trabajo honesto y la responsabilidad se convirtieron en pilares inquebrantables.

Ese mismo legado fue heredado con orgullo por sus tres hijos: Henry Jr., Natalia y Juliana Cifuentes Hernández, quienes crecieron entre el aroma del caucho y el ejemplo vivo de sus padres. Hoy, ellos lideran la empresa con la misma pasión, y con una visión clara de mantener a HC FERROCAUCHO como un referente de innovación, calidad y compromiso dentro del sector automotriz colombiano.

Además, como muestra de que esta historia sigue viva y en evolución, hoy nos llena de orgullo decir que la tercera generación de esta familia ya se encuentra trabajando activamente en la empresa, aportando su energía, ideas y compromiso para seguir fortaleciendo el legado que comenzó hace cinco décadas. Es una nueva generación que, sin perder de vista sus raíces, mira hacia el futuro con decisión y amor por lo que hacemos.

Pero esta historia no sería posible sin la gran familia que la rodea: nuestros colaboradores. Durante estas cinco décadas, hombres y mujeres con un profundo sentido de pertenencia, compromiso y amor por su país han hecho parte de este sueño. Con su conocimiento, entrega y actitud positiva, han contribuido a elevar la calidad, la presentación y la productividad de cada uno de nuestros productos. Ellos son el motor silencioso de este viaje, y su berraquera, sin duda, es parte de nuestro sello.

Cada día, en HC FERROCAUCHO nos levantamos con la firme convicción de ser mejores. Por eso, invertimos en tecnología, capacitamos constantemente a nuestro equipo y fortalecemos nuestros procesos con una mirada puesta siempre en el futuro. Porque sabemos que, al crecer como empresa, también aportamos al crecimiento de la industria nacional y al desarrollo de nuestro país.

Hoy, con **50 años** de historia y un legado que sigue latiendo con fuerza, seguimos adelante, orgullosos de ser una empresa hecha en Colombia, para los colombianos. Porque aquí no solo fabricamos autopartes: aquí construimos sueños, creamos oportunidades y honramos nuestras raíces.

HC FERROCAUCHO: Orgullosamente colombianos. Orgullosamente familia.

MISIÓN

En HC FERROCAUCHO comprendemos profundamente las altas exigencias y los rigurosos estándares de calidad que demanda la industria automotriz. Por eso, cada día nos comprometemos con pasión, precisión y responsabilidad a diseñar, fabricar y entregar autopartes que no solo cumplan, sino que superen las expectativas de nuestros clientes.

Nuestro compromiso va mucho más allá de ofrecer un excelente producto. Nos esforzamos por brindar una asesoría cercana, especializada y un acompañamiento comercial que se adapte a las necesidades de cada cliente, porque entendemos que detrás de cada empresa, taller o distribuidor, hay personas que confían en nosotros para impulsar su crecimiento.

Creemos firmemente que el servicio no termina con la venta. Por eso, fortalecemos continuamente nuestro servicio posventa, porque queremos estar presentes en cada etapa, respondiendo con eficiencia, escucha activa y soluciones oportunas.

Para nosotros, cada cliente es parte de nuestra familia. Una familia construida con confianza, respeto mutuo y un objetivo común: crecer juntos. Ser su aliado estratégico significa caminar a su lado, aportar valor en cada interacción y construir relaciones duraderas basadas en la calidad, el compromiso y el orgullo de trabajar por y para Colombia.

VISIÓN

En HC FERROCAUCHO soñamos en grande y trabajamos con los pies en la tierra. Por esto vamos a consolidarnos como la marca colombiana líder en la fabricación de autopartes, reconocida no solo por la calidad superior de nuestros productos, sino también por los valores que nos definen: compromiso, honestidad, cercanía y pasión por lo que hacemos.

Queremos que cada cliente, grande o pequeño, nos vea como su aliado de confianza, y que cada colaborador se sienta parte esencial de un equipo que construye país con cada pieza que fabrica. Por eso, avanzamos con firmeza en el fortalecimiento de nuestros procesos, la mejora continua del servicio y la expansión de nuestra presencia en el mercado nacional e internacional.

Soñamos con llevar el nombre de HC FERROCAUCHO y el talento colombiano más allá de nuestras fronteras, demostrando que lo hecho en Colombia está hecho con excelencia, responsabilidad y corazón.

Esta visión no es solo nuestra. Es de todos los que creen en este proyecto. Invitamos a nuestros clientes, colaboradores y aliados a caminar con nosotros y ser protagonistas del crecimiento de una empresa que, más que fabricar autopartes, construye oportunidades y futuro para todos.

BIENVENIDOS A NUESTRA EMPRESA FAMILIA



FERRO
CAUCHO

LIVIANOS

ÍNDICE

	Página
CHEVROLET	
Alto	10
Auto	11
Aveo	11
Beat	14
Blazer (RS / Trail)	15
C10 / C30 / C70	16
Captiva	17
Chery Van	19
Chevelle	20
Chevette	20
Chevy	21
Cheyenne	22
Cobalt	22
Corsa	23
Corsa Evolution	25
Cronos	26
Cruze	28
Equinox	29
Esteem	30
Luv	31
Luv D-Max	36
N200	40
N300	40
Onix	41
Optra	41
Orlando	43
Rodeo	44
Sail	44
Samurai	46
Silverado	46
Sonic	47
Spark	48
Spark GT	51
Sprint	52
Super Carry	54
Swift	55
Tahoe	57
Tracker	57
Traverse	59
Trooper	59
Vitara	61
Grand Vitara	61
Wagon	62
WFR	62
Zafira	62
Varios Modelos	63
DODGE	
Auto	66
D250	66
D300	66
Dart	67
Durango	67
Journey	67
FORD	
Econoline	70

	Página
FORD	
Ecosport	70
Edge	72
Escape	73
Explorer	74
Explorer (Sport Trac)	75
F100	76
F150	76
F350	77
Festiva	77
Fiesta	78
Focus	79
Fusion	80
Ranger	81
Varios Modelos	83
FIAT	
Auto	86
Lada	86
MAZDA	
Allegro	88
B1600	89
B2000	90
B2200	91
B2600	93
BT50	95
CX5	97
CX7	98
CX9	98
Mazda 121	99
Mazda 2	99
Mazda 3	101
Mazda 323	105
Mazda 5	107
Mazda 6	108
Mazda 626	110
Mazda Demio	112
Varios Modelos	112
RENAULT	
Alaskan	114
Captur	114
Citius	115
Clio	115
Duster	117
Fluence	119
Kangoo	120
Koleos	121
Kwid	122
Logan	122
Master	124
Megane	125
Oroch	127
R4	127
R6	128
R9	128
R12	130

	Página
RENAULT	
R18	130
R19	131
R21	132
Sandero	133
Scenic	135
Symbol	136
Trafic	137
Twingo	137
MERCEDES BENZ	
Sprinter	140
LAND ROVER	
Discovery	142
Evoque	142
Santana	142
KIA	
Besta	144
Cerato	144
Eko Taxi	145
Kia Master	145
Picanto	146
Rio	148
Sephia	150
Sorento	150
Soul	151
Sportage	151
Kia 3600	153
Varios Modelos	153
NISSAN	
Almera	156
Datsun 720	156
Frontier	156
Kicks	160
March	161
Murano	161
Navara	161
Note	163
NP300	163
Pathfinder	164
Patrol	165
Qashqai	166
Samurai	167
Sentra	167
Tiida	169
Urvan	170
Vanette	171
Versa	172
X-Trail	173
Varios Modelos	174
DAIHATSU	
F10	176
F20	176
F50	177

LIVIANOS

	Página
DAIHATSU	
Terios	177
Varios Modelos	178
SUZUKI	
Lj80	180
Samurai	181
Sj410	181
Sj413	182
Swift	182
SX4	183
Vitara	183
Grand Vitara	184
Varios Modelos	184
TOYOTA	
4Runner	186
Burbuja	187
Corolla	188
FJ Cruiser	190
Fortuner	191
Hilux	192
Land Cruiser	197
Prado	198
Rav4	201
Rush	202
Toyota 2F	202
Toyota 3F	203
Toyota 4.5	203
Toyota FJ	204
Yaris	205
Varios Modelos	206
JEEP	
Cherokee	208
Grand Cherokee	209
Compass	209
Jeep	210
Willys	210
FOTON	
TundLand	212
MITSUBISHI	
L200	214
L300	214
Lancer	215
Montero	216
Nativa	218
Sportero	219
Varios Modelos	220
HYUNDAI	
Accent	222
Atos	224
Besta	227
County	227
Elantra	228

	Página
HYUNDAI	
Eon	229
Excel	229
HD72	229
Getz	230
Grace	230
Gyro	231
H1	231
H100	232
HD65	232
i10	233
i35	234
i40	234
Porter	234
SantaFe	234
Tucson	235
Veloster	237
Veracruz	237
Verna	238
Varios Modelos	238
DAEWOO	
Cielo	240
Damas	240
Espero	241
Lanos	241
Matiz	242
Racer	243
Tico	244
Varios Modelos	244
JAC	
Chery	246
Chana	246
VOLKSWAGEN	
Amarok	248
Bettle	248
Bora	248
Cros Fox	249
Gol	249
Golf	250
Jetta	250
Saveiro	251
Voyage	251
VARIOS	
Codos	254
Ganchos	255
Guardapolvos	255
Tapones	256
Topes	257
Uniones	258
Varillas	258
Vibrocompactadores	259
Varias Marcas	260

SEMI Y PESADOS

	Página
CHEVROLET	
B60	264
Brigadier	264
Super Brigadier	265
FRR	266
FSR	267
FSS	268
FTR	268
FVR	269
FVZ	270
Kodiak	270
LT500	271
LV500	271
NHR	272
NKR	273
NNR	275
NPR	276
NQR	279
Spartan	280
DODGE	
D600	282
P900	282
FORD	
Cargo	284
F600	284
F800	285
F900	286
F950	286
F9000	286
MAZDA	
Mazda Turbo	288
MERCEDES BENZ	
Asello	290
Atego	290
Buseton	290
Cascadia	290
Freightliner	291
NISSAN	
Cabstar	294
MT3000	294
UD41	295
Motor 180 / 200 / FD6	296
DAIHATSU	
Delta	298
Super Delta	299
HINO	
Hino 300	302
Hino Buseton	303
Hino Doble Troque	304
Hino Dutro	304

	Página
HINO	
Hino FC-500	305
Hino FC-91	305
Varios Modelos	306
KENWORTH	
T200	308
T600	308
T800	309
W900	309
Varios Modelos	310
FOTON	
Foton	312
Aumark	312
INTERNATIONAL	
Agrale	314
International 4300	315
International 4700	315
International 7600	316
International Eagle	317
Prostar	317
Varios Modelos	318
MITSUBISHI	
Canter	320
JAC	
Jac	322
VOLKSWAGEN	
Volkswagen	326
VARIOS	
Varias Marcas	328

MEDIDAS

Bujes	332
Estabilizadoras	334
Fuelles	335
Guardapolvos	336
Balancines	337

DISEÑAMOS
MECANIZAMOS
FABRICAMOS

NUESTROS MOLDES

Gracias a nuestra infraestructura y equipo técnico especializado, aseguramos la calidad del producto final desde el diseño del molde hasta su implementación en línea, optimizando tiempos de desarrollo y reduciendo posibles fallas en el proceso.

En nuestra empresa, diseñamos, mecanizamos y fabricamos internamente los moldes utilizados en el proceso de vulcanizado de nuestros productos. Este procedimiento nos permite garantizar un control total sobre cada etapa del proceso, una alta precisión dimensional, repetitividad en la producción y adaptabilidad a los requerimientos específicos de producto.

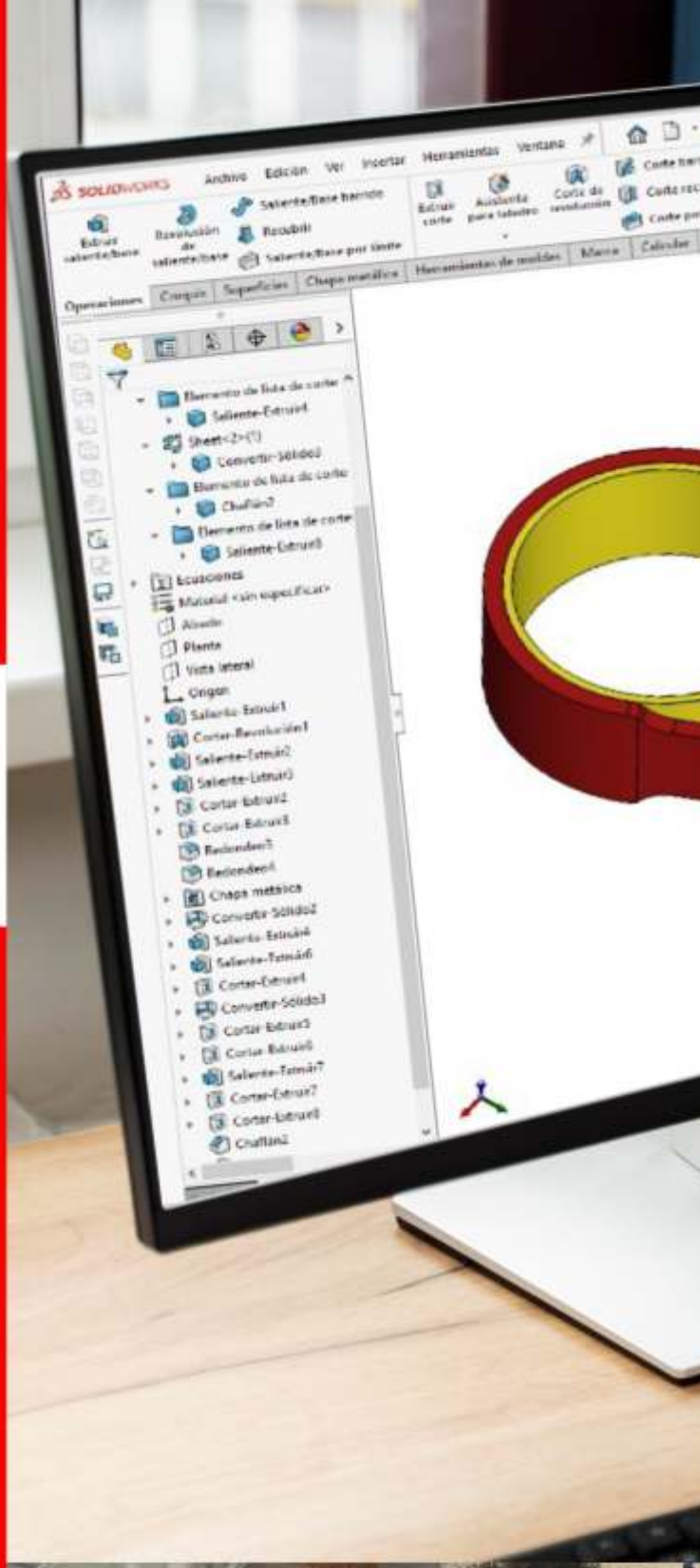







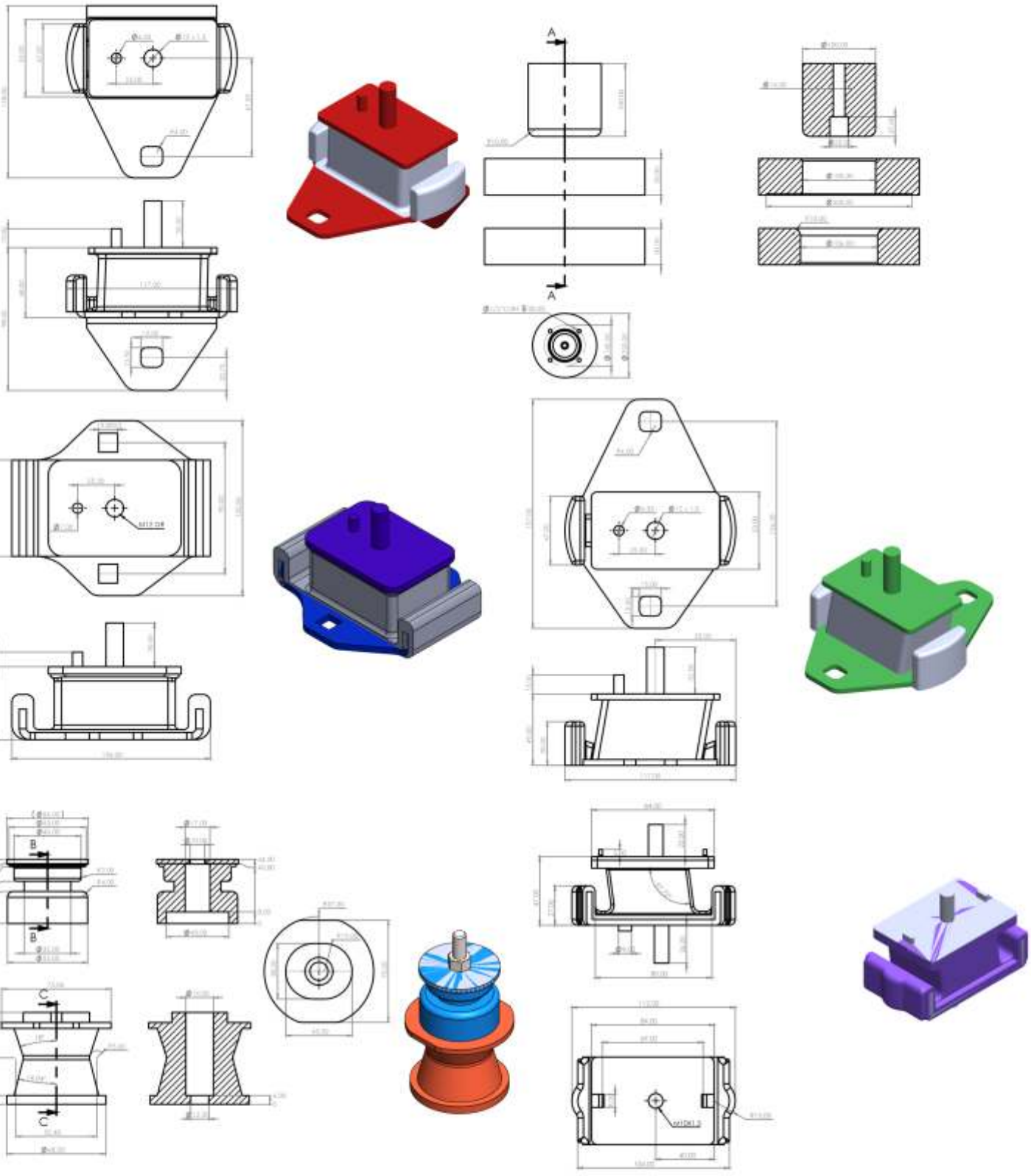

CONSERVAMOS LAS MEDIDAS Y DUREZAS ORIGINALES DE CADA PRODUCTO

VEHÍCULOS LIVIANOS

CHEVROLET



ALTO

X 10 UND.

H2-11 | **96380586**



NOMBRE	BUJE
LADO	TEMPLETE (TENSOR)
LINEA	ALTO
MOTOR	1.0 (16V)
COMBUSTIBLE	Gasolina
TRANSMISION	Manual
AÑO	1990-2004
MEDIDAS	Ø INT: 17mm - Ø EXT: 35mm - Long: 30mm

X 10 UND.

H2-15 | **4245176G00**



NOMBRE	BUJE
LADO	BARRA TENSORA
LINEA	ALTO
MOTOR	1.0 (16V)
COMBUSTIBLE	Gasolina
TRANSMISION	Manual
AÑO	1990-2004
MEDIDAS	Ø INT: 16mm - Ø EXT: 34mm - Long: 30mm

H2-17 | **931912039**



NOMBRE	BUJE
LADO	TROQUE (GRUESO)
LINEA	ALTO
MOTOR	1.0 (16V)
COMBUSTIBLE	Gasolina
TRANSMISION	Manual
AÑO	1990-2004
MEDIDAS	Ø INT: 12mm - Ø EXT: 52mm - Long: 58mm

H2-18 | **931912038**



NOMBRE	BUJE
LADO	MUELLE TRASERO (DELGADO)
LINEA	ALTO
MOTOR	1.0 (16V)
COMBUSTIBLE	Gasolina
TRANSMISION	Manual
AÑO	2000-2004
MEDIDAS	Ø INT: 12mm - Ø EXT: 46mm - Long: 65mm

X 10 UND.

H3-24



NOMBRE	ESTABILIZADORA
LADO	CENTRAL
LINEA	ALTO
MOTOR	1.0 (16V)
COMBUSTIBLE	Gasolina
TRANSMISION	Manual
AÑO	
MEDIDAS	Ø INT: 20mm - Ø EXT: 34mm X 40mm - Long: 56mm

H7-6



NOMBRE	FUELLE
LADO	DIRECCIÓN (DERECHO)
LINEA	ALTO
MOTOR	1.0 (16V)
COMBUSTIBLE	Gasolina
TRANSMISION	Manual
AÑO	2000-2004
MEDIDAS	Ø PEQ: 13mm - Ø GRA: 43mm - Long: 167mm

H7-7



NOMBRE	FUELLE
LADO	DIRECCIÓN (IZQUIERDO)
LINEA	ALTO
MOTOR	1.0 (16V)
COMBUSTIBLE	Gasolina
TRANSMISION	Manual
AÑO	2000-2004
MEDIDAS	Ø PEQ: 14mm - Ø GRA: 45mm - Long: 152mm

H11-10 | **4411882012**



NOMBRE	GUARDAPOLVO
LADO	EJE (LADO RUEDA)
LINEA	ALTO
MOTOR	1.0 (16V)
COMBUSTIBLE	Gasolina
TRANSMISION	Manual
AÑO	2000-2004
MEDIDAS	Ø PEQ: 20mm - Ø GRA: 69mm - Long: 91mm

GRASA + AMARRES

H11-10K | **4411882012**



NOMBRE	GUARDAPOLVO
LADO	EJE (LADO RUEDA)
LINEA	ALTO
MOTOR	1.0 (16V)
COMBUSTIBLE	Gasolina
TRANSMISION	Manual
AÑO	2000-2004
MEDIDAS	Ø PEQ: 20mm - Ø GRA: 69mm - Long: 91mm

H11-11 | **4411982012**



NOMBRE	GUARDAPOLVO
LADO	EJE (LADO CAJA) (TRICETA)
LINEA	ALTO
MOTOR	1.0 (16V)
COMBUSTIBLE	Gasolina
TRANSMISION	Manual
AÑO	2000-2004
MEDIDAS	Ø PEQ: 20mm - Ø GRA: 66mm - Long: 83mm

GRASA + AMARRES

H11-11K | **4411982012**



NOMBRE	GUARDAPOLVO
LADO	EJE (LADO CAJA) (TRICETA)
LINEA	ALTO
MOTOR	1.0 (16V)
COMBUSTIBLE	Gasolina
TRANSMISION	Manual
AÑO	2000-2004
MEDIDAS	Ø PEQ: 20mm - Ø GRA: 66mm - Long: 83mm

HM-10



NOMBRE	MANGUERA
LADO	PURIFICADOR (PASO AIRE)
LINEA	ALTO
MOTOR	1.0 (16V)
COMBUSTIBLE	Gasolina
TRANSMISION	Manual
AÑO	1999-2004
MEDIDAS	

CONSULTA - COTIZA - COMPRA
www.HCcauchos.com
+57 322 434 9590

AUTO

H1-27 **3870182**

NOMBRE	SOPORTE CAJA
LADO	INFERIOR
LINEA	AUTO
MOTOR	3.9 / 4.3 / 4.6 / 5.7
COMBUSTIBLE	Gasolina
TRANSMISION	Manual
AÑO	1958-1965
MEDIDAS	



H1-28 **356999**

NOMBRE	SOPORTE CAJA
LADO	
LINEA	AUTO
MOTOR	3.9 / 4.3 / 4.6 / 5.7
COMBUSTIBLE	Gasolina
TRANSMISION	Manual
AÑO	1965-Adelante
MEDIDAS	



AVEO

H1-01 **96535011-96653239**

NOMBRE	SOPORTE AMORTIGUADOR
LADO	DELANTERO (BAJO)
LINEA	AVEO
MOTOR	1.4 / 1.5 / 1.6
COMBUSTIBLE	Gasolina
TRANSMISION	Manual / Automática
AÑO	2005-2014
MEDIDAS	



H1-01R **96535011-96653239**

NOMBRE	SOPORTE AMORTIGUADOR DELANTERO (BAJO) (CON RODAMIENTO)
LADO	
LINEA	AVEO
MOTOR	1.4 / 1.5 / 1.6
COMBUSTIBLE	Gasolina
TRANSMISION	Manual / Automática
AÑO	2005-2015
MEDIDAS	



X 10 UND.

H1-013

NOMBRE	SOPORTE EXOSTO (CAUCHO)
LADO	
LINEA	AVEO
MOTOR	1.4 / 1.5 / 1.6 / 1.8
COMBUSTIBLE	Gasolina
TRANSMISION	Manual / Automática
AÑO	2005-2014
MEDIDAS	



H1-019 **96535499**

NOMBRE	SOPORTE MOTOR
LADO	IZQUIERDO (CAJA)
LINEA	AVEO
MOTOR	1.4 / 1.6
COMBUSTIBLE	Gasolina
TRANSMISION	Manual / Automática
AÑO	2005-2014
MEDIDAS	



H1-020 **96535431**

NOMBRE	SOPORTE MOTOR
LADO	DERECHO
LINEA	AVEO
MOTOR	1.4 / 1.6
COMBUSTIBLE	Gasolina
TRANSMISION	Manual / Automática
AÑO	2005-2014
MEDIDAS	



H1-021 **95015324**

NOMBRE	SOPORTE AMORTIGUADOR
LADO	DELANTERO
LINEA	AVEO
MOTOR	1.4 / 1.5 / 1.6
COMBUSTIBLE	Gasolina
TRANSMISION	Manual / Automática
AÑO	2005-2014
MEDIDAS	



H1-021R

NOMBRE	SOPORTE AMORTIGUADOR
LADO	DELANTERO (CON RODAMIENTO)
LINEA	AVEO
MOTOR	1.4 / 1.5 / 1.6
COMBUSTIBLE	Gasolina
TRANSMISION	Manual / Automática
AÑO	2005-2014
MEDIDAS	



H1-022 **96535402**

NOMBRE	SOPORTE CAJA
LADO	(KIT REPARACION)
LINEA	AVEO
MOTOR	1.4 / 1.5 / 1.6
COMBUSTIBLE	Gasolina
TRANSMISION	Manual / Automática
AÑO	2005-2014
MEDIDAS	



AVEO

HNJ1-36 | **96535402**



NOMBRE	SOPORTE MOTOR
LADO	TRASERO
LINEA	AVEO
MOTOR	1.4 / 1.5 / 1.6
COMBUSTIBLE	Gasolina
TRANSMISION	Manual / Automática
AÑO	2005-2014
MEDIDAS	

HNJ1-44 | **96456713**



NOMBRE	SOPORTE AMORTIGUADOR
LADO	TRASERO
LINEA	AVEO
MOTOR	1.4 / 1.6
COMBUSTIBLE	Gasolina
TRANSMISION	Manual / Automática
AÑO	2005-2014
MEDIDAS	

H2-31 | **96535146**



NOMBRE	BUJE
LADO	PUENTE TRASERO
LINEA	AVEO
MOTOR	1.4 / 1.5 / 1.6
COMBUSTIBLE	Gasolina
TRANSMISION	Manual / Automática
AÑO	2005-2014
MEDIDAS	Ø INT: 12mm - Ø EXT: 70mm - Long: 89mm

H2-39 | **96535066**



NOMBRE	BUJE
LADO	(CUNA) PUENTE TRASERO
LINEA	AVEO
MOTOR	1.4 / 1.5 / 1.6
COMBUSTIBLE	Gasolina
TRANSMISION	Manual / Automática
AÑO	2005-2014
MEDIDAS	Ø INT: 14mm - Ø EXT: 45mm - Long: 25mm

H2-42 | **96535087**



NOMBRE	BUJE
LADO	TIJERA INFERIOR
LINEA	AVEO
MOTOR	1.4 / 1.5 / 1.6
COMBUSTIBLE	Gasolina
TRANSMISION	Manual / Automática
AÑO	2005-2014
MEDIDAS	Ø INT: 12mm - Ø EXT: 29mm - Long: 47mm

H2-43



NOMBRE	BUJE
LADO	(CUNA) DELANTERO
LINEA	AVEO
MOTOR	1.4 / 1.5 / 1.6
COMBUSTIBLE	Gasolina
TRANSMISION	Manual / Automática
AÑO	2005-2014
MEDIDAS	Ø INT: 19mm - Ø EXT: 45mm - Long: 65mm

H2-56 | **95975940**



NOMBRE	BUJE
LADO	TIJERA INFERIOR DELANTERA (PUÑO) (GRANDE / MACIZO)
LINEA	AVEO
MOTOR	1.4 / 1.5 / 1.6
COMBUSTIBLE	Gasolina
TRANSMISION	Manual / Automática
AÑO	2005-2014
MEDIDAS	Ø INT: 12mm - Ø EXT: 60mm - Long: 46mm

X 10 UND.

H3-20 | **96317833**



NOMBRE	ESTABILIZADORA
LADO	CAJA DIRECCIÓN (DERECHA)
LINEA	AVEO
MOTOR	1.3 / 1.4 / 1.5 / 1.8
COMBUSTIBLE	Gasolina
TRANSMISION	Manual / Automática
AÑO	2005-2014
MEDIDAS	Ø INT: 44mm - Ø EXT: 53mm X 60mm - Long: 41mm

X 10 UND.

H3-21



NOMBRE	ESTABILIZADORA
LADO	CAJA DIRECCIÓN (IZQUIERDA)
LINEA	AVEO
MOTOR	1.3 / 1.4 / 1.5 / 1.8
COMBUSTIBLE	Gasolina
TRANSMISION	Manual / Automática
AÑO	2005-2014
MEDIDAS	Ø INT: 46mm X 48mm - Ø EXT: 58mm X 60mm - Long: 39mm

X 10 UND.

H3-34 | **96870461**



NOMBRE	ESTABILIZADORA
LADO	BARRA DELANTERA
LINEA	AVEO
MOTOR	1.4 / 1.5 / 1.6
COMBUSTIBLE	Gasolina
TRANSMISION	Manual / Automática
AÑO	2005-2014
MEDIDAS	Ø INT: 16mm - Ø EXT: 30mm X 32mm - Long: 41mm

H4-47



NOMBRE	TOPE AMORTIGUADOR
LADO	TRASERO
LINEA	AVEO
MOTOR	1.3 / 1.4 / 1.5 / 1.8
COMBUSTIBLE	Gasolina
TRANSMISION	Manual / Automática
AÑO	2005-2014
MEDIDAS	

H7-13



NOMBRE	FUELLE
LADO	CAJA DIRECCIÓN
LINEA	AVEO
MOTOR	1.3 / 1.4 / 1.5 / 1.8
COMBUSTIBLE	Gasolina
TRANSMISION	Manual / Automática
AÑO	2005-2014
MEDIDAS	Ø PEQ: 14mm - Ø GRA: 50mm - Long: 172mm

AVEO

H11-12 | **96391553**

NOMBRE	GUARDAPOLVO
LADO	EJE (LADO RUEDA)
LINEA	AVEO
MOTOR	1.3 / 1.4 / 1.5 / 1.8
COMBUSTIBLE	Gasolina
TRANSMISION	Manual / Automática
AÑO	2005-2014
MEDIDAS	Ø PEQ: 22mm - Ø GRA: 77mm - Long: 125mm



GRASA + AMARRES

H11-12K | **96391553**

NOMBRE	GUARDAPOLVO
LADO	EJE (LADO RUEDA)
LINEA	AVEO
MOTOR	1.3 / 1.4 / 1.5 / 1.8
COMBUSTIBLE	Gasolina
TRANSMISION	Manual / Automática
AÑO	2005-2014
MEDIDAS	Ø PEQ: 22mm - Ø GRA: 77mm - Long: 125mm



H11-13 | **96489854**

NOMBRE	GUARDAPOLVO
LADO	EJE (LADO CAJA) (TRICETA)
LINEA	AVEO
MOTOR	1.3 / 1.4 / 1.5 / 1.8
COMBUSTIBLE	Gasolina
TRANSMISION	Manual / Automática
AÑO	2005-2014
MEDIDAS	Ø PEQ: 24mm - Ø GRA: 76mm - Long: 93mm



GRASA + AMARRES

H11-13K | **96489854**

NOMBRE	GUARDAPOLVO
LADO	EJE (LADO CAJA) (TRICETA)
LINEA	AVEO
MOTOR	1.3 / 1.4 / 1.5 / 1.8
COMBUSTIBLE	Gasolina
TRANSMISION	Manual / Automática
AÑO	2005-2014
MEDIDAS	Ø PEQ: 24mm - Ø GRA: 76mm - Long: 93mm



HM-9

NOMBRE	MANGUERA
LADO	PURIFICADOR (PASO AIRE)
LINEA	AVEO
MOTOR	1.3 / 1.4 / 1.5 / 1.8
COMBUSTIBLE	Gasolina
TRANSMISION	Manual / Automática
AÑO	2005-2014
MEDIDAS	



HNJ1-36

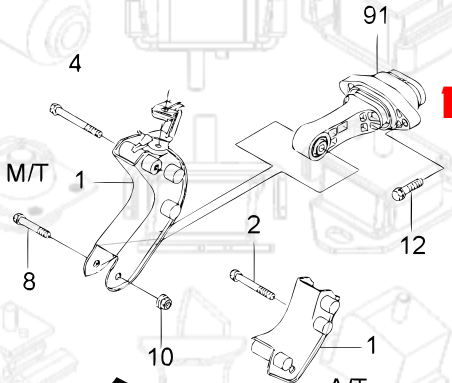

H1-020

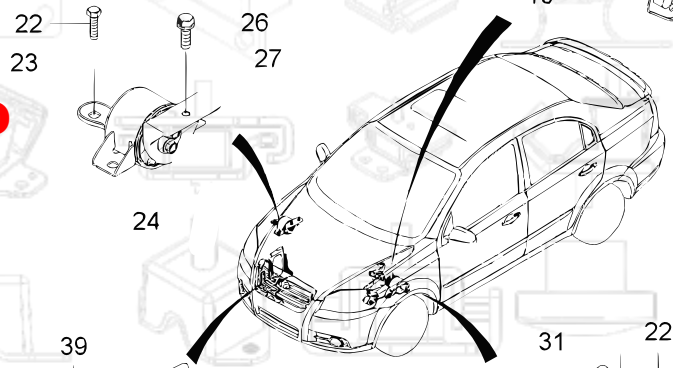

H1-019

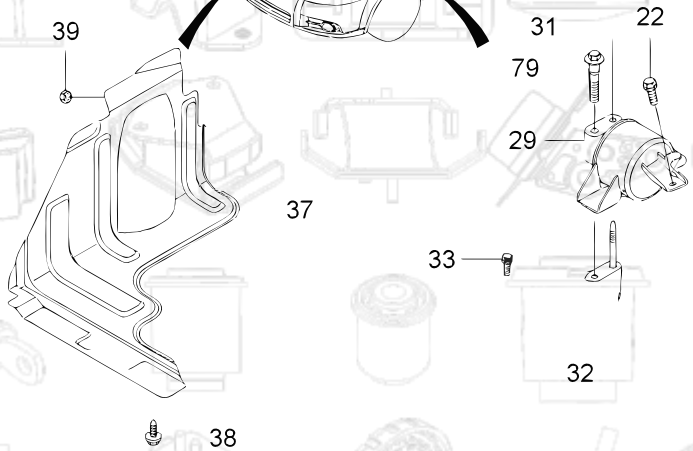

BEAT

H1-045 | **13502180**

NOMBRE	SOPORTE AMORTIGUADOR
LADO	DELANTERO
LINEA	BEAT
MOTOR	1.2 (16V)
COMBUSTIBLE	Gasolina
TRANSMISION	Manual
AÑO	2018-Adelante
MEDIDAS	



H1-045R | **13502180**

NOMBRE	SOPORTE AMORTIGUADOR
LADO	DELANTERO (CON RODAMIENTO)
LINEA	BEAT
MOTOR	1.2 (16V)
COMBUSTIBLE	Gasolina
TRANSMISION	Manual
AÑO	2018-Adelante
MEDIDAS	



HNJ1-33 | **96686002**

NOMBRE	SOPORTE MOTOR
LADO	DERECHO
LINEA	BEAT
MOTOR	1.2 (16V)
COMBUSTIBLE	Gasolina
TRANSMISION	Manual
AÑO	2018-Adelante
MEDIDAS	



HNJ1-34 | **95969583**

NOMBRE	SOPORTE MOTOR
LADO	IZQUIERDO (CAJA)
LINEA	BEAT
MOTOR	1.2 (16V)
COMBUSTIBLE	Gasolina
TRANSMISION	Manual
AÑO	2018-Adelante
MEDIDAS	



HNJ1-35 | **95211295**

NOMBRE	SOPORTE MOTOR
LADO	TRASERO
LINEA	BEAT
MOTOR	1.2 (16V)
COMBUSTIBLE	Gasolina
TRANSMISION	Manual
AÑO	2018-Adelante
MEDIDAS	



H2-62 | **95952782**

NOMBRE	BUJE
LADO	TIJERA INFERIOR
LINEA	BEAT
MOTOR	1.2 (16V)
COMBUSTIBLE	Gasolina
TRANSMISION	Manual
AÑO	2018-Adelante
MEDIDAS	



H2-63 | **95952783**

NOMBRE	BUJE
LADO	TIJERA (CORBATÍN)
LINEA	BEAT
MOTOR	1.2 (16V)
COMBUSTIBLE	Gasolina
TRANSMISION	Manual
AÑO	2018-Adelante
MEDIDAS	Ø PUNTAS: 13mm - Ø EXT: 28mm Long Centros: 113mm



H4-48

NOMBRE	TOPE AMORTIGUADOR
LADO	TRASERO
LINEA	BEAT
MOTOR	1.2 (16V)
COMBUSTIBLE	Gasolina
TRANSMISION	Manual
AÑO	2018-Adelante
MEDIDAS	



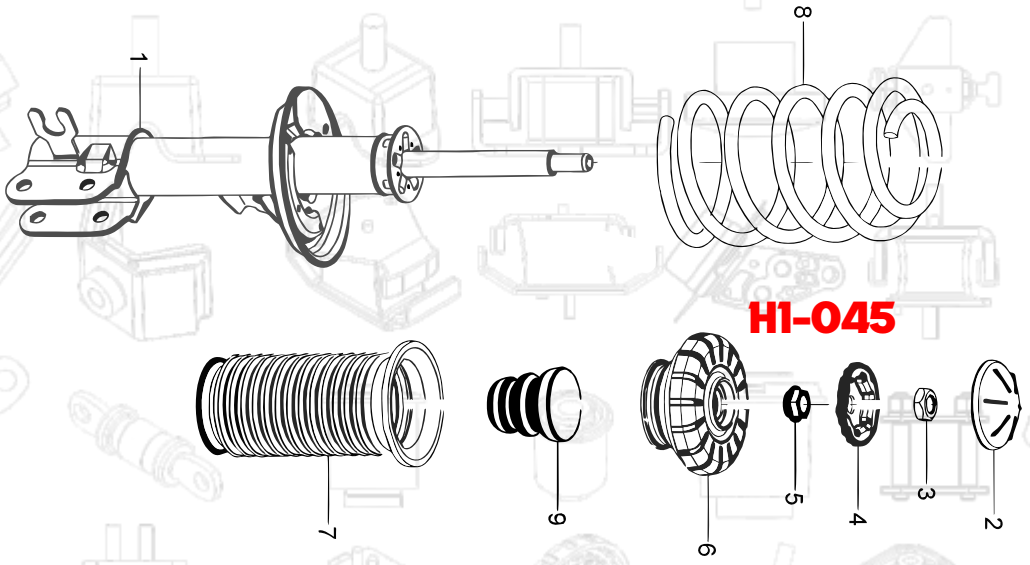

CONSULTA - COTIZA - COMPRA
www.HCcauchos.com
+57 322 434 9590

BLAZER / RS / TRAIL

H1-14 | **15731260**

NOMBRE	SOPORTE MOTOR
LADO	
LINEA	BLAZER
MOTOR	3.5 / 4.2 / 4.3
COMBUSTIBLE	Gasolina
TRANSMISION	Manual / Automática (4X2) / (4X4)
AÑO	1995-2005
MEDIDAS	



H1-26 | **6262215**

NOMBRE	SOPORTE MOTOR
LADO	DELANTERO
LINEA	BLAZER
MOTOR	3.5 / 4.2 / 4.3
COMBUSTIBLE	Gasolina
TRANSMISION	Manual / Automática (4X2) / (4X4)
AÑO	1995-2005
MEDIDAS	



H1-33 | **[illegible]**

NOMBRE	SOPORTE MOTOR
LADO	DELANTERO
LINEA	BLAZER
MOTOR	3.5 / 4.2 / 4.3
COMBUSTIBLE	Gasolina
TRANSMISION	Manual / Automática (4X2) / (4X4)
AÑO	1995-2005
MEDIDAS	



HNJ1-73 | **93216625**

NOMBRE	SOPORTE CAJA
LADO	
LINEA	BLAZER
MOTOR	3.5 / 4.2 / 4.3
COMBUSTIBLE	Gasolina
TRANSMISION	Manual / Automática (4X2) / (4X4)
AÑO	1995-2005
MEDIDAS	



HNJ2-15 | **15727765**

NOMBRE	BUJE
LADO	TIJERA SUPERIOR DELANTERA
LINEA	BLAZER
MOTOR	3.5 / 4.2 / 4.3
COMBUSTIBLE	Gasolina
TRANSMISION	Manual / Automática (4X2) / (4X4)
AÑO	1995-2005
MEDIDAS	



HNJ1-90 | **84382026**

NOMBRE	SOPORTE MOTOR
LADO	IZQUIERDO (CAJA)
LINEA	BLAZER (RS)
MOTOR	3.6 (V6)
COMBUSTIBLE	Gasolina
TRANSMISION	Automática
AÑO	2019-2023
MEDIDAS	



HNJ1-91 | **84143367**

NOMBRE	SOPORTE MOTOR
LADO	TRASERO
LINEA	BLAZER (RS)
MOTOR	3.6 (V6)
COMBUSTIBLE	Gasolina
TRANSMISION	Automática
AÑO	2019-2023
MEDIDAS	



HNJ1-72 | **15062381**

NOMBRE	SOPORTE MOTOR
LADO	IZQUIERDO / DERECHO
LINEA	BLAZER (TRAIL)
MOTOR	4.2
COMBUSTIBLE	Gasolina
TRANSMISION	Automática
AÑO	2002-2009
MEDIDAS	



H2-35 | **8973641740**

NOMBRE	BUJE
LADO	TIJERA SUPERIOR
LINEA	BLAZER (TRAIL)
MOTOR	2.8
COMBUSTIBLE	Diesel
TRANSMISION	Automática
AÑO	2012-Adelante
MEDIDAS	Ø INT: 14mm - Ø EXT: 43mm - Long: 47mm



H2-64 | **8-97947087-1**

NOMBRE	BUJE
LADO	TIJERA INFERIOR
LINEA	BLAZER (TRAIL)
MOTOR	2.8
COMBUSTIBLE	Diesel
TRANSMISION	Automática
AÑO	2012-Adelante
MEDIDAS	Ø INT: 16mm - Ø EXT: 47mm - Long: 66mm



C10 / C30 / C70

H1-26 | **6262215**

NOMBRE	SOPORTE MOTOR
LADO	DELANTERO
LINEA	C10 / C30
MOTOR	4.1 / 4.3 / 5.7
COMBUSTIBLE	Gasolina
TRANSMISION	Manual
AÑO	1967-2002
MEDIDAS	



H1-27 | **3870182**

NOMBRE	SOPORTE CAJA
LADO	INFERIOR
LINEA	C30
MOTOR	4.1
COMBUSTIBLE	Gasolina
TRANSMISION	Manual
AÑO	1970-Adelante
MEDIDAS	



X 10 UND.

H1-29

NOMBRE	SOPORTE RADIADOR
LADO	
LINEA	C30
MOTOR	4.1
COMBUSTIBLE	Gasolina
TRANSMISION	Manual
AÑO	1970-Adelante
MEDIDAS	



H1-48

NOMBRE	SOPORTE CAJA
LADO	SUPERIOR
LINEA	C30
MOTOR	4.1
COMBUSTIBLE	Gasolina
TRANSMISION	Manual
AÑO	1970-Adelante
MEDIDAS	



H1-58

NOMBRE	SOPORTE CABINA
LADO	
LINEA	C30
MOTOR	4.1
COMBUSTIBLE	Gasolina
TRANSMISION	Manual
AÑO	1970-Adelante
MEDIDAS	



H1-15 | **3705444**

NOMBRE	SOPORTE MOTOR
LADO	TRASERO (INFERIOR) (COMPLEMENTO)
LINEA	C70
MOTOR	5.7
COMBUSTIBLE	Gasolina
TRANSMISION	Manual
AÑO	1970-Adelante
MEDIDAS	



H1-16 | **3723646**

NOMBRE	SOPORTE MOTOR
LADO	TRASERO (SUPERIOR)
LINEA	C70
MOTOR	5.7
COMBUSTIBLE	Gasolina
TRANSMISION	Manual
AÑO	1970-Adelante
MEDIDAS	



H1-33

NOMBRE	SOPORTE MOTOR
LADO	DELANTERO
LINEA	C70
MOTOR	5.7
COMBUSTIBLE	Gasolina
TRANSMISION	Manual
AÑO	1970-Adelante
MEDIDAS	



H1-34

NOMBRE	SOPORTE CABINA
LADO	INFERIOR
LINEA	C70
MOTOR	5.7
COMBUSTIBLE	Gasolina
TRANSMISION	Manual
AÑO	1970-Adelante
MEDIDAS	



H1-35

NOMBRE	SOPORTE CABINA
LADO	SUPERIOR
LINEA	C70
MOTOR	5.7
COMBUSTIBLE	Gasolina
TRANSMISION	Manual
AÑO	1970-Adelante
MEDIDAS	



CAPTIVA

CHEVROLET

HNJ1-11 | **22712836**

NOMBRE	SOPORTE MOTOR
LADO	TRASERO
LINEA	CAPTIVA
MOTOR	2.4
COMBUSTIBLE	Gasolina
TRANSMISION	Manual / Automática
AÑO	2010
MEDIDAS	



HNJ1-12 | **20840181**

NOMBRE	SOPORTE MOTOR
LADO	DELANTERO
LINEA	CAPTIVA
MOTOR	2.4
COMBUSTIBLE	Gasolina
TRANSMISION	Manual / Automática
AÑO	2011-2017
MEDIDAS	



HNJ1-13 | **20840183**

NOMBRE	SOPORTE MOTOR
LADO	IZQUIERDO (CAJA)
LINEA	CAPTIVA
MOTOR	2.4 / 3.0
COMBUSTIBLE	Gasolina
TRANSMISION	Manual / Automática
AÑO	2011-2017
MEDIDAS	



HNJ1-14 | **22774206**

NOMBRE	SOPORTE MOTOR
LADO	DERECHO
LINEA	CAPTIVA
MOTOR	2.4
COMBUSTIBLE	Gasolina
TRANSMISION	Manual / Automática
AÑO	2011-2017
MEDIDAS	



HNJ1-15 | **25911133**

NOMBRE	SOPORTE MOTOR
LADO	DELANTERO
LINEA	CAPTIVA
MOTOR	2.4
COMBUSTIBLE	Gasolina
TRANSMISION	Manual / Automática
AÑO	2010
MEDIDAS	



HNJ1-16 | **20839834**

NOMBRE	SOPORTE MOTOR
LADO	TRASERO
LINEA	CAPTIVA
MOTOR	2.4 / 3.0
COMBUSTIBLE	Gasolina
TRANSMISION	Manual / Automática
AÑO	2010
MEDIDAS	



HNJ1-17 | **25945707**

NOMBRE	SOPORTE MOTOR
LADO	DERECHO
LINEA	CAPTIVA
MOTOR	2.4
COMBUSTIBLE	Gasolina
TRANSMISION	Manual / Automática
AÑO	2010
MEDIDAS	



HNJ1-18 | **25845582**

NOMBRE	SOPORTE MOTOR
LADO	IZQUIERDO (CAJA)
LINEA	CAPTIVA
MOTOR	2.4
COMBUSTIBLE	Gasolina
TRANSMISION	Manual / Automática
AÑO	2010
MEDIDAS	



HNJ1-19 | **22774205**

NOMBRE	SOPORTE MOTOR
LADO	DERECHO
LINEA	CAPTIVA
MOTOR	3.0 / 3.6
COMBUSTIBLE	Gasolina
TRANSMISION	Manual / Automática
AÑO	2006-2018
MEDIDAS	



HNJ1-20 | **25939180**

NOMBRE	SOPORTE MOTOR
LADO	DELANTERO
LINEA	CAPTIVA
MOTOR	3.0
COMBUSTIBLE	Gasolina
TRANSMISION	Manual / Automática
AÑO	2006-2018
MEDIDAS	



HNJ1-21 | **20839833**

NOMBRE	SOPORTE MOTOR
LADO	DELANTERO
LINEA	CAPTIVA
MOTOR	3.6
COMBUSTIBLE	Gasolina
TRANSMISION	Manual / Automática
AÑO	2006-2018
MEDIDAS	



HNJ1-22 | **20839835**

NOMBRE	SOPORTE MOTOR
LADO	IZQUIERDO
LINEA	CAPTIVA
MOTOR	3.6
COMBUSTIBLE	Gasolina
TRANSMISION	Manual / Automática
AÑO	2006-2018
MEDIDAS	



CAPTIVA

HNJ1-23	25869277
NOMBRE	SOPORTE MOTOR
LADO	TRASERO
LINEA	CAPTIVA
MOTOR	3.6
COMBUSTIBLE	Gasolina
TRANSMISION	Manual / Automática
AÑO	2006-2018
MEDIDAS	



HNJ1-24	96626770
NOMBRE	SOPORTE MOTOR
LADO	DERECHO
LINEA	CAPTIVA
MOTOR	3.2
COMBUSTIBLE	Gasolina
TRANSMISION	Manual / Automática
AÑO	2006-2018
MEDIDAS	



HNJ1-25	96626813
NOMBRE	SOPORTE MOTOR
LADO	DELANTERO
LINEA	CAPTIVA
MOTOR	3.2
COMBUSTIBLE	Gasolina
TRANSMISION	Manual / Automática
AÑO	2006-2018
MEDIDAS	



HNJ1-26	96626787
NOMBRE	SOPORTE MOTOR
LADO	IZQUIERDO (CAJA)
LINEA	CAPTIVA
MOTOR	3.2
COMBUSTIBLE	Gasolina
TRANSMISION	Manual / Automática
AÑO	2006-2018
MEDIDAS	



HNJ1-27	96626828
NOMBRE	SOPORTE MOTOR
LADO	TRASERO
LINEA	CAPTIVA
MOTOR	3.2
COMBUSTIBLE	Gasolina
TRANSMISION	Manual / Automática
AÑO	2006-2018
MEDIDAS	



HNJ1-37	22807232
NOMBRE	SOPORTE AMORTIGUADOR
LADO	DELANTERO
LINEA	CAPTIVA
MOTOR	2.4 / 3.0 / 3.2 / 3.6
COMBUSTIBLE	Gasolina
TRANSMISION	Manual / Automática
AÑO	2006-2018
MEDIDAS	



HNJ1-94	23632161
NOMBRE	SOPORTE MOTOR
LADO	IZQUIERDO (CAJA)
LINEA	CAPTIVA
MOTOR	1.5 (Turbo)
COMBUSTIBLE	Gasolina
TRANSMISION	Automática
AÑO	2020-2023
MEDIDAS	



H2-54	96809677
NOMBRE	BUJE
LADO	TIJERA DELANTERA
LINEA	CAPTIVA
MOTOR	2.4 / 3.0 / 3.2 / 3.6
COMBUSTIBLE	Gasolina
TRANSMISION	Manual / Automática
AÑO	2006-2018
MEDIDAS	Ø INT: 14mm - Ø EXT: 35mm - Long: 61mm



X 10 UND.

H2-55	25848403
NOMBRE	BUJE
LADO	TIJERA INFERIOR DELANTERA (REPARACIÓN)
LINEA	CAPTIVA
MOTOR	2.4 (16V)
COMBUSTIBLE	Gasolina
TRANSMISION	Manual / Automática
AÑO	2006-2018
MEDIDAS	Ø INT: 19mm - Ø EXT: 66mm - Long: 56mm



H3-23	
NOMBRE	ESTABILIZADORA
LADO	DELANTERA
LINEA	CAPTIVA
MOTOR	2.0 / 2.4 / 3.0 / 3.2 / 3.6
COMBUSTIBLE	Gasolina
TRANSMISION	Manual / Automática
AÑO	2000-2017
MEDIDAS	Ø INT: 25mm - Ø EXT: 44mm X 47mm - Long: 39mm



H11-17	
NOMBRE	GUARDAPOLVO
LADO	EJE (LADO RUEDA)
LINEA	CAPTIVA
MOTOR	2.0 / 2.4 / 3.0 / 3.2 / 3.6
COMBUSTIBLE	Gasolina
TRANSMISION	Manual / Automática
AÑO	2000-2017
MEDIDAS	Ø PEQ: 24mm - Ø GRA: 80mm - Long: 126mm



GRASA + AMARRES

H11-17K	
NOMBRE	GUARDAPOLVO
LADO	EJE (LADO RUEDA)
LINEA	CAPTIVA
MOTOR	2.0 / 2.4 / 3.0 / 3.2 / 3.6
COMBUSTIBLE	Gasolina
TRANSMISION	Manual / Automática
AÑO	2000-2017
MEDIDAS	Ø PEQ: 24mm - Ø GRA: 80mm - Long: 126mm



CONSULTA - COTIZA - COMPRA
www.HCcauchos.com
+57 322 434 9590

CAPTIVA

H11-18

NOMBRE	GUARDAPOLVO
LADO	EJE (LADO CAJA) (TRICETA)
LINEA	CAPTIVA
MOTOR	2.0 / 2.4 / 3.0 / 3.2 / 3.6
COMBUSTIBLE	Gasolina
TRANSMISION	Manual / Automática
AÑO	2006-2018
MEDIDAS	Ø PEQ: 25mm - Ø GRA: 82mm - Long: 102mm



GRASA + AMARRES

H11-18K

NOMBRE	GUARDAPOLVO
LADO	EJE (LADO CAJA) (TRICETA)
LINEA	CAPTIVA
MOTOR	2.0 / 2.4 / 3.0 / 3.2 / 3.6
COMBUSTIBLE	Gasolina
TRANSMISION	Manual / Automática
AÑO	2006-2018
MEDIDAS	Ø PEQ: 25mm - Ø GRA: 82mm - Long: 102mm



HSC-14 **96624772**

NOMBRE	SOPORTE CARDAN
LADO	
LINEA	CAPTIVA
MOTOR	2.0 / 2.4 / 3.0 / 3.2 / 3.6
COMBUSTIBLE	Gasolina
TRANSMISION	Manual / Automática
AÑO	2016-2020
MEDIDAS	RODAMIENTO 6006-2RS (30mm x 55mm x 13mm)



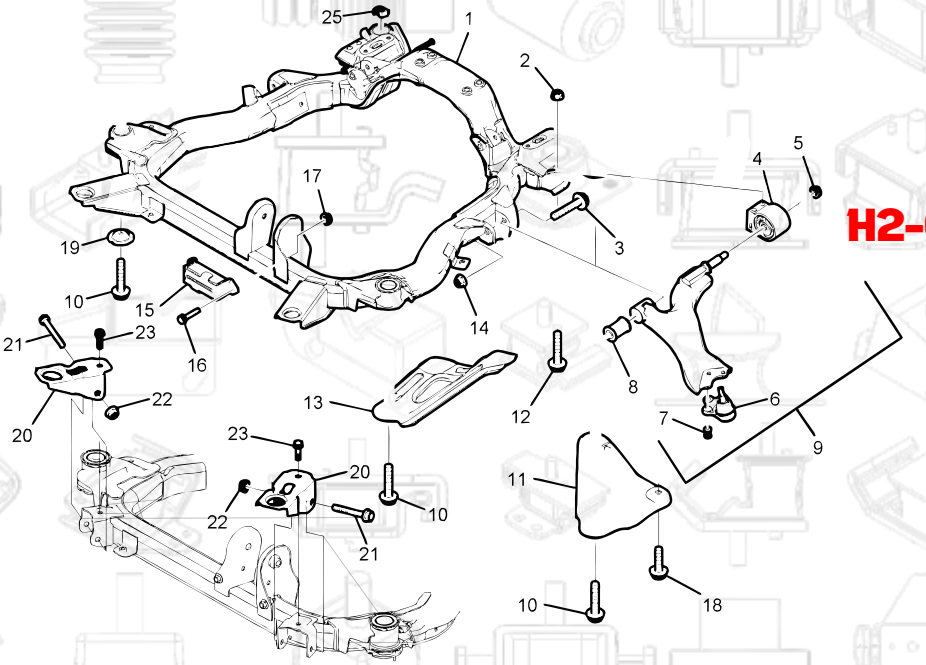

H2-67

CHERY VAN

HM-12

NOMBRE	MANGUERA
LADO	PURIFICADOR (PASO AIRE)
LINEA	CHERY VAN
MOTOR	1.1 / 1.2 / 1.5
COMBUSTIBLE	Gasolina
TRANSMISION	Manual
AÑO	2010-2019
MEDIDAS	



CVHEVELLE

H1-28 | **356999**

NOMBRE	SOPORTE CAJA
LADO	
LINEA	CHEVELLE
MOTOR	3.2 / 4.6 / 5.4 / 6.5 / 7.4
COMBUSTIBLE	Gasolina
TRANSMISION	Manual
AÑO	1964-1972
MEDIDAS	



CHEVETTE

H1-39 | **7334861**

NOMBRE	SOPORTE MOTOR
LADO	
LINEA	CHEVETTE
MOTOR	1.4 / 1.6
COMBUSTIBLE	Gasolina
TRANSMISION	Manual
AÑO	1980-1996
MEDIDAS	



X 10 UND.

H2-7

NOMBRE	BUJE
LADO	VARILLA ESTABILIZADORA
LINEA	CHEVETTE
MOTOR	1.4 / 1.6
COMBUSTIBLE	Gasolina
TRANSMISION	Manual
AÑO	1980-1996
MEDIDAS	Ø INT: 8mm - Ø EXT: 31mm - Long: 20mm



X 10 UND.

H3-4

NOMBRE	ESTABILIZADORA
LADO	CAJA DIRECCIÓN (HUECO PEQUEÑO)
LINEA	CHEVETTE
MOTOR	1.4 / 1.6
COMBUSTIBLE	Gasolina
TRANSMISION	Manual
AÑO	1980-1996
MEDIDAS	Ø INT: 35mm - Ø EXT: 49mm - Long: 35mm



H7-4 | **73344252**

NOMBRE	FUELLE
LADO	DIRECCIÓN
LINEA	CHEVETTE
MOTOR	1.4 / 1.6
COMBUSTIBLE	Gasolina
TRANSMISION	Manual
AÑO	1980-1996
MEDIDAS	Ø PEQ: 18mm - Ø GRA: 42mm - Long: 162mm



X 10 UND.

H2-3 | **9275484**

NOMBRE	BUJE CAUCHO
LADO	EXOSTO (DELANTERO)
LINEA	CHEVETTE
MOTOR	1.4 / 1.6
COMBUSTIBLE	Gasolina
TRANSMISION	Manual
AÑO	1980-1996
MEDIDAS	Ø INT: 26mm - Ø EXT: 42mm - Long: 37mm



X 10 UND.

H3-3

NOMBRE	ESTABILIZADORA
LADO	CAJA DIRECCIÓN (HUECO GRANDE)
LINEA	CHEVETTE
MOTOR	1.4 / 1.6
COMBUSTIBLE	Gasolina
TRANSMISION	Manual
AÑO	1980-1996
MEDIDAS	Ø INT: 42mm - Ø EXT: 50mm - Long: 34mm



X 10 UND.

H3-8

NOMBRE	ESTABILIZADORA
LADO	PIVOTE BARRA
LINEA	CHEVETTE
MOTOR	1.4 / 1.6
COMBUSTIBLE	Gasolina
TRANSMISION	Manual
AÑO	1980-1996
MEDIDAS	Ø INT: 20mm - Ø EXT: 37mm - Long: 41mm



H15-8

NOMBRE	ESPIRAL
LADO	TRASERO
LINEA	CHEVETTE
MOTOR	1.4 / 1.6
COMBUSTIBLE	Gasolina
TRANSMISION	Manual
AÑO	1980-1996
MEDIDAS	



CHEVETTE

H15-9

NOMBRE	ESPIRAL
LADO	
LINEA	CHEVETTE
MOTOR	1.4 / 1.6
COMBUSTIBLE	Gasolina
TRANSMISION	Manual
AÑO	1980-1996
MEDIDAS	



CHEVY

HNJ1-1 90445300

NOMBRE	SOPORTE MOTOR
LADO	DERECHO
LINEA	CHEVY C2
MOTOR	1.6
COMBUSTIBLE	Gasolina
TRANSMISION	Manual / Automática
AÑO	2004-2011
MEDIDAS	



HNJ1-2 90495169

NOMBRE	SOPORTE MOTOR
LADO	IZQUIERDO
LINEA	CHEVY C2
MOTOR	1.6
COMBUSTIBLE	Gasolina
TRANSMISION	Manual / Automática
AÑO	2004-2011
MEDIDAS	



HNJ1-3 90372462

NOMBRE	SOPORTE MOTOR
LADO	TRASERO
LINEA	CHEVY C2
MOTOR	1.6
COMBUSTIBLE	Gasolina
TRANSMISION	Manual / Automática
AÑO	2004-2011
MEDIDAS	



HNJ1-4 90495170

NOMBRE	SOPORTE MOTOR
LADO	IZQUIERDO (CAJA)
LINEA	CHEVY C2
MOTOR	1.6
COMBUSTIBLE	Gasolina
TRANSMISION	Manual / Automática
AÑO	2004-2011
MEDIDAS	



HNJ1-5 90538063

NOMBRE	SOPORTE MOTOR
LADO	TRASERO
LINEA	CHEVY C2
MOTOR	1.6
COMBUSTIBLE	Gasolina
TRANSMISION	Automática
AÑO	2004-2011
MEDIDAS	



H2-44 90445098

NOMBRE	BUJE
LADO	TEMPLETE
LINEA	CHEVY C2
MOTOR	1.6
COMBUSTIBLE	Gasolina
TRANSMISION	Manual / Automática
AÑO	2004-2011
MEDIDAS	Ø INT: 14mm - Ø EXT: 38mm - Long: 41mm



H2-45 90445897

NOMBRE	BUJE
LADO	TIJERA
LINEA	CHEVY C2
MOTOR	1.6
COMBUSTIBLE	Gasolina
TRANSMISION	Manual / Automática
AÑO	2004-2011
MEDIDAS	Ø INT: 10mm - Ø EXT: 38mm - Long: 53mm



H2-46 93364762

NOMBRE	BUJE
LADO	PUENTE TRASERO
LINEA	CHEVY C2
MOTOR	1.6
COMBUSTIBLE	Gasolina
TRANSMISION	Manual / Automática
AÑO	2004-2011
MEDIDAS	Ø INT: 10mm - Ø EXT: 44mm - Long: 65mm



CHEYENNE

H1-14 | **15731260**

NOMBRE	SOPORTE MOTOR
LADO	
LINEA	CHEYENNE
MOTOR	4.1 / 4.3 / 5.0 / 5.7
COMBUSTIBLE	Gasolina
TRANSMISION	Manual
AÑO	1980-2002
MEDIDAS	



HNJ1-73 | **93216625**

NOMBRE	SOPORTE CAJA
LADO	
LINEA	CHEYENNE
MOTOR	4.1 / 4.3 / 5.0 / 5.7
COMBUSTIBLE	Gasolina
TRANSMISION	Manual
AÑO	1980-2002
MEDIDAS	



HNJ1-74 | **25828247**

NOMBRE	SOPORTE MOTOR
LADO	IZQUIERDO / DERECHO
LINEA	CHEYENNE
MOTOR	4.1 / 4.3 / 5.0 / 5.7
COMBUSTIBLE	Gasolina
TRANSMISION	Manual
AÑO	1980-2002
MEDIDAS	



COBALT

H1-045 | **13502180**

NOMBRE	SOPORTE AMORTIGUADOR
LADO	DELANTERO
LINEA	COBALT
MOTOR	1.8
COMBUSTIBLE	Gasolina
TRANSMISION	Manual
AÑO	2012-2016
MEDIDAS	



H1-045R | **13502180**

NOMBRE	SOPORTE AMORTIGUADOR
LADO	DELANTERO (CON RODAMIENTO)
LINEA	COBALT
MOTOR	1.8
COMBUSTIBLE	Gasolina
TRANSMISION	Manual
AÑO	2012-2016
MEDIDAS	



HNJ1-59 | **95164488**

NOMBRE	SOPORTE MOTOR
LADO	DERECHO
LINEA	COBALT
MOTOR	1.8
COMBUSTIBLE	Gasolina
TRANSMISION	Manual
AÑO	2012-2016
MEDIDAS	



HNJ1-60 | **95032353**

NOMBRE	SOPORTE MOTOR
LADO	IZQUIERDO (CAJA)
LINEA	COBALT
MOTOR	1.6
COMBUSTIBLE	Gasolina
TRANSMISION	Manual
AÑO	2012-2016
MEDIDAS	



HNJ1-61 | **95190896**

NOMBRE	SOPORTE MOTOR
LADO	IZQUIERDO (CAJA)
LINEA	COBALT
MOTOR	1.8
COMBUSTIBLE	Gasolina
TRANSMISION	Automática
AÑO	2012-2016
MEDIDAS	



HNJ1-63 | **95493722**

NOMBRE	SOPORTE MOTOR
LADO	TRASERO
LINEA	COBALT
MOTOR	1.8
COMBUSTIBLE	Gasolina
TRANSMISION	Manual
AÑO	2012-2016
MEDIDAS	



COBALT

H4-48

NOMBRE	TOPE AMORTIGUADOR
LADO	TRASERO
LINEA	COBALT
MOTOR	1.8
COMBUSTIBLE	Gasolina
TRANSMISION	Manual
AÑO	2012-2016
MEDIDAS	



CORSA

X 10 UND.

H1-86 93273127

NOMBRE	SOPORTE EXOSTO
LADO	
LINEA	CORSA
MOTOR	1.3 / 1.4 / 1.6 / 1.8
COMBUSTIBLE	Gasolina
TRANSMISION	Manual
AÑO	1995-2009
MEDIDAS	



HNJ1-1 90445300

NOMBRE	SOPORTE MOTOR
LADO	DERECHO
LINEA	CORSA
MOTOR	1.4 / 1.6
COMBUSTIBLE	Gasolina
TRANSMISION	Manual
AÑO	1995-2002
MEDIDAS	



HNJ1-2 90495169

NOMBRE	SOPORTE MOTOR
LADO	IZQUIERDO
LINEA	CORSA
MOTOR	1.4 / 1.6 (Sin Aire)
COMBUSTIBLE	Gasolina
TRANSMISION	Manual
AÑO	1995-2002
MEDIDAS	



HNJ1-3 90372462

NOMBRE	SOPORTE MOTOR
LADO	TRASERO
LINEA	CORSA
MOTOR	1.4 / 1.6
COMBUSTIBLE	Gasolina
TRANSMISION	Manual
AÑO	1995-2002
MEDIDAS	



HNJ1-4 90495170

NOMBRE	SOPORTE MOTOR
LADO	IZQUIERDO (CAJA)
LINEA	CORSA
MOTOR	1.4 / 1.6 (Con Aire)
COMBUSTIBLE	Gasolina
TRANSMISION	Manual
AÑO	1995-2002
MEDIDAS	



HNJ1-5 90538063

NOMBRE	SOPORTE MOTOR
LADO	TRASERO
LINEA	CORSA
MOTOR	1.6
COMBUSTIBLE	Gasolina
TRANSMISION	Automática
AÑO	2004-2009
MEDIDAS	



HNJ1-39 90445208

NOMBRE	SOPORTE AMORTIGUADOR
LADO	DELANTERO
LINEA	CORSA
MOTOR	1.3 / 1.4 / 1.6 / 1.8
COMBUSTIBLE	Gasolina
TRANSMISION	Manual
AÑO	1995-2009
MEDIDAS	



H1-049 92099351

NOMBRE	SOPORTE
LADO	BARRA TENSORA DERECHA
LINEA	CORSA
MOTOR	1.3 / 1.4 / 1.6 / 1.8
COMBUSTIBLE	Gasolina
TRANSMISION	Manual
AÑO	1995-2009
MEDIDAS	



CORSA

H1-050 | **92099350**

NOMBRE	SOPORTE
LADO	BARRA TENSORA IZQUIERDA
LINEA	CORSA
MOTOR	1.3 / 1.4 / 1.6 / 1.8
COMBUSTIBLE	Gasolina
TRANSMISION	Manual
AÑO	1995-2009
MEDIDAS	



H2-44 | **90445098**

NOMBRE	BUJE
LADO	TEMPLETE
LINEA	CORSA
MOTOR	1.3 / 1.4 / 1.6
COMBUSTIBLE	Gasolina
TRANSMISION	Manual
AÑO	1995-2005
MEDIDAS	Ø INT: 14mm - Ø EXT: 38mm - Long: 41mm



H2-45 | **90445897**

NOMBRE	BUJE
LADO	TIJERA
LINEA	CORSA
MOTOR	1.3 / 1.4 / 1.6
COMBUSTIBLE	Gasolina
TRANSMISION	Manual
AÑO	1995-2005
MEDIDAS	Ø INT: 10mm - Ø EXT: 38mm - Long: 53mm



H2-46 | **93364762**

NOMBRE	BUJE
LADO	PUENTE TRASERO
LINEA	CORSA
MOTOR	1.3 / 1.4 / 1.6
COMBUSTIBLE	Gasolina
TRANSMISION	Manual
AÑO	1995-2005
MEDIDAS	Ø INT: 10mm - Ø EXT: 44mm - Long: 65mm



H2-52 | **90359057**

NOMBRE	BUJE
LADO	BARRA TENSORA DELANTERA (MARIPOSA)
LINEA	CORSA
MOTOR	1.3 / 1.4 / 1.6
COMBUSTIBLE	Gasolina
TRANSMISION	Manual
AÑO	1995-2005
MEDIDAS	Ø INT: 14mm - Ø EXT: 58mm - Long: 35mm



X 10 UND.

H3-14 |

NOMBRE	ESTABILIZADORA
LADO	CENTRAL
LINEA	CORSA
MOTOR	1.3 / 1.4 / 1.6
COMBUSTIBLE	Gasolina
TRANSMISION	Manual
AÑO	1995-1998
MEDIDAS	Ø INT: 21mm - Ø EXT: 30mm - Long: 40mm



H7-11 |

NOMBRE	FUELLE
LADO	AMORTIGUADOR DELANTERO (CON TOPE)
LINEA	CORSA
MOTOR	1.3 / 1.4 / 1.6 / 1.8
COMBUSTIBLE	Gasolina
TRANSMISION	Manual
AÑO	1995-2009
MEDIDAS	Ø PEQ: 20mm - Ø GRA: 63mm - Long: 152mm + Ø PEQ: 16mm - Ø GRA: 25mm - Long: 50mm



H7-13 |

NOMBRE	FUELLE
LADO	CAJA DIRECCIÓN
LINEA	CORSA
MOTOR	1.3 / 1.4 / 1.6 / 1.8
COMBUSTIBLE	Gasolina
TRANSMISION	Manual
AÑO	1995-2009
MEDIDAS	Ø PEQ: 14mm - Ø GRA: 50mm - Long: 172mm



H7-14 |

NOMBRE	FUELLE
LADO	CAJA DIRECCIÓN
LINEA	CORSA
MOTOR	1.3 / 1.4 / 1.6 / 1.8
COMBUSTIBLE	Gasolina
TRANSMISION	Manual
AÑO	1995-2009
MEDIDAS	Ø PEQ: 13mm - Ø GRA: 52mm - Long: 180mm



H11-4 | **93230070**

NOMBRE	GUARDAPOLVO
LADO	EJE (LADO CAJA)
LINEA	CORSA
MOTOR	1.3 / 1.4 / 1.6 / 1.8
COMBUSTIBLE	Gasolina
TRANSMISION	Manual
AÑO	1995-2009
MEDIDAS	Ø PEQ: 21mm - Ø GRA: 56mm - Long: 87mm



GRASA + AMARRES

H11-4K | **93230070**

NOMBRE	GUARDAPOLVO
LADO	EJE (LADO CAJA)
LINEA	CORSA
MOTOR	1.3 / 1.4 / 1.6 / 1.8
COMBUSTIBLE	Gasolina
TRANSMISION	Manual
AÑO	1995-2009
MEDIDAS	Ø PEQ: 21mm - Ø GRA: 56mm - Long: 87mm



H11-5 | **26002230-9000925**

NOMBRE	GUARDAPOLVO
LADO	EJE (LADO RUEDA)
LINEA	CORSA
MOTOR	1.3 / 1.4 / 1.6 / 1.8
COMBUSTIBLE	Gasolina
TRANSMISION	Manual
AÑO	1995-2009
MEDIDAS	Ø PEQ: 17mm - Ø GRA: 72mm - Long: 95mm



CORSA

GRASA + AMARRES

H11-5K | **26002230-9000925**

NOMBRE	GUARDAPOLVO
LADO	EJE (LADO RUEDA)
LINEA	CORSA
MOTOR	1.3 / 1.4 / 1.6 / 1.8
COMBUSTIBLE	Gasolina
TRANSMISION	Manual
AÑO	1995-2009
MEDIDAS	Ø PEQ: 17mm - Ø GRA: 72mm - Long: 95mm



HM-2

NOMBRE	MANGUERA
LADO	PURIFICADOR (PASO AIRE)
LINEA	CORSA
MOTOR	1.3 / 1.4 / 1.6 / 1.8
COMBUSTIBLE	Gasolina
TRANSMISION	Manual
AÑO	1995-2009
MEDIDAS	



CORSA EVOLUTION

HNJ1-6 | **93302280**

NOMBRE	SOPORTE MOTOR
LADO	DERECHO
LINEA	CORSA EVOLUTION
MOTOR	1.4 / 1.8
COMBUSTIBLE	Gasolina
TRANSMISION	Manual
AÑO	2002-2006
MEDIDAS	



HNJ1-7 | **93302286**

NOMBRE	SOPORTE MOTOR
LADO	TRASERO (SUPERIOR)
LINEA	CORSA EVOLUTION
MOTOR	1.4 / 1.8
COMBUSTIBLE	Gasolina
TRANSMISION	Manual
AÑO	2002-2006
MEDIDAS	

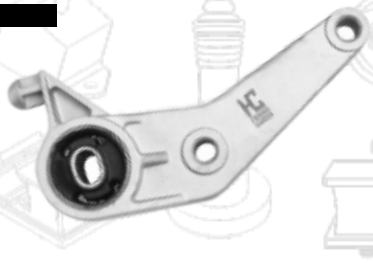

HNJ1-8 | **93302287**

NOMBRE	SOPORTE MOTOR
LADO	TRASERO (INFERIOR)
LINEA	CORSA EVOLUTION
MOTOR	1.4 / 1.8
COMBUSTIBLE	Gasolina
TRANSMISION	Manual
AÑO	2002-2006
MEDIDAS	



HNJ1-9 | **93302281**

NOMBRE	SOPORTE MOTOR
LADO	DELANTERO
LINEA	CORSA EVOLUTION
MOTOR	1.4 / 1.8
COMBUSTIBLE	Gasolina
TRANSMISION	Manual
AÑO	2002-2006
MEDIDAS	



HNJ1-10 | **93302282**

NOMBRE	SOPORTE MOTOR
LADO	IZQUIERDO (CAJA)
LINEA	CORSA EVOLUTION
MOTOR	1.4 / 1.8
COMBUSTIBLE	Gasolina
TRANSMISION	Manual
AÑO	2002-2006
MEDIDAS	



HNJ1-38 | **90538936**

NOMBRE	SOPORTE AMORTIGUADOR
LADO	DELANTERO
LINEA	CORSA EVOLUTION
MOTOR	1.4 / 1.8
COMBUSTIBLE	Gasolina
TRANSMISION	Manual
AÑO	2002-2006
MEDIDAS	



CORSA EVOLUTION

HNJ2-8 **93302482**

NOMBRE	BUJE
LADO	TIJERA (PUÑO)
LINEA	CORSA EVOLUTION
MOTOR	1.4 / 1.8
COMBUSTIBLE	Gasolina
TRANSMISION	Manual
AÑO	2002-2006
MEDIDAS	



HNJ2-9 **24443815**

NOMBRE	BUJE
LADO	PUENTE TRASERO
LINEA	CORSA EVOLUTION
MOTOR	1.4 / 1.8
COMBUSTIBLE	Gasolina
TRANSMISION	Manual
AÑO	2002-2006
MEDIDAS	



HM-7

NOMBRE	MANGUERA
LADO	PURIFICADOR (PASO AIRE)
LINEA	CORSA EVOLUTION
MOTOR	1.4 / 1.8
COMBUSTIBLE	Gasolina
TRANSMISION	Manual
AÑO	2002-2006
MEDIDAS	



HM-8

NOMBRE	MANGUERA
LADO	DESFOGUE
LINEA	CORSA EVOLUTION
MOTOR	1.4 / 1.8
COMBUSTIBLE	Gasolina
TRANSMISION	Manual
AÑO	2002-2006
MEDIDAS	



CRONOS

HI-015 **96484912**

NOMBRE	SOPORTE MOTOR
LADO	IZQUIERDO (CAJA)
LINEA	CRONOS
MOTOR	1.0 (8V)
COMBUSTIBLE	Gasolina
TRANSMISION	Manual
AÑO	2006
MEDIDAS	



HI-016 **96484904**

NOMBRE	SOPORTE MOTOR
LADO	DERECHO
LINEA	CRONOS
MOTOR	1.0 (8V)
COMBUSTIBLE	Gasolina
TRANSMISION	Manual
AÑO	2006
MEDIDAS	



HI-017 **96591306**

NOMBRE	SOPORTE MOTOR
LADO	TRASERO (SIN BIELA)
LINEA	CRONOS
MOTOR	1.0 (8V)
COMBUSTIBLE	Gasolina
TRANSMISION	Manual
AÑO	2006
MEDIDAS	



HI-021 **95015324**

NOMBRE	SOPORTE AMORTIGUADOR
LADO	DELANTERO
LINEA	CRONOS
MOTOR	1.0 (8V)
COMBUSTIBLE	Gasolina
TRANSMISION	Manual
AÑO	2006
MEDIDAS	



HI-021R

NOMBRE	SOPORTE AMORTIGUADOR
LADO	DELANTERO (CON RODAMIENTO)
LINEA	CRONOS
MOTOR	1.0 (8V)
COMBUSTIBLE	Gasolina
TRANSMISION	Manual
AÑO	2006
MEDIDAS	



HNJ1-71 **96591290**

NOMBRE	SOPORTE MOTOR
LADO	TRASERO (CON BIELA)
LINEA	CRONOS
MOTOR	1.0 (8V)
COMBUSTIBLE	Gasolina
TRANSMISION	Manual
AÑO	2006
MEDIDAS	



CRONOS

X 2 UND.

H2-19

NOMBRE	BUJE
LADO	CONTROL CAMBIOS
LINEA	CRONOS
MOTOR	1.0 (8V)
COMBUSTIBLE	Gasolina
TRANSMISION	Manual
AÑO	2006
MEDIDAS	Ø INT: 8mm - Ø EXT: 21mm - Long: 12,5mm



H2-31 96535146

NOMBRE	BUJE
LADO	PUENTE TRASERO
LINEA	CRONOS
MOTOR	1.0 (8V)
COMBUSTIBLE	Gasolina
TRANSMISION	Manual
AÑO	2006
MEDIDAS	Ø INT: 12mm - Ø EXT: 70mm - Long: 89mm



H2-59

NOMBRE	BUJE
LADO	TEMPLETE TRASERO
LINEA	CRONOS
MOTOR	1.0 (8V)
COMBUSTIBLE	Gasolina
TRANSMISION	Manual
AÑO	2004-2007
MEDIDAS	Ø INT: 12mm - Ø EXT: 52mm - Long: 52mm



X 10 UND.

H3-20 96317833

NOMBRE	ESTABILIZADORA
LADO	CAJA DIRECCIÓN (DERECHA)
LINEA	CRONOS
MOTOR	1.0 (8V)
COMBUSTIBLE	Gasolina
TRANSMISION	Manual
AÑO	2005-2014
MEDIDAS	Ø INT: 44mm - Ø EXT: 53mm X 60mm - Long: 41mm



X 10 UND.

H3-21

NOMBRE	ESTABILIZADORA
LADO	CAJA DIRECCIÓN (IZQUIERDA)
LINEA	CRONOS
MOTOR	1.0 (8V)
COMBUSTIBLE	Gasolina
TRANSMISION	Manual
AÑO	2005-2014
MEDIDAS	Ø INT: 46mm X 48mm - Ø EXT: 58mm X 60mm - Long: 39mm



H7-13

NOMBRE	FUELLE
LADO	CAJA DIRECCIÓN
LINEA	CRONOS
MOTOR	1.0 (8V)
COMBUSTIBLE	Gasolina
TRANSMISION	Manual
AÑO	2005-2014
MEDIDAS	Ø PEQ: 14mm - Ø GRA: 50mm - Long: 172mm



HNJ17-1 96316765

NOMBRE	BRAZO OSCILANTE
LADO	DELANTERO (IZQUIERDO / DERECHO)
LINEA	CRONOS
MOTOR	1.0 (8V)
COMBUSTIBLE	Gasolina
TRANSMISION	Manual
AÑO	2005-2014
MEDIDAS	



HM-4

NOMBRE	MANGUERA
LADO	PURIFICADOR (PASO AIRE)
LINEA	CRONOS
MOTOR	1.0 (8V)
COMBUSTIBLE	Gasolina
TRANSMISION	Manual
AÑO	2005-2014
MEDIDAS	



CRUZE

HNJ1-50 | **13248475**

NOMBRE	SOPORTE MOTOR
LADO	DERECHO
LINEA	CRUZE
MOTOR	1.8
COMBUSTIBLE	Gasolina
TRANSMISION	Manual / Automática
AÑO	2011-2016
MEDIDAS	



HNJ1-51 | **13248493**

NOMBRE	SOPORTE MOTOR
LADO	DELANTERO
LINEA	CRUZE
MOTOR	1.8
COMBUSTIBLE	Gasolina
TRANSMISION	Automática
AÑO	2011-2016
MEDIDAS	



HNJ1-52 | **13248607**

NOMBRE	SOPORTE MOTOR
LADO	DELANTERO
LINEA	CRUZE
MOTOR	1.8
COMBUSTIBLE	Gasolina
TRANSMISION	Manual
AÑO	2011-2016
MEDIDAS	



HNJ1-53 | **13248549**

NOMBRE	SOPORTE MOTOR
LADO	IZQUIERDO (CAJA)
LINEA	CRUZE
MOTOR	1.8
COMBUSTIBLE	Gasolina
TRANSMISION	Manual
AÑO	2011-2016
MEDIDAS	



HNJ1-54 | **13248554**

NOMBRE	SOPORTE MOTOR
LADO	IZQUIERDO (CAJA)
LINEA	CRUZE
MOTOR	1.8
COMBUSTIBLE	Gasolina
TRANSMISION	Automática
AÑO	2011-2016
MEDIDAS	



HNJ1-55 | **13248630**

NOMBRE	SOPORTE MOTOR
LADO	TRASERO
LINEA	CRUZE
MOTOR	1.8
COMBUSTIBLE	Gasolina
TRANSMISION	Manual / Automática
AÑO	2011-2016
MEDIDAS	



HNJ1-56 | **39096914**

NOMBRE	SOPORTE MOTOR
LADO	DERECHO
LINEA	CRUZE
MOTOR	1.4 (Turbo)
COMBUSTIBLE	Gasolina
TRANSMISION	Automática
AÑO	2017-2018
MEDIDAS	



H1-051 | **13505131**

NOMBRE	SOPORTE AMORTIGUADOR
LADO	DELANTERO
LINEA	CRUZE
MOTOR	1.8
COMBUSTIBLE	Gasolina
TRANSMISION	Manual / Automática
AÑO	2011-2016
MEDIDAS	



HNJ1-86 | **13252362**

NOMBRE	SOPORTE AMORTIGUADOR
LADO	TRASERO
LINEA	CRUZE
MOTOR	1.8
COMBUSTIBLE	Gasolina
TRANSMISION	Manual / Automática
AÑO	2011-2016
MEDIDAS	



HNJ1-98 | **39037511**

NOMBRE	SOPORTE MOTOR
LADO	IZQUIERDO
LINEA	CRUZE
MOTOR	1.4 (Turbo)
COMBUSTIBLE	Gasolina
TRANSMISION	Automática
AÑO	2017-2018
MEDIDAS	



HNJ2-10 | **13219090**

NOMBRE	BUJE
LADO	TIJERA
LINEA	CRUZE
MOTOR	1.8
COMBUSTIBLE	Gasolina
TRANSMISION	Manual / Automática
AÑO	2011-2016
MEDIDAS	



HNJ2-11 | **13230774**

NOMBRE	BUJE
LADO	TIJERA (PUÑO)
LINEA	CRUZE
MOTOR	1.8
COMBUSTIBLE	Gasolina
TRANSMISION	Manual / Automática
AÑO	2011-2016
MEDIDAS	



CRUZE

HNJ2-12	13313230
NOMBRE	BUJE
LADO	PUENTE TRASERO
LINEA	CRUZE
MOTOR	1.8
COMBUSTIBLE	Gasolina
TRANSMISION	Manual / Automática
AÑO	2011-2016
MEDIDAS	



EQUINOX

HNJ1-99	84304334
NOMBRE	SOPORTE MOTOR
LADO	DERECHO
LINEA	EQUINOX (TURBO)
MOTOR	1.5
COMBUSTIBLE	Gasolina
TRANSMISION	Automática
AÑO	2018-2023
MEDIDAS	



HNJ1-01	84157573
NOMBRE	SOPORTE MOTOR
LADO	IZQUIERDO
LINEA	EQUINOX (TURBO)
MOTOR	1.5
COMBUSTIBLE	Gasolina
TRANSMISION	Automática
AÑO	2018-2023
MEDIDAS	



HNJ1-02	84146943
NOMBRE	SOPORTE MOTOR
LADO	TRASERO
LINEA	EQUINOX (TURBO)
MOTOR	1.5
COMBUSTIBLE	Gasolina
TRANSMISION	Automática
AÑO	2018-2023
MEDIDAS	



ESTEEM

HNJ1-92 | **11720-62G10**

NOMBRE	SOPORTE MOTOR
LADO	DELANTERO
LINEA	ESTEEM
MOTOR	1.3 / 1.6 (16V)
COMBUSTIBLE	Gasolina
TRANSMISION	Manual / Automática
AÑO	1995-2006
MEDIDAS	



HNJ1-93 | **11610-60G10**

NOMBRE	SOPORTE MOTOR
LADO	DERECHO
LINEA	ESTEEM
MOTOR	1.3 / 1.6 (16V)
COMBUSTIBLE	Gasolina
TRANSMISION	Manual / Automática
AÑO	1995-2006
MEDIDAS	



H2-12 | **4554060B02**

NOMBRE	BUJE
LADO	TIJERA DELANTERA (PUÑO)
LINEA	ESTEEM
MOTOR	1.3 / 1.6 (16V)
COMBUSTIBLE	Gasolina
TRANSMISION	Manual / Automática
AÑO	1995-2006
MEDIDAS	Ø INT: 22mm - Ø EXT: 59mm - Long: 51mm



X 10 UND.

H3-27

NOMBRE	ESTABILIZADORA
LADO	CENTRAL
LINEA	ESTEEM
MOTOR	1.3 / 1.6 (16V)
COMBUSTIBLE	Gasolina
TRANSMISION	Manual / Automática
AÑO	
MEDIDAS	Ø INT: 13mm - Ø EXT: 22mm - Long: 30mm



H11-10 | **4411882012**

NOMBRE	GUARDAPOLVO
LADO	EJE (LADO RUEDA)
LINEA	ESTEEM
MOTOR	1.3 / 1.6 (16V)
COMBUSTIBLE	Gasolina
TRANSMISION	Manual / Automática
AÑO	1995-2004
MEDIDAS	Ø PEQ: 20mm - Ø GRA: 69mm - Long: 91mm



GRASA + AMARRES

H11-10K | **4411882012**

NOMBRE	GUARDAPOLVO
LADO	EJE (LADO RUEDA)
LINEA	ESTEEM
MOTOR	1.3 / 1.6 (16V)
COMBUSTIBLE	Gasolina
TRANSMISION	Manual / Automática
AÑO	1995-2004
MEDIDAS	Ø PEQ: 20mm - Ø GRA: 69mm - Long: 91mm



H11-11 | **4411982012**

NOMBRE	GUARDAPOLVO
LADO	EJE (LADO CAJA) (TRICETA)
LINEA	ESTEEM
MOTOR	1.3 / 1.6 (16V)
COMBUSTIBLE	Gasolina
TRANSMISION	Manual / Automática
AÑO	1995-2004
MEDIDAS	Ø PEQ: 20mm - Ø GRA: 66mm - Long: 83mm



GRASA + AMARRES

H11-11K | **4411982012**

NOMBRE	GUARDAPOLVO
LADO	EJE (LADO CAJA) (TRICETA)
LINEA	ESTEEM
MOTOR	1.3 / 1.6 (16V)
COMBUSTIBLE	Gasolina
TRANSMISION	Manual / Automática
AÑO	1995-2004
MEDIDAS	Ø PEQ: 20mm - Ø GRA: 66mm - Long: 83mm



CONSULTA - COTIZA - COMPRA
www.HCcauchos.com
+57 322 434 9590

LUV

H1-37

NOMBRE	SOPORTE CABINA
LADO	CENTRAL (BUJE SENCILLO)
LINEA	LUV
MOTOR	1.6 / 2.2 / 2.3 / 3.2
COMBUSTIBLE	Gasolina / Diesel
TRANSMISION	Manual (4X2) / (4X4)
AÑO	1990-2006
MEDIDAS	Long: 80mm



H1-38

NOMBRE	SOPORTE CABINA
LADO	CENTRAL (TORNILLO Y BUJE)
LINEA	LUV
MOTOR	1.6 / 2.2 / 2.3 / 3.2
COMBUSTIBLE	Gasolina / Diesel
TRANSMISION	Manual (4X2) / (4X4)
AÑO	1990-2006
MEDIDAS	



H1-40 8944143930

NOMBRE	SOPORTE MOTOR
LADO	DERECHO
LINEA	LUV
MOTOR	1.6 / 2.0
COMBUSTIBLE	Gasolina
TRANSMISION	Manual (4X2) / (4X4)
AÑO	1990-2006
MEDIDAS	



H1-41 8944143940

NOMBRE	SOPORTE MOTOR
LADO	IZQUIERDO
LINEA	LUV
MOTOR	1.6 / 2.0
COMBUSTIBLE	Gasolina
TRANSMISION	Manual (4X2) / (4X4)
AÑO	1990-2006
MEDIDAS	



H1-42 8944824050

NOMBRE	SOPORTE MOTOR
LADO	DERECHO
LINEA	LUV
MOTOR	2.3
COMBUSTIBLE	Gasolina
TRANSMISION	Manual (4X2) / (4X4)
AÑO	1990-2006
MEDIDAS	



H1-43 8944824060

NOMBRE	SOPORTE MOTOR
LADO	IZQUIERDO
LINEA	LUV
MOTOR	2.3
COMBUSTIBLE	Gasolina
TRANSMISION	Manual (4X2) / (4X4)
AÑO	1990-2006
MEDIDAS	



H1-46 8944583832

NOMBRE	SOPORTE CAJA
LADO	
LINEA	LUV
MOTOR	2.3
COMBUSTIBLE	Gasolina
TRANSMISION	Manual (4X2)
AÑO	1990-2006
MEDIDAS	



H1-47 8941359851

NOMBRE	SOPORTE CAJA
LADO	
LINEA	LUV
MOTOR	1.6 / 2.0
COMBUSTIBLE	Gasolina
TRANSMISION	Manual (4X2) / (4X4)
AÑO	1990-2006
MEDIDAS	



H1-59 894441510

NOMBRE	SOPORTE CAJA
LADO	
LINEA	LUV
MOTOR	2.3
COMBUSTIBLE	Gasolina
TRANSMISION	Manual (4X4)
AÑO	1990-2006
MEDIDAS	



H1-65 8944048622

NOMBRE	SOPORTE CAJA
LADO	
LINEA	LUV
MOTOR	1.6
COMBUSTIBLE	Gasolina
TRANSMISION	Manual (4X4)
AÑO	1990-2006
MEDIDAS	

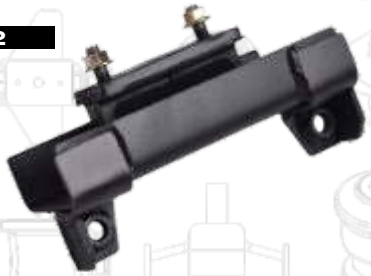

H1-95

NOMBRE	SOPORTE MOTOR
LADO	IZQUIERDO
LINEA	LUV
MOTOR	2.2
COMBUSTIBLE	Diesel
TRANSMISION	Manual (4X2) / (4X4)
AÑO	1990-2006
MEDIDAS	



H1-96

NOMBRE	SOPORTE MOTOR
LADO	DERECHO
LINEA	LUV
MOTOR	2.2
COMBUSTIBLE	Diesel
TRANSMISION	Manual (4X2) / (4X4)
AÑO	1990-2006
MEDIDAS	



LUV

X 10 UND.

H2-2 | **8942231680**



NOMBRE	BUJE
LADO	RESORTE (OJO) TRASERO
LINEA	LUV
MOTOR	1.6 / 2.2 / 2.3 / 3.2
COMBUSTIBLE	Gasolina / Diesel
TRANSMISION	Manual (4X2) / (4X4)
AÑO	1990-2006
MEDIDAS	Ø INT: 18mm - Ø EXT: 39mm - Long: 34mm

X 10 UND.

H2-3 | **9275484**



NOMBRE	BUJE
LADO	EXOSTO (DELANTERO) (CAUCHO)
LINEA	LUV
MOTOR	1.6 / 2.2 / 2.3 / 3.2
COMBUSTIBLE	Gasolina / Diesel
TRANSMISION	Manual (4X2) / (4X4)
AÑO	1980-1995
MEDIDAS	Ø INT: 26mm - Ø EXT: 42mm - Long: 37mm

X 10 UND.

H2-4 | **8942236990**



NOMBRE	BUJE
LADO	TEMPLETE
LINEA	LUV
MOTOR	1.6
COMBUSTIBLE	Gasolina / Diesel
TRANSMISION	Manual (4X2) / (4X4)
AÑO	1990-2006
MEDIDAS	Ø INT: 17mm - Ø EXT: 45mm - Long: 21mm

X 10 UND.

H2-5 | **8942343190**



NOMBRE	BUJE
LADO	BALANCIN MUELLE TRASERO
LINEA	LUV
MOTOR	1.6 / 2.2
COMBUSTIBLE	Gasolina / Diesel
TRANSMISION	Manual (4X2) / (4X4)
AÑO	1987-2006
MEDIDAS	Ø INT: 18mm - Ø EXT: 29mm - Long: 38mm

X 10 UND.

H2-8 | **894436720**



NOMBRE	BUJE
LADO	TEMPLETE BARRA TENSORA
LINEA	LUV
MOTOR	1.6 / 2.2 / 2.3
COMBUSTIBLE	Gasolina / Diesel
TRANSMISION	Manual (4X2) / (4X4)
AÑO	1990-2006
MEDIDAS	Ø INT: 23mm - Ø EXT: 38mm - Long: 33mm

H2-24 | **8942265572**



NOMBRE	BUJE
LADO	TIJERA SUPERIOR
LINEA	LUV
MOTOR	1.6
COMBUSTIBLE	Gasolina / Diesel
TRANSMISION	Manual (4X2) / (4X4)
AÑO	1982-1989
MEDIDAS	Ø INT: 18mm - Ø EXT: 36mm - Long: 46mm

H2-25 | **8944088411**



NOMBRE	BUJE
LADO	TIJERA INFERIOR DELANTERA
LINEA	LUV
MOTOR	1.6 / 2.2 / 2.3 / 2.5 / 2.8
COMBUSTIBLE	Gasolina
TRANSMISION	Manual (4X2)
AÑO	1987-2006
MEDIDAS	Ø INT: 14mm - Ø EXT: 36mm - Long: 63mm

H2-26 | **8944088403**



NOMBRE	BUJE
LADO	TIJERA SUPERIOR DELANTERA
LINEA	LUV
MOTOR	1.6 / 2.2 / 2.3 / 2.5 / 2.8
COMBUSTIBLE	Gasolina / Diesel
TRANSMISION	Manual (4X2) / (4X4)
AÑO	1987-2006
MEDIDAS	Ø INT: 18mm - Ø EXT: 38mm - Long: 45mm

H2-27 | **8942233660**



NOMBRE	BUJE
LADO	TIJERA INFERIOR DELANTERA (CORTO)
LINEA	LUV
MOTOR	2.2 / 2.3 / 2.8
COMBUSTIBLE	Gasolina / Diesel
TRANSMISION	Manual (4X4)
AÑO	1988-2006
MEDIDAS	Ø INT: 16mm - Ø EXT: 36mm - Long: 56mm

H2-28 | **94029686**



NOMBRE	BUJE
LADO	TIJERA INFERIOR DELANTERA
LINEA	LUV
MOTOR	1.6
COMBUSTIBLE	Gasolina / Diesel
TRANSMISION	Manual (4X4)
AÑO	1982-1989
MEDIDAS	Ø INT: 22mm - Ø EXT: 42mm - Long: 66mm

H2-29 | **8944088420**



NOMBRE	BUJE
LADO	TIJERA INFERIOR TRASERA
LINEA	LUV
MOTOR	2.2 / 2.3 / 2.8
COMBUSTIBLE	Gasolina / Diesel
TRANSMISION	Manual (4X4)
AÑO	1988-2006
MEDIDAS	Ø INT: 18mm - Ø EXT: 44mm - Long: 85mm

H2-32 | **894226990**



NOMBRE	BUJE
LADO	BARRA TENSORA (KIT)
LINEA	LUV
MOTOR	1.6
COMBUSTIBLE	Gasolina / Diesel
TRANSMISION	Manual (4X2) / (4X4)
AÑO	1990-2006
MEDIDAS	Ø INT: 17mm - Ø EXT: 45mm - Long: 21mm

LUV

H2-33 — 894436720

NOMBRE	BUJE BARRA TENSORA DELANTERA (KIT)
LADO	
LINEA	LUV
MOTOR	2.3 / 2.5 / 2.8
COMBUSTIBLE	Gasolina / Diesel
TRANSMISION	Manual (4X2) / (4X4)
AÑO	1987-2006
MEDIDAS	Ø INT: 23mm - Ø EXT: 38mm - Long: 33mm



X 10 UND.

H3-1

NOMBRE	ESTABILIZADORA
LADO	CENTRAL
LINEA	LUV
MOTOR	2.2 / 2.3 / 2.5 / 2.8
COMBUSTIBLE	Gasolina / Diesel
TRANSMISION	Manual (4X2) / (4X4)
AÑO	1982-1986
MEDIDAS	Ø INT: 16mm X 19mm - Ø EXT: 34mm - Long: 67mm



X 10 UND.

H3-10 — 8944594591

NOMBRE	ESTABILIZADORA
LADO	BARRA DELANTERA
LINEA	LUV
MOTOR	1.6 / 2.2 / 2.3
COMBUSTIBLE	Gasolina / Diesel
TRANSMISION	Manual (4X2) / (4X4)
AÑO	1990-2006
MEDIDAS	Ø INT: 25mm - Ø EXT: 35mm - Long: 40mm



H4-24

NOMBRE	TOPE
LADO	TIJERA INFERIOR
LINEA	LUV
MOTOR	1.6 / 2.2 / 2.3 / 3.2
COMBUSTIBLE	Gasolina / Diesel
TRANSMISION	Manual (4X2) / (4X4)
AÑO	1990-2006
MEDIDAS	



H4-26 — 8942231482

NOMBRE	TOPE CHASIS
LADO	
LINEA	LUV
MOTOR	1.6
COMBUSTIBLE	Gasolina / Diesel
TRANSMISION	Manual (4X2) / (4X4)
AÑO	1990-2006
MEDIDAS	



H4-30

NOMBRE	TOPE
LADO	TIJERA SUPERIOR (PRESION)
LINEA	LUV
MOTOR	2.3
COMBUSTIBLE	Gasolina / Diesel
TRANSMISION	Manual (4X2) / (4X4)
AÑO	1990-2006
MEDIDAS	



H2-50 — RB-410

NOMBRE	BUJE
LADO	MUELLE
LINEA	LUV
MOTOR	1.6 / 2.3
COMBUSTIBLE	Gasolina / Diesel
TRANSMISION	Manual (4X4)
AÑO	1990-2006
MEDIDAS	Ø INT: 14mm - Ø EXT: 40mm - Long: 71mm



X 10 UND.

H3-2

NOMBRE	ESTABILIZADORA
LADO	CENTRAL
LINEA	LUV
MOTOR	1.6
COMBUSTIBLE	Gasolina / Diesel
TRANSMISION	Manual (4X2) / (4X4)
AÑO	1990-2006
MEDIDAS	Ø INT: 22mm - Ø EXT: 32mm - Long: 35mm



H4-1 — 89423489721

NOMBRE	TOPE CHASIS
LADO	TRASERO
LINEA	LUV
MOTOR	2.3
COMBUSTIBLE	Gasolina / Diesel
TRANSMISION	Manual (4X2) / (4X4)
AÑO	1990-2006
MEDIDAS	



H4-25 — 8942373960

NOMBRE	TOPE
LADO	TIJERA SUPERIOR
LINEA	LUV
MOTOR	1.6 / 2.3
COMBUSTIBLE	Gasolina / Diesel
TRANSMISION	Manual (4X2) / (4X4)
AÑO	1990-2006
MEDIDAS	



H4-27

NOMBRE	TOPE
LADO	TIJERA INFERIOR / SUPERIOR
LINEA	LUV
MOTOR	2.3
COMBUSTIBLE	Gasolina / Diesel
TRANSMISION	Manual (4X4)
AÑO	1990-2006
MEDIDAS	



X 10 UND.

H4-37

NOMBRE	TOPE
LADO	TIJERA (PRESION)
LINEA	LUV
MOTOR	1.6 / 2.2 / 2.3 / 3.2
COMBUSTIBLE	Gasolina / Diesel
TRANSMISION	Manual (4X2) / (4X4)
AÑO	1990-2006
MEDIDAS	



LUV

H10-1

NOMBRE	TAPA ACEITE
LADO	(NITRILO)
LINEA	LUV
MOTOR	1.6 / 2.2 / 2.3 / 3.2
COMBUSTIBLE	Gasolina / Diesel
TRANSMISION	Manual (4X2) / (4X4)
AÑO	1990-2006
MEDIDAS	



H11-1 894313080

NOMBRE	GUARDAPOLVO
LADO	EJE (LADO RUEDA)
LINEA	LUV
MOTOR	2.3
COMBUSTIBLE	Gasolina / Diesel
TRANSMISION	Manual (4X2) / (4X4)
AÑO	1990-2006
MEDIDAS	Ø PEQ: 25mm - Ø GRA: 84mm - Long: 96mm



GRASA + AMARRES

H11-1K 894313080

NOMBRE	GUARDAPOLVO
LADO	EJE (LADO RUEDA)
LINEA	LUV
MOTOR	2.3
COMBUSTIBLE	Gasolina / Diesel
TRANSMISION	Manual (4X2) / (4X4)
AÑO	1990-2006
MEDIDAS	Ø PEQ: 25mm - Ø GRA: 84mm - Long: 96mm



H11-2

NOMBRE	GUARDAPOLVO
LADO	EJE (LADO CAJA)
LINEA	LUV
MOTOR	2.3
COMBUSTIBLE	Gasolina / Diesel
TRANSMISION	Manual (4X2) / (4X4)
AÑO	1990-2006
MEDIDAS	Ø PEQ: 25mm - Ø GRA: 80mm - Long: 93mm



GRASA + AMARRES

H11-2K

NOMBRE	GUARDAPOLVO
LADO	EJE (LADO CAJA)
LINEA	LUV
MOTOR	2.3
COMBUSTIBLE	Gasolina / Diesel
TRANSMISION	Manual (4X2) / (4X4)
AÑO	1990-2006
MEDIDAS	Ø PEQ: 25mm - Ø GRA: 80mm - Long: 93mm



H11-3

NOMBRE	GUARDAPOLVO
LADO	HORQUILLA (INTERNO)
LINEA	LUV
MOTOR	1.6 / 2.2 / 2.3 / 3.2
COMBUSTIBLE	Gasolina / Diesel
TRANSMISION	Manual (4X2) / (4X4)
AÑO	1990-2006
MEDIDAS	



H11-8

NOMBRE	GUARDAPOLVO
LADO	EJE (LADO RUEDA)
LINEA	LUV
MOTOR	1.6
COMBUSTIBLE	Gasolina / Diesel
TRANSMISION	Manual (4X2) / (4X4)
AÑO	1990-2006
MEDIDAS	Ø PEQ: 25mm - Ø GRA: 80mm - Long: 93mm



GRASA + AMARRES

H11-8K

NOMBRE	GUARDAPOLVO
LADO	EJE (LADO RUEDA)
LINEA	LUV
MOTOR	1.6
COMBUSTIBLE	Gasolina / Diesel
TRANSMISION	Manual (4X2) / (4X4)
AÑO	1990-2006
MEDIDAS	Ø PEQ: 25mm - Ø GRA: 80mm - Long: 93mm



H11-9

NOMBRE	GUARDAPOLVO
LADO	EJE (LADO CAJA)
LINEA	LUV
MOTOR	1.6
COMBUSTIBLE	Gasolina / Diesel
TRANSMISION	Manual (4X2) / (4X4)
AÑO	1990-2006
MEDIDAS	Ø PEQ: 22mm - Ø GRA: 72mm - Long: 77mm



GRASA + AMARRES

H11-9K

NOMBRE	GUARDAPOLVO
LADO	EJE (LADO CAJA)
LINEA	LUV
MOTOR	1.6
COMBUSTIBLE	Gasolina / Diesel
TRANSMISION	Manual (4X2) / (4X4)
AÑO	1990-2006
MEDIDAS	Ø PEQ: 22mm - Ø GRA: 72mm - Long: 77mm



H12-4

NOMBRE	CAUCHO
LADO	BALINERA CARDAN
LINEA	LUV
MOTOR	1.6
COMBUSTIBLE	Gasolina / Diesel
TRANSMISION	Manual (4X2) / (4X4)
AÑO	1990-2006
MEDIDAS	



H12-5

NOMBRE	CAUCHO
LADO	BALINERA CARDAN
LINEA	LUV
MOTOR	2.3
COMBUSTIBLE	Gasolina / Diesel
TRANSMISION	Manual (4X2) / (4X4)
AÑO	1990-2006
MEDIDAS	



LUV

HSC-4 **894328799-0**

NOMBRE	SOPORTE CARDAN
LADO	
LINEA	LUV
MOTOR	2.3
COMBUSTIBLE	Gasolina / Diesel
TRANSMISION	Manual (4X4)
AÑO	1990-2006
MEDIDAS	RODAMIENTO 6206-2RS (30mm x 62mm x 16mm)



HSC-6 **8-94222-970-0**

NOMBRE	SOPORTE CARDAN
LADO	
LINEA	LUV
MOTOR	1.6 / 2.3
COMBUSTIBLE	Gasolina / Diesel
TRANSMISION	Manual (4X2) / (4X4)
AÑO	1983-1987
MEDIDAS	RODAMIENTO 6205-2RS (25mm x 52mm x 15mm)



HSC-7 **8-94328799-0**

NOMBRE	SOPORTE CARDAN
LADO	
LINEA	LUV
MOTOR	1.6
COMBUSTIBLE	Gasolina / Diesel
TRANSMISION	Manual (4X2) / (4X4)
AÑO	1990-2006
MEDIDAS	RODAMIENTO 6206-2RS (30mm x 62mm x 16mm)



HSC-10 **8-97942877-0**

NOMBRE	SOPORTE CARDAN
LADO	
LINEA	LUV
MOTOR	2.3
COMBUSTIBLE	Gasolina / Diesel
TRANSMISION	Manual (4X4)
AÑO	1990-2006
MEDIDAS	RODAMIENTO 6206-2RS (30mm x 62mm x 16mm)



HSC-12 **8-94222972-0**

NOMBRE	SOPORTE CARDAN
LADO	
LINEA	LUV
MOTOR	2.3
COMBUSTIBLE	Gasolina
TRANSMISION	Manual (4X2)
AÑO	1990-2006
MEDIDAS	RODAMIENTO 6206-2RS (30mm x 62mm x 16mm)



HBM-3

NOMBRE	BALANCIN
LADO	(BUJE CAUCHO)
LINEA	LUV
MOTOR	1.6
COMBUSTIBLE	Gasolina / Diesel
TRANSMISION	Manual (4X2) / (4X4)
AÑO	1990-2006
MEDIDAS	



HBMS-3

NOMBRE	BALANCIN
LADO	(SIN BUJE)
LINEA	LUV
MOTOR	1.6
COMBUSTIBLE	Gasolina / Diesel
TRANSMISION	Manual (4X2) / (4X4)
AÑO	1990-2006
MEDIDAS	



HBM-4

NOMBRE	BALANCIN
LADO	(BUJE CAUCHO)
LINEA	LUV
MOTOR	1.6 / 2.2 / 2.3 / 3.2
COMBUSTIBLE	Gasolina / Diesel
TRANSMISION	Manual (4X2) / (4X4)
AÑO	1990-2006
MEDIDAS	



HBMS-4

NOMBRE	BALANCIN
LADO	(SIN BUJE)
LINEA	LUV
MOTOR	1.6 / 2.2 / 2.3 / 3.2
COMBUSTIBLE	Gasolina / Diesel
TRANSMISION	Manual (4X2) / (4X4)
AÑO	1990-2006
MEDIDAS	

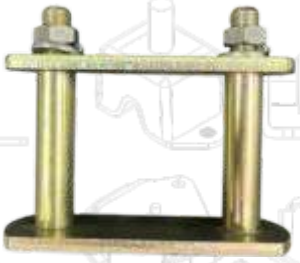

HBM-5

NOMBRE	BALANCIN
LADO	(BUJE CAUCHO)
LINEA	LUV
MOTOR	2.3
COMBUSTIBLE	Gasolina / Diesel
TRANSMISION	Manual (4X2) / (4X4)
AÑO	1990-2006
MEDIDAS	



HBMS-5

NOMBRE	BALANCIN
LADO	(SIN BUJE)
LINEA	LUV
MOTOR	2.3
COMBUSTIBLE	Gasolina / Diesel
TRANSMISION	Manual (4X2) / (4X4)
AÑO	1990-2006
MEDIDAS	



HBM-6

NOMBRE	BALANCIN
LADO	(BUJE CAUCHO)
LINEA	LUV
MOTOR	2.3
COMBUSTIBLE	Gasolina / Diesel
TRANSMISION	Manual (4X2) / (4X4)
AÑO	1990-2006
MEDIDAS	



LUV

HBMS-6

NOMBRE	BALANCIN
LADO	(SIN BUJE)
LINEA	LUV
MOTOR	2.3
COMBUSTIBLE	Gasolina / Diesel
TRANSMISION	Manual (4X2) / (4X4)
AÑO	1990-2006
MEDIDAS	



HBM-9

NOMBRE	BALANCIN
LADO	(BUJE CAUCHO) (LARGO)
LINEA	LUV
MOTOR	2.3
COMBUSTIBLE	Gasolina / Diesel
TRANSMISION	Manual (4X2) / (4X4)
AÑO	1990-2006
MEDIDAS	



HBMS-9

NOMBRE	BALANCIN
LADO	(SIN BUJE)
LINEA	LUV
MOTOR	2.3
COMBUSTIBLE	Gasolina / Diesel
TRANSMISION	Manual (4X2) / (4X4)
AÑO	1990-2006
MEDIDAS	



LUV D-MAX

H1-89 897039-190-3

NOMBRE	SOPORTE MOTOR
LADO	IZQUIERDO
LINEA	LUV D-MAX
MOTOR	2.5
COMBUSTIBLE	Diesel
TRANSMISION	Manual (4X2) / (4X4)
AÑO	2010-2018
MEDIDAS	



H1-90 897039-189-3

NOMBRE	SOPORTE MOTOR
LADO	DERECHO
LINEA	LUV D-MAX
MOTOR	2.5
COMBUSTIBLE	Diesel
TRANSMISION	Manual (4X2) / (4X4)
AÑO	2010-2018
MEDIDAS	



H1-02 8973672850

NOMBRE	SOPORTE CABINA
LADO	TRASERO
LINEA	LUV D-MAX
MOTOR	2.4 / 2.5 / 3.0 / 3.5
COMBUSTIBLE	Gasolina / Diesel
TRANSMISION	Manual (4X2) / (4X4)
AÑO	2005-2014
MEDIDAS	Long: 102mm



H1-03 8973672860

NOMBRE	SOPORTE CABINA
LADO	DELANTERO
LINEA	LUV D-MAX
MOTOR	2.4 / 2.5 / 3.0 / 3.5
COMBUSTIBLE	Gasolina / Diesel
TRANSMISION	Manual (4X2) / (4X4)
AÑO	2005-2014
MEDIDAS	Long: 82mm



LUV D-MAX

H1-07 | **8980513360**

NOMBRE	SOPORTE CAJA
LADO	
LINEA	LUV D-MAX
MOTOR	3.0
COMBUSTIBLE	Diesel
TRANSMISION	Manual (4X4)
AÑO	2006-2012
MEDIDAS	



H1-08 | **8972349762**

NOMBRE	SOPORTE MOTOR
LADO	DERECHO
LINEA	LUV D-MAX
MOTOR	3.0
COMBUSTIBLE	Diesel
TRANSMISION	Manual (4X4)
AÑO	2006-2012
MEDIDAS	



H1-09 | **8972349772**

NOMBRE	SOPORTE MOTOR
LADO	IZQUIERDO
LINEA	LUV D-MAX
MOTOR	3.0
COMBUSTIBLE	Diesel
TRANSMISION	Manual (4X4)
AÑO	2006-2012
MEDIDAS	



H1-029 | **898051332-0**

NOMBRE	SOPORTE MOTOR
LADO	IZQUIERDO
LINEA	LUV D-MAX
MOTOR	3.5
COMBUSTIBLE	Gasolina
TRANSMISION	Manual (4X2) / (4X4)
AÑO	2006-2010
MEDIDAS	



H1-030 | **8-98051333-0**

NOMBRE	SOPORTE MOTOR
LADO	DERECHO
LINEA	LUV D-MAX
MOTOR	3.5
COMBUSTIBLE	Gasolina
TRANSMISION	Manual (4X2) / (4X4)
AÑO	2006-2010
MEDIDAS	



H1-039 | **8981810722**

NOMBRE	SOPORTE CAJA
LADO	
LINEA	LUV D-MAX
MOTOR	2.5 / 3.5
COMBUSTIBLE	Diesel
TRANSMISION	Manual (4X4)
AÑO	2006-2010
MEDIDAS	



H1-043 | **8-98075376-2**

NOMBRE	SOPORTE MOTOR
LADO	IZQUIERDO
LINEA	LUV D-MAX
MOTOR	2.5 / 3.0
COMBUSTIBLE	Diesel
TRANSMISION	Manual (4X4)
AÑO	2006-2012
MEDIDAS	



H1-044 | **8-98250592-0**

NOMBRE	SOPORTE MOTOR
LADO	DERECHO
LINEA	LUV D-MAX
MOTOR	2.5 / 3.0
COMBUSTIBLE	Diesel
TRANSMISION	Manual (4X4)
AÑO	2006-2012
MEDIDAS	



H2-26 | **8944088403**

NOMBRE	BUJE
LADO	TIJERA SUPERIOR DELANTERA
LINEA	LUV D-MAX
MOTOR	3.0 / 3.5
COMBUSTIBLE	Gasolina / Diesel
TRANSMISION	Manual (4X4)
AÑO	2005-2014
MEDIDAS	Ø INT: 18mm - Ø EXT: 38mm - Long: 45mm



H2-35 | **8973641740**

NOMBRE	BUJE
LADO	TIJERA SUPERIOR
LINEA	LUV D-MAX
MOTOR	2.5 / 3.0 / 3.5
COMBUSTIBLE	Gasolina / Diesel
TRANSMISION	Manual (4X2)
AÑO	2013-Adelante
MEDIDAS	Ø INT: 14mm - Ø EXT: 43mm - Long: 47mm



H2-36 | **8973641730**

NOMBRE	BUJE
LADO	TIJERA INFERIOR
LINEA	LUV D-MAX
MOTOR	2.5 / 3.0 / 3.5
COMBUSTIBLE	Gasolina / Diesel
TRANSMISION	Manual (4X2)
AÑO	2005-Adelante
MEDIDAS	Ø INT: 16mm - Ø EXT: 42mm - Long: 58mm



H2-40 |

NOMBRE	BUJE
LADO	AMORTIGUADOR
LINEA	LUV D-MAX
MOTOR	2.5 / 3.0 / 3.5
COMBUSTIBLE	Gasolina / Diesel
TRANSMISION	Manual (4X2) / (4X4)
AÑO	2005-Adelante
MEDIDAS	Ø INT: 14mm - Ø EXT: 40mm - Long: 42mm



LUV D-MAX

H2-49

NOMBRE	BUJE
LADO	TIJERA SUPERIOR
LINEA	LUV D-MAX
MOTOR	2.5 / 3.0 / 3.5
COMBUSTIBLE	Gasolina / Diesel
TRANSMISION	Manual (4X2) / (4X4)
AÑO	2005-Adelante
MEDIDAS	Ø INT: 18mm - Ø EXT: 38mm - Long: 47mm



H2-50 **RB-410**

NOMBRE	BUJE
LADO	MUELLE
LINEA	LUV D-MAX
MOTOR	3.0 / 3.5
COMBUSTIBLE	Gasolina / Diesel
TRANSMISION	Manual (4X4)
AÑO	2005-Adelante
MEDIDAS	Ø INT: 14mm - Ø EXT: 40mm - Long: 71mm

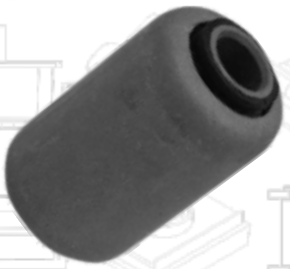

H2-51 **8973641760**

NOMBRE	BUJE
LADO	TIJERA INFERIOR
LINEA	LUV D-MAX
MOTOR	3.0 / 3.5
COMBUSTIBLE	Gasolina / Diesel
TRANSMISION	Manual (4X4)
AÑO	2005-Adelante
MEDIDAS	Ø INT: 16mm - Ø EXT: 36mm - Long: 59mm



X 10 UND.

H2-57

NOMBRE	BUJE
LADO	MUELLE
LINEA	LUV D-MAX
MOTOR	2.5 / 3.0 / 3.5
COMBUSTIBLE	Gasolina / Diesel
TRANSMISION	Manual (4X2) / (4X4)
AÑO	2005-Adelante
MEDIDAS	Ø INT: 18mm - Ø EXT: 29mm - Long: 38mm



H2-64 **8-97947087-1**

NOMBRE	BUJE
LADO	TIJERA INFERIOR
LINEA	LUV D-MAX
MOTOR	2.5
COMBUSTIBLE	Gasolina / Diesel
TRANSMISION	Manual (4X4)
AÑO	2012-2017
MEDIDAS	Ø INT: 16mm - Ø EXT: 47mm - Long: 66mm



H2-66 **56219-4KH7A**

NOMBRE	BUJE
LADO	AMORTIGUADOR DELANTERO
LINEA	LUV D-MAX
MOTOR	2.5 (16V)
COMBUSTIBLE	Diesel
TRANSMISION	Manual (4X4)
AÑO	2010-2018
MEDIDAS	Ø INT: 14mm - Ø EXT: 37mm - Long: 42mm



X 10 UND.

H3-18 **8972470830**

NOMBRE	ESTABILIZADORA
LADO	CENTRAL
LINEA	LUV D-MAX
MOTOR	2.5 / 2.8 / 3.0
COMBUSTIBLE	Gasolina / Diesel
TRANSMISION	Manual (4X2) / (4X4)
AÑO	2005-Adelante
MEDIDAS	Ø INT: 24mm - Ø EXT: 37mm - Long: 42mm



X 10 UND.

H3-22 **89972470830**

NOMBRE	ESTABILIZADORA
LADO	CAJA DIRECCIÓN
LINEA	LUV D-MAX
MOTOR	2.5 / 3.0 / 3.5
COMBUSTIBLE	Gasolina / Diesel
TRANSMISION	Manual (4X2) / (4X4)
AÑO	2005-Adelante
MEDIDAS	Ø INT: 52mm - Ø EXT: 57mm X 61mm - Long: 46mm



H4-40

NOMBRE	TOPE CHASIS
LADO	TRASERO
LINEA	LUV D-MAX
MOTOR	2.5 / 3.0 / 3.5
COMBUSTIBLE	Gasolina / Diesel
TRANSMISION	Manual (4X2) / (4X4)
AÑO	2005-Adelante
MEDIDAS	



H7-5 **8979445150**

NOMBRE	FUELLE
LADO	DIRECCIÓN
LINEA	LUV D-MAX
MOTOR	2.5 / 3.0 / 3.5
COMBUSTIBLE	Gasolina / Diesel
TRANSMISION	Manual (4X2) / (4X4)
AÑO	2005-Adelante
MEDIDAS	Ø PEQ: 18mm - Ø GRA: 55mm - Long: 194mm



H10-2

NOMBRE	TAPA ACEITE
LADO	(NITRILO)
LINEA	LUV D-MAX
MOTOR	2.5 / 3.0 / 3.5
COMBUSTIBLE	Gasolina / Diesel
TRANSMISION	Manual (4X2) / (4X4)
AÑO	2005-Adelante
MEDIDAS	



H11-14

NOMBRE	GUARDAPOLVO
LADO	EJE (LADO RUEDA)
LINEA	LUV D-MAX
MOTOR	2.5 / 3.0 / 3.5
COMBUSTIBLE	Gasolina / Diesel
TRANSMISION	Manual (4X2) / (4X4)
AÑO	2005-Adelante
MEDIDAS	Ø PEQ: 24mm - Ø GRA: 80mm - Long: 126mm



LUV D-MAX

GRASA + AMARRES

H11-14K

NOMBRE	GUARDAPOLVO
LADO	EJE (LADO RUEDA)
LINEA	LUV D-MAX
MOTOR	2.5 / 3.0 / 3.5
COMBUSTIBLE	Gasolina / Diesel
TRANSMISION	Manual (4X2) / (4X4)
AÑO	2005-Adelante
MEDIDAS	Ø PEQ: 24mm - Ø GRA: 80mm - Long: 126mm



H11-15

NOMBRE	GUARDAPOLVO
LADO	EJE (LADO CAJA)
LINEA	LUV D-MAX
MOTOR	2.5 / 3.0 / 3.5
COMBUSTIBLE	Gasolina / Diesel
TRANSMISION	Manual (4X2) / (4X4)
AÑO	2005-Adelante
MEDIDAS	Ø PEQ: 27mm - Ø GRA: 88mm - Long: 99mm



GRASA + AMARRES

H11-15K

NOMBRE	GUARDAPOLVO
LADO	EJE (LADO CAJA)
LINEA	LUV D-MAX
MOTOR	2.5 / 3.0 / 3.5
COMBUSTIBLE	Gasolina / Diesel
TRANSMISION	Manual (4X2) / (4X4)
AÑO	2005-Adelante
MEDIDAS	Ø PEQ: 27mm - Ø GRA: 88mm - Long: 99mm



HSC-7 8-94328799-0

NOMBRE	SOPORTE CARDAN
LADO	
LINEA	LUV D-MAX
MOTOR	2.5 / 3.0 / 3.5
COMBUSTIBLE	Gasolina / Diesel
TRANSMISION	Manual (4X2) / (4X4)
AÑO	2005-Adelante
MEDIDAS	RODAMIENTO 6206-2RS (30mm x 62mm x 16mm)



HSC-9 8-97942-876-0/70

NOMBRE	SOPORTE CARDAN
LADO	(KIT)
LINEA	LUV D-MAX
MOTOR	2.5 / 3.0 / 3.5
COMBUSTIBLE	Gasolina / Diesel
TRANSMISION	Manual (4X2) / (4X4)
AÑO	2005-Adelante
MEDIDAS	RODAMIENTO 6206-2RS (30mm x 62mm x 16mm)



HSC-10 8-97942877-0

NOMBRE	SOPORTE CARDAN
LADO	
LINEA	LUV D-MAX
MOTOR	2.5 / 3.0 / 3.5
COMBUSTIBLE	Gasolina / Diesel
TRANSMISION	Manual (4X4)
AÑO	2005-Adelante
MEDIDAS	RODAMIENTO 6206-2RS (30mm x 62mm x 16mm)



HSC-11 8-97942876-0

NOMBRE	SOPORTE CARDAN
LADO	(KIT)
LINEA	LUV D-MAX
MOTOR	2.5 / 3.0
COMBUSTIBLE	Diesel
TRANSMISION	Manual (4X4)
AÑO	2005-Adelante
MEDIDAS	RODAMIENTO 6206-2RS (30mm x 62mm x 16mm)



HSC-13 9SA02-25310

NOMBRE	SOPORTE CARDAN
LADO	
LINEA	LUV D-MAX
MOTOR	2.5 / 3.0
COMBUSTIBLE	Diesel
TRANSMISION	Manual (4X4)
AÑO	2005-Adelante
MEDIDAS	RODAMIENTO 62/28-2RS (28mm x 58mm x 16mm)



HSC-16 8-97947656-0

NOMBRE	SOPORTE CARDAN
LADO	
LINEA	LUV D-MAX
MOTOR	2.5 / 3.0 / 3.5
COMBUSTIBLE	Gasolina / Diesel
TRANSMISION	Manual (4X2)
AÑO	2015-2018
MEDIDAS	RODAMIENTO 6206-2RS (30m x 62mm x 16mm)



HSC-17 8-97947660-0

NOMBRE	SOPORTE CARDAN
LADO	
LINEA	LUV D-MAX
MOTOR	2.5 / 3.0 / 3.5
COMBUSTIBLE	Gasolina / Diesel
TRANSMISION	Manual (4X4)
AÑO	2015-2018
MEDIDAS	RODAMIENTO 6206-2RS (30m x 62mm x 16mm)



HM-1

NOMBRE	MANGUERA
LADO	PURIFICADOR (PASO AIRE)
LINEA	LUV D-MAX
MOTOR	2.5 / 3.0 / 3.5
COMBUSTIBLE	Gasolina / Diesel
TRANSMISION	Manual (4X2) / (4X4)
AÑO	2005-Adelante
MEDIDAS	



HM-17

NOMBRE	MANGUERA
LADO	PURIFICADOR (PASO AIRE)
LINEA	LUV D-MAX
MOTOR	2.5 / 3.0 / 3.5
COMBUSTIBLE	Gasolina / Diesel
TRANSMISION	Manual (4X2) / (4X4)
AÑO	2005-Adelante
MEDIDAS	



N200

X 10 UND.

H2-22

NOMBRE	CAUCHO
LADO	BARRA TENSORA
LINEA	N200 / N300
MOTOR	1.2 (16V)
COMBUSTIBLE	Gasolina
TRANSMISION	Manual
AÑO	2009-Adelante
MEDIDAS	Ø INT: 15,5mm - Ø EXT: 44mm - Long: 29mm



X 10 UND.

H2-61

NOMBRE	BUJE
LADO	BARRA TENSORA
LINEA	N200 / N300
MOTOR	1.2 (16V)
COMBUSTIBLE	Gasolina
TRANSMISION	Manual
AÑO	2009-Adelante
MEDIDAS	Ø INT: 18mm - Ø EXT: 48mm - Long: 34mm



X 10 UND.

H3-29

NOMBRE	ESTABILIZADORA
LADO	CENTRAL
LINEA	N200 / N300
MOTOR	1.2 (16V)
COMBUSTIBLE	Gasolina
TRANSMISION	Manual
AÑO	2009-Adelante
MEDIDAS	Ø INT: 15mm - Ø EXT: 31mm X 34mm - Long: 42mm



H11-16

NOMBRE	GUARDAPOLVO
LADO	EJE (LADO RUEDA)
LINEA	N200
MOTOR	1.2 (16V)
COMBUSTIBLE	Gasolina
TRANSMISION	Manual
AÑO	2009-Adelante
MEDIDAS	Ø PEQ: 22mm - Ø GRA: 67mm - Long: 84mm



GRASA + AMARRES

H11-16K

NOMBRE	GUARDAPOLVO
LADO	EJE (LADO RUEDA)
LINEA	N200
MOTOR	1.2 (16V)
COMBUSTIBLE	Gasolina
TRANSMISION	Manual
AÑO	2009-Adelante
MEDIDAS	Ø PEQ: 22mm - Ø GRA: 67mm - Long: 84mm



HM-5

NOMBRE	MANGUERA
LADO	PURIFICADOR (PASO AIRE)
LINEA	N200
MOTOR	1.2 (16V)
COMBUSTIBLE	Gasolina
TRANSMISION	Manual
AÑO	2009-Adelante
MEDIDAS	



N300

X 10 UND.

H3-32 24510130

NOMBRE	ESTABILIZADORA
LADO	BARRA DELANTERA
LINEA	N300
MOTOR	1.2 (16V)
COMBUSTIBLE	Gasolina
TRANSMISION	Manual
AÑO	2012-Adelante
MEDIDAS	Ø INT: 17mm - Ø EXT: 37mm X 35mm - Long: 44mm



X 10 UND.

H3-33 24540490

NOMBRE	ESTABILIZADORA
LADO	BARRA DELANTERA
LINEA	N300
MOTOR	1.2 (16V)
COMBUSTIBLE	Gasolina
TRANSMISION	Manual
AÑO	2009-2012
MEDIDAS	Ø INT: 20mm - Ø EXT: 27mm X 29mm - Long: 39



H7-14

NOMBRE	FUELLE
LADO	CAJA DIRECCIÓN
LINEA	N300
MOTOR	1.2 (16V)
COMBUSTIBLE	Gasolina
TRANSMISION	Manual
AÑO	2008-Adelante
MEDIDAS	Ø PEQ: 13mm - Ø GRA: 52mm - Long: 180mm



CONSULTA - COTIZA - COMPRA
www.HCcauchos.com
+57 322 434 9590

ONIX

HI-045 | **13502180**

NOMBRE	SOPORTE AMORTIGUADOR
LADO	DELANTERO
LINEA	ONIX
MOTOR	1.0 / 1.4
COMBUSTIBLE	Gasolina
TRANSMISION	Manual / Automática
AÑO	2012-Adelante
MEDIDAS	



HI-045R | **13502180**

NOMBRE	SOPORTE AMORTIGUADOR
LADO	DELANTERO (CON RODAMIENTO)
LINEA	ONIX
MOTOR	1.0 / 1.4
COMBUSTIBLE	Gasolina
TRANSMISION	Manual / Automática
AÑO	2012-Adelante
MEDIDAS	



HNJ1-59 | **95164488**

NOMBRE	SOPORTE MOTOR
LADO	DERECHO
LINEA	ONIX
MOTOR	1.0 / 1.4
COMBUSTIBLE	Gasolina
TRANSMISION	Manual / Automática
AÑO	2012-2019
MEDIDAS	



HNJ1-60 | **95032353**

NOMBRE	SOPORTE MOTOR
LADO	IZQUIERDO (CAJA)
LINEA	ONIX
MOTOR	1.0 / 1.4
COMBUSTIBLE	Gasolina
TRANSMISION	Manual
AÑO	2012-2019
MEDIDAS	



HNJ1-62 | **95265891**

NOMBRE	SOPORTE MOTOR
LADO	IZQUIERDO (CAJA)
LINEA	ONIX
MOTOR	1.0 / 1.4
COMBUSTIBLE	Gasolina
TRANSMISION	Automática
AÑO	2012-2019
MEDIDAS	



HNJ1-63 | **95493722**

NOMBRE	SOPORTE MOTOR
LADO	TRASERO
LINEA	ONIX
MOTOR	1.0 / 1.4
COMBUSTIBLE	Gasolina
TRANSMISION	Manual / Automática
AÑO	2012-2019
MEDIDAS	



HNJ1-03 | **26299059**

NOMBRE	SOPORTE MOTOR
LADO	TRASERO
LINEA	ONIX
MOTOR	1.0 (Turbo)
COMBUSTIBLE	Gasolina
TRANSMISION	Manual / Automática
AÑO	2019-Adelante
MEDIDAS	



OPTRA

X 10 UND.

HI-013

NOMBRE	SOPORTE EXOSTO (CAUCHO)
LADO	
LINEA	OPTRA
MOTOR	1.4 / 1.8
COMBUSTIBLE	Gasolina
TRANSMISION	Manual / Automática
AÑO	2004-2014
MEDIDAS	



HI-023B | **96436399-96550234**

NOMBRE	SOPORTE MOTOR
LADO	IZQUIERDO (BUJE)
LINEA	OPTRA
MOTOR	1.4 / 1.6 / 1.8
COMBUSTIBLE	Gasolina
TRANSMISION	Manual / Automática
AÑO	2004-2013
MEDIDAS	



OPTRA

H1-024 | **96550315**

NOMBRE	SOPORTE MOTOR
LADO	DELANTERO
LINEA	OPTRA
MOTOR	1.4 / 1.6 / 1.8
COMBUSTIBLE	Gasolina
TRANSMISION	Manual / Automática
AÑO	2004-2013
MEDIDAS	



H1-025 | **96550261**

NOMBRE	SOPORTE MOTOR
LADO	TRASERO
LINEA	OPTRA
MOTOR	1.4 / 1.6 / 1.8
COMBUSTIBLE	Gasolina
TRANSMISION	Manual / Automática
AÑO	2004-2013
MEDIDAS	



HNJ1-28 | **96550225**

NOMBRE	SOPORTE MOTOR
LADO	DERECHO
LINEA	OPTRA
MOTOR	1.4 / 1.6 / 1.8
COMBUSTIBLE	Gasolina
TRANSMISION	Manual / Automática
AÑO	2004-2013
MEDIDAS	



HNJ1-29 | **96550232**

NOMBRE	SOPORTE MOTOR
LADO	IZQUIERDO (CAJA)
LINEA	OPTRA
MOTOR	1.4 / 1.6 / 1.8
COMBUSTIBLE	Gasolina
TRANSMISION	Manual / Automática
AÑO	2004-2013
MEDIDAS	



HNJ1-42 | **96457360**

NOMBRE	SOPORTE AMORTIGUADOR
LADO	TRASERO
LINEA	OPTRA
MOTOR	1.4 / 1.6 / 1.8
COMBUSTIBLE	Gasolina
TRANSMISION	Manual / Automática
AÑO	2004-2013
MEDIDAS	



HNJ1-43 | **96549921**

NOMBRE	SOPORTE AMORTIGUADOR
LADO	DELANTERO
LINEA	OPTRA
MOTOR	1.4 / 1.6 / 1.8
COMBUSTIBLE	Gasolina
TRANSMISION	Manual / Automática
AÑO	2004-2013
MEDIDAS	



H2-65 | **96378346**

NOMBRE	BUJE
LADO	TIJERA (PEQUEÑO)
LINEA	OPTRA
MOTOR	1.4 / 1.6 / 1.8
COMBUSTIBLE	Gasolina
TRANSMISION	Manual / Automática
AÑO	2004-2013
MEDIDAS	Ø INT: 12mm - Ø EXT: 39mm - Long: 60mm



HNJ2-14 | **96391856**

NOMBRE	BUJE
LADO	TIJERA (GRANDE / MACIZO)
LINEA	OPTRA
MOTOR	1.4 / 1.6 / 1.8
COMBUSTIBLE	Gasolina
TRANSMISION	Manual / Automática
AÑO	2004-2013
MEDIDAS	



X 10 UND.

H3-35 | **96839848**

NOMBRE	ESTABILIZADORA
LADO	BARRA DELANTERA
LINEA	OPTRA
MOTOR	1.4 / 1.6 (16V)
COMBUSTIBLE	Gasolina
TRANSMISION	Manual / Automática
AÑO	2004-2013
MEDIDAS	Ø INT: 17mm - Ø EXT: 38mm - Long: 48mm



X 10 UND.

H3-36 | **96933805**

NOMBRE	ESTABILIZADORA
LADO	BARRA TRASERA
LINEA	OPTRA
MOTOR	1.4 / 1.6 (16V)
COMBUSTIBLE	Gasolina
TRANSMISION	Manual / Automática
AÑO	2004-2013
MEDIDAS	Ø INT: 10mm - Ø EXT: 30mm X 31mm - Long: 40mm



H7-15

NOMBRE	FUELLE
LADO	CAJA DIRECCIÓN
LINEA	OPTRA
MOTOR	1.4 / 1.6 / 1.8
COMBUSTIBLE	Gasolina
TRANSMISION	Manual / Automática
AÑO	2004-2013
MEDIDAS	Ø PEQ: 14mm - Ø GRA: 55mm - Long: 192mm



H11-12 | **96391553**

NOMBRE	GUARDAPOLVO
LADO	EJE (LADO RUEDA)
LINEA	OPTRA
MOTOR	1.4 / 1.6 (16V)
COMBUSTIBLE	Gasolina
TRANSMISION	Manual / Automática
AÑO	2004-2013
MEDIDAS	Ø PEQ: 22mm - Ø GRA: 77mm - Long: 125mm



OPTRA

GRASA + AMARRES

H11-12K | **96391553**

NOMBRE	GUARDAPOLVO
LADO	EJE (LADO RUEDA)
LINEA	OPTRA
MOTOR	1.4 / 1.6 (16V)
COMBUSTIBLE	Gasolina
TRANSMISION	Manual / Automática
AÑO	2004-2013
MEDIDAS	Ø PEQ: 22mm - Ø GRA: 77mm - Long: 125mm



H11-13 | **96489854**

NOMBRE	GUARDAPOLVO
LADO	EJE (LADO CAJA) (TRICETA)
LINEA	OPTRA
MOTOR	1.4 / 1.6 816V)
COMBUSTIBLE	Gasolina
TRANSMISION	Manual / Automática
AÑO	2004-2013
MEDIDAS	Ø PEQ: 24mm - Ø GRA: 76mm - Long: 93mm



GRASA + AMARRES

H11-13K | **96489854**

NOMBRE	GUARDAPOLVO
LADO	EJE (LADO CAJA) (TRICETA)
LINEA	OPTRA
MOTOR	1.4 / 1.6 816V)
COMBUSTIBLE	Gasolina
TRANSMISION	Manual / Automática
AÑO	2004-2013
MEDIDAS	Ø PEQ: 24mm - Ø GRA: 76mm - Long: 93mm



HM-14

NOMBRE	MANGUERA
LADO	PURIFICADOR (PASO AIRE)
LINEA	OPTRA
MOTOR	1.4 / 1.6
COMBUSTIBLE	Gasolina
TRANSMISION	Manual / Automática
AÑO	2004-2013
MEDIDAS	



HM-15

NOMBRE	MANGUERA
LADO	PURIFICADOR (PASO AIRE)
LINEA	OPTRA
MOTOR	1.8
COMBUSTIBLE	Gasolina
TRANSMISION	Manual / Automática
AÑO	2004-2013
MEDIDAS	



ORLANDO

HNJ1-86 | **13252362**

NOMBRE	SOPORTE AMORTIGUADOR
LADO	TRASERO
LINEA	ORLANDO
MOTOR	2.4
COMBUSTIBLE	Gasolina
TRANSMISION	Automática
AÑO	2011-2014
MEDIDAS	



HNJ1-97 | **13347454**

NOMBRE	SOPORTE MOTOR
LADO	DERECHO
LINEA	ORLANDO
MOTOR	2.4
COMBUSTIBLE	Gasolina
TRANSMISION	Automática
AÑO	2011-2014
MEDIDAS	



HNJ2-10 | **13219090**

NOMBRE	BUJE
LADO	TIJERA
LINEA	ORLANDO
MOTOR	2.4
COMBUSTIBLE	Gasolina
TRANSMISION	Automática
AÑO	2011-2014
MEDIDAS	



HNJ2-11 | **13230774**

NOMBRE	BUJE
LADO	TIJERA (PUÑO)
LINEA	ORLANDO
MOTOR	2.4
COMBUSTIBLE	Gasolina
TRANSMISION	Automática
AÑO	2011-2014
MEDIDAS	



RODEO

HSC-7	8-94328799-0
NOMBRE	SOPORTE CARDAN
LADO	
LINEA	RODEO
MOTOR	2.6 / 3.2
COMBUSTIBLE	Gasolina
TRANSMISION	Manual / Automática (4X2) / (4X4)
AÑO	1990-2004
MEDIDAS	RODAMIENTO 6206-2RS (30mm x 62mm x 16mm)



SAIL

HI-01	96535011-96653239
NOMBRE	SOPORTE AMORTIGUADOR
LADO	DELANTERO (BAJO)
LINEA	SAIL
MOTOR	1.4
COMBUSTIBLE	Gasolina
TRANSMISION	Manual
AÑO	2011-Adelante
MEDIDAS	



HI-01R	96535011-96653239
NOMBRE	SOPORTE AMORTIGUADOR DELANTERO (BAJO) (CON RODAMIENTO)
LADO	
LINEA	SAIL
MOTOR	1.4
COMBUSTIBLE	Gasolina
TRANSMISION	Manual
AÑO	2011-Adelante
MEDIDAS	



HI-021	95015324
NOMBRE	SOPORTE AMORTIGUADOR
LADO	DELANTERO
LINEA	SAIL
MOTOR	1.4 / 1.5
COMBUSTIBLE	Gasolina
TRANSMISION	Manual
AÑO	2011-Adelante
MEDIDAS	



HI-021R	
NOMBRE	SOPORTE AMORTIGUADOR
LADO	DELANTERO (CON RODAMIENTO)
LINEA	SAIL
MOTOR	1.4 / 1.5
COMBUSTIBLE	Gasolina
TRANSMISION	Manual
AÑO	2011-Adelante
MEDIDAS	



HI-048	898013022-1
NOMBRE	SOPORTE MOTOR
LADO	TRASERO
LINEA	SAIL
MOTOR	1.4 / 1.5
COMBUSTIBLE	Gasolina
TRANSMISION	Manual
AÑO	2011-2017
MEDIDAS	



HNJ1-30	9075310
NOMBRE	SOPORTE MOTOR
LADO	DERECHO
LINEA	SAIL
MOTOR	1.4 / 1.5
COMBUSTIBLE	Gasolina
TRANSMISION	Manual
AÑO	2011-Adelante
MEDIDAS	



HNJ1-31	9068936
NOMBRE	SOPORTE MOTOR
LADO	IZQUIERDO (CAJA)
LINEA	SAIL
MOTOR	1.4 / 1.5
COMBUSTIBLE	Gasolina
TRANSMISION	Manual
AÑO	2011-Adelante
MEDIDAS	



HNJ1-44	96456713
NOMBRE	SOPORTE AMORTIGUADOR
LADO	TRASERO
LINEA	SAIL
MOTOR	1.4 / 1.5
COMBUSTIBLE	Gasolina
TRANSMISION	Manual
AÑO	2011-Adelante
MEDIDAS	



SAIL

H2-31 | **96535146**

NOMBRE	BUJE
LADO	PUENTE TRASERO
LINEA	SAIL
MOTOR	1.4 / 1.5
COMBUSTIBLE	Gasolina
TRANSMISION	Manual
AÑO	2011-Adelante
MEDIDAS	Ø INT: 12mm - Ø EXT: 70mm - Long: 89mm



H2-42 | **96535087**

NOMBRE	BUJE
LADO	TIJERA INFERIOR
LINEA	SAIL
MOTOR	1.4 / 1.5
COMBUSTIBLE	Gasolina
TRANSMISION	Manual
AÑO	2011-Adelante
MEDIDAS	Ø INT: 12mm - Ø EXT: 29mm - Long: 47mm



H2-56 | **95975940**

NOMBRE	BUJE
LADO	TIJERA INFERIOR DELANTERA (PUÑO) (GRANDE / MACIZO)
LINEA	SAIL
MOTOR	1.4 / 1.5
COMBUSTIBLE	Gasolina
TRANSMISION	Manual
AÑO	2011-Adelante
MEDIDAS	Ø INT: 12mm - Ø EXT: 60mm - Long: 46mm



X 10 UND.

H3-31 | **9069424**

NOMBRE	ESTABILIZADORA
LADO	BARRA DELANTERA
LINEA	SAIL
MOTOR	1.4 / 1.5
COMBUSTIBLE	Gasolina
TRANSMISION	Manual
AÑO	2011-Adelante
MEDIDAS	Ø INT: 17mm - Ø EXT: 28mm X 30mm - Long: 40mm



H11-12 | **96391553**

NOMBRE	GUARDAPOLVO
LADO	EJE (LADO RUEDA)
LINEA	SAIL
MOTOR	1.4 / 1.5
COMBUSTIBLE	Gasolina
TRANSMISION	Manual
AÑO	2011-Adelante
MEDIDAS	Ø PEQ: 22mm - Ø GRA: 77mm - Long: 125mm



GRASA + AMARRES

H11-12K | **96391553**

NOMBRE	GUARDAPOLVO
LADO	EJE (LADO RUEDA)
LINEA	SAIL
MOTOR	1.4 / 1.5
COMBUSTIBLE	Gasolina
TRANSMISION	Manual
AÑO	2011-Adelante
MEDIDAS	Ø PEQ: 22mm - Ø GRA: 77mm - Long: 125mm





H11-13 | **96489854**

NOMBRE	GUARDAPOLVO
LADO	EJE (LADO CAJA) (TRICETA)
LINEA	SAIL
MOTOR	1.4 / 1.5
COMBUSTIBLE	Gasolina
TRANSMISION	Manual
AÑO	2011-Adelante
MEDIDAS	Ø PEQ: 24mm - Ø GRA: 76mm - Long: 93mm



GRASA + AMARRES

H11-13K | **96489854**

NOMBRE	GUARDAPOLVO
LADO	EJE (LADO CAJA) (TRICETA)
LINEA	SAIL
MOTOR	1.4 / 1.5
COMBUSTIBLE	Gasolina
TRANSMISION	Manual
AÑO	2011-Adelante
MEDIDAS	Ø PEQ: 24mm - Ø GRA: 76mm - Long: 93mm





HM-16

NOMBRE	MANGUERA
LADO	PURIFICADOR (PASO AIRE)
LINEA	SAIL
MOTOR	1.4 / 1.5
COMBUSTIBLE	Gasolina
TRANSMISION	Manual
AÑO	2011-Adelante
MEDIDAS	



SAMURAI / SILVERADO

H1-87

NOMBRE	SOPORTE CABINA
LADO	
LINEA	SAMURAI
MOTOR	1.3
COMBUSTIBLE	Gasolina
TRANSMISION	Manual
AÑO	1990-2000
MEDIDAS	



H1-2101

NOMBRE	SOPORTE MOTOR
LADO	
LINEA	SAMURAI
MOTOR	1.3
COMBUSTIBLE	Gasolina
TRANSMISION	Manual
AÑO	1990-2000
MEDIDAS	



H1-2102

NOMBRE	SOPORTE CAJA
LADO	
LINEA	SAMURAI
MOTOR	1.3
COMBUSTIBLE	Gasolina
TRANSMISION	Manual
AÑO	1990-2000
MEDIDAS	



H1-2103

NOMBRE	SOPORTE
LADO	TRANSFERENCIA
LINEA	SAMURAI
MOTOR	1.3
COMBUSTIBLE	Gasolina
TRANSMISION	Manual
AÑO	1990-2000
MEDIDAS	



X 10 UND.

H1-2105

NOMBRE	SOPORTE EXOSTO
LADO	
LINEA	SAMURAI
MOTOR	1.3
COMBUSTIBLE	Gasolina
TRANSMISION	Manual
AÑO	1990-2000
MEDIDAS	



H1-2106

NOMBRE	SOPORTE CABINA
LADO	
LINEA	SAMURAI
MOTOR	1.3
COMBUSTIBLE	Gasolina
TRANSMISION	Manual
AÑO	1990-2000
MEDIDAS	



X 10 UND.

H2-2101

NOMBRE	BUJE
LADO	AMORTIGUADOR (DOBLE)
LINEA	SAMURAI
MOTOR	1.3
COMBUSTIBLE	Gasolina
TRANSMISION	Manual
AÑO	1990-2000
MEDIDAS	Ø INT: 19mm - Ø EXT: 32mm - Long: 37mm



X 10 UND.

H3-11 89517790351

NOMBRE	ESTABILIZADORA
LADO	TRASERA
LINEA	SAMURAI
MOTOR	1.3
COMBUSTIBLE	Gasolina
TRANSMISION	Manual
AÑO	1990-2000
MEDIDAS	Ø INT: 22mm - Ø EXT: 34mm - Long: 44mm



X 10 UND.

H3-2102

NOMBRE	ESTABILIZADORA
LADO	TRASERA
LINEA	SAMURAI
MOTOR	1.3
COMBUSTIBLE	Gasolina
TRANSMISION	Manual
AÑO	1990-2000
MEDIDAS	Ø INT: 25mm - Ø EXT: 35mm - Long: 40mm



H7-2101

NOMBRE	FUELLE
LADO	DEPURADOR
LINEA	SAMURAI
MOTOR	1.3
COMBUSTIBLE	Gasolina
TRANSMISION	Manual
AÑO	1990-2000
MEDIDAS	Ø PEQ: 67mm - Ø GRA: 76mm - Long: 153mm



HNJ1-74 25828247

NOMBRE	SOPORTE MOTOR
LADO	IZQUIERDO / DERECHO
LINEA	SILVERADO
MOTOR	4.3
COMBUSTIBLE	Gasolina
TRANSMISION	Manual / Automática
AÑO	1998-2006
MEDIDAS	



HNJ1-89 25814756

NOMBRE	SOPORTE MOTOR
LADO	DERECHO
LINEA	SILVERADO
MOTOR	4.8 / 5.3
COMBUSTIBLE	Gasolina
TRANSMISION	Manual / Automática
AÑO	2007-2015
MEDIDAS	



SILVERADO

HNJ1-96	15840282
NOMBRE	SOPORTE AMORTIGUADOR
LADO	DELANTERO
LINEA	SILVERADO
MOTOR	4.8 / 5.3
COMBUSTIBLE	Gasolina
TRANSMISION	Manual / Automática
AÑO	2007-2014
MEDIDAS	



HNJ2-15	15727765
NOMBRE	BUJE
LADO	TIJERA SUPERIOR DELANTERA
LINEA	SILVERADO
MOTOR	4.3 / 4.8 / 5.3
COMBUSTIBLE	Gasolina
TRANSMISION	Manual / Automática
AÑO	1998-Adelante
MEDIDAS	



SONIC

H1-045	13502180
NOMBRE	SOPORTE AMORTIGUADOR
LADO	DELANTERO (CON RODAMIENTO)
LINEA	SONIC
MOTOR	1.6
COMBUSTIBLE	Gasolina
TRANSMISION	Manual / Automática
AÑO	2012-2017
MEDIDAS	



H1-045R	13502180
NOMBRE	SOPORTE AMORTIGUADOR
LADO	DELANTERO (CON RODAMIENTO)
LINEA	SONIC
MOTOR	1.6
COMBUSTIBLE	Gasolina
TRANSMISION	Manual / Automática
AÑO	2012-2017
MEDIDAS	



HNJ1-59	95164488
NOMBRE	SOPORTE MOTOR
LADO	DERECHO
LINEA	SONIC
MOTOR	1.6
COMBUSTIBLE	Gasolina
TRANSMISION	Manual / Automática
AÑO	2012-2017
MEDIDAS	



HNJ1-60	95032353
NOMBRE	SOPORTE MOTOR
LADO	IZQUIERDO (CAJA)
LINEA	SONIC
MOTOR	1.6
COMBUSTIBLE	Gasolina
TRANSMISION	Manual
AÑO	2012-2017
MEDIDAS	



HNJ1-61	95190896
NOMBRE	SOPORTE MOTOR
LADO	IZQUIERDO (CAJA)
LINEA	SONIC
MOTOR	1.6
COMBUSTIBLE	Gasolina
TRANSMISION	Automática
AÑO	2012-2017
MEDIDAS	



HNJ1-63	95493722
NOMBRE	SOPORTE MOTOR
LADO	TRASERO
LINEA	SONIC
MOTOR	1.6
COMBUSTIBLE	Gasolina
TRANSMISION	Manual / Automática
AÑO	2012-2017
MEDIDAS	



SPARK

H1-91 | **96565732**

NOMBRE	SOPORTE MOTOR
LADO	TRASERO
LINEA	SPARK
MOTOR	1.0 (8V)
COMBUSTIBLE	Gasolina
TRANSMISION	Manual
AÑO	2005-2014
MEDIDAS	



H1-92

NOMBRE	SOPORTE MOTOR DELANTERO DERECHO (REPARACION)
LADO	
LINEA	SPARK
MOTOR	1.0 (8V)
COMBUSTIBLE	Gasolina
TRANSMISION	Manual
AÑO	2005-2014
MEDIDAS	



H1-93

NOMBRE	SOPORTE MOTOR
LADO	CENTRAL
LINEA	SPARK
MOTOR	1.0 (8V)
COMBUSTIBLE	Gasolina
TRANSMISION	Manual
AÑO	2005-2014
MEDIDAS	



H1-94 | **96280258**

NOMBRE	SOPORTE MOTOR
LADO	DELANTERO DERECHO
LINEA	SPARK
MOTOR	1.0 (8V)
COMBUSTIBLE	Gasolina
TRANSMISION	Manual
AÑO	2005-2014
MEDIDAS	



H1-98 | **96568585**

NOMBRE	SOPORTE AMORTIGUADOR
LADO	DELANTERO
LINEA	SPARK
MOTOR	1.0 (8V)
COMBUSTIBLE	Gasolina
TRANSMISION	Manual
AÑO	2004-2007
MEDIDAS	



H1-01 | **96535011-96653239**

NOMBRE	SOPORTE AMORTIGUADOR
LADO	DELANTERO (BAJO)
LINEA	SPARK
MOTOR	1.0 (8V)
COMBUSTIBLE	Gasolina
TRANSMISION	Manual
AÑO	2004-2007
MEDIDAS	



H1-01R | **96535011-96653239**

NOMBRE	SOPORTE AMORTIGUADOR DELANTERO (BAJO) (CON RODAMIENTO)
LADO	
LINEA	SPARK
MOTOR	1.0 (8V)
COMBUSTIBLE	Gasolina
TRANSMISION	Manual
AÑO	2004-2007
MEDIDAS	



X 10 UND.

H1-04

NOMBRE	SOPORTE EXOSTO (CAUCHO)
LADO	
LINEA	SPARK
MOTOR	1.0 (8V)
COMBUSTIBLE	Gasolina
TRANSMISION	Manual
AÑO	2004-2022
MEDIDAS	



X 10 UND.

H1-010

NOMBRE	SOPORTE EXOSTO (CAUCHO)
LADO	
LINEA	SPARK
MOTOR	1.0 (8V)
COMBUSTIBLE	Gasolina
TRANSMISION	Manual
AÑO	2004-2022
MEDIDAS	



H1-015 | **96484912**

NOMBRE	SOPORTE MOTOR
LADO	IZQUIERDO (CAJA)
LINEA	SPARK
MOTOR	1.0 (8V)
COMBUSTIBLE	Gasolina
TRANSMISION	Manual
AÑO	2006
MEDIDAS	



H1-016 | **96484904**

NOMBRE	SOPORTE MOTOR
LADO	DERECHO
LINEA	SPARK
MOTOR	1.0 (8V)
COMBUSTIBLE	Gasolina
TRANSMISION	Manual
AÑO	2006
MEDIDAS	



H1-017 | **96591306**

NOMBRE	SOPORTE MOTOR
LADO	TRASERO (SIN BIELA)
LINEA	SPARK
MOTOR	1.0 (8V)
COMBUSTIBLE	Gasolina
TRANSMISION	Manual
AÑO	2006
MEDIDAS	



SPARK

H1-021 | **95015324**

NOMBRE	SOPORTE AMORTIGUADOR
LADO	DELANTERO
LINEA	SPARK
MOTOR	1.0 (8V)
COMBUSTIBLE	Gasolina
TRANSMISION	Manual
AÑO	2006
MEDIDAS	



H1-021R

NOMBRE	SOPORTE AMORTIGUADOR DELANTERO (ALTO) (CON RODAMIENTO)
LADO	
LINEA	SPARK
MOTOR	1.0 (8V)
COMBUSTIBLE	Gasolina
TRANSMISION	Manual
AÑO	2006
MEDIDAS	



HNJ1-71 | **96591290**

NOMBRE	SOPORTE MOTOR
LADO	TRASERO (CON BIELA)
LINEA	SPARK
MOTOR	1.0 (8V)
COMBUSTIBLE	Gasolina
TRANSMISION	Manual
AÑO	2004-2014
MEDIDAS	



X 10 UND.

H2-14 | **42451-70B00**

NOMBRE	BUJE
LADO	TEMPLETE (TENSOR)
LINEA	SPARK
MOTOR	1.0 (8V)
COMBUSTIBLE	Gasolina
TRANSMISION	Manual
AÑO	2004-2007
MEDIDAS	Ø INT: 15,5mm - Ø EXT: 35mm - Long: 32mm



X 2 UND.

H2-16

NOMBRE	BUJE
LADO	CONTROL CAMBIOS (CARRETE)
LINEA	SPARK
MOTOR	1.0 (8V)
COMBUSTIBLE	Gasolina
TRANSMISION	Manual
AÑO	2004-2007
MEDIDAS	Ø INT: 8mm - Ø EXT: 21mm - Long: 12,5mm + Ø INT: 8mm - Ø EXT: 33mm - Long: 16mm



H2-17 | **931912039**

NOMBRE	BUJE
LADO	TROQUE (GRUESO)
LINEA	SPARK
MOTOR	1.0 (8V)
COMBUSTIBLE	Gasolina
TRANSMISION	Manual
AÑO	2004-2007
MEDIDAS	Ø INT: 12mm - Ø EXT: 52mm - Long: 58mm



H2-18 | **931912038**

NOMBRE	BUJE
LADO	MUELLE TRASERO (DELGADO)
LINEA	SPARK
MOTOR	1.0 (8V)
COMBUSTIBLE	Gasolina
TRANSMISION	Manual
AÑO	2004-2007
MEDIDAS	Ø INT: 12mm - Ø EXT: 46mm - Long: 65mm



H2-31 | **96535146**

NOMBRE	BUJE
LADO	PUENTE TRASERO
LINEA	SPARK
MOTOR	1.0 (8V)
COMBUSTIBLE	Gasolina
TRANSMISION	Manual
AÑO	2006
MEDIDAS	Ø INT: 12mm - Ø EXT: 70mm - Long: 89mm



H2-59

NOMBRE	BUJE
LADO	TEMPLETE TRASERO
LINEA	SPARK
MOTOR	1.0 (8V)
COMBUSTIBLE	Gasolina
TRANSMISION	Manual
AÑO	2004-2007
MEDIDAS	Ø INT: 12mm - Ø EXT: 52mm - Long: 52mm



X 10 UND.

H3-15 | **96322618**

NOMBRE	ESTABILIZADORA
LADO	CENTRAL
LINEA	SPARK
MOTOR	1.0 (8V)
COMBUSTIBLE	Gasolina
TRANSMISION	Manual
AÑO	2004-2007
MEDIDAS	Ø INT: 22mm - Ø EXT: 31mm X 43mm - Long: 56mm



X 10 UND.

H3-19

NOMBRE	ESTABILIZADORA
LADO	
LINEA	SPARK
MOTOR	1.0 (8V)
COMBUSTIBLE	Gasolina
TRANSMISION	Manual
AÑO	2005-2014
MEDIDAS	Ø INT: 22mm - Ø EXT: 31mm X 43mm - Long: 56mm



X 10 UND.

H3-20 | **96317833**

NOMBRE	ESTABILIZADORA
LADO	CAJA DIRECCIÓN (DERECHA)
LINEA	SPARK
MOTOR	1.0 (8V)
COMBUSTIBLE	Gasolina
TRANSMISION	Manual
AÑO	2005-2014
MEDIDAS	Ø INT: 44mm - Ø EXT: 53mm X 60mm - Long: 41mm



SPARK

X 10 UND.

H3-21

NOMBRE	ESTABILIZADORA
LADO	CAJA DIRECCIÓN (IZQUIERDA)
LINEA	SPARK
MOTOR	1.0 (8V)
COMBUSTIBLE	Gasolina
TRANSMISION	Manual
AÑO	2005-2014
MEDIDAS	Ø INT: 46mm X 48mm - Ø EXT: 58mm X 60mm - Long: 39mm



H4-29 96318363

NOMBRE	TOPE
LADO	SUSPENSION
LINEA	SPARK
MOTOR	1.0 (8V)
COMBUSTIBLE	Gasolina
TRANSMISION	Manual
AÑO	2005-2014
MEDIDAS	



H7-13

NOMBRE	FUELLE
LADO	CAJA DIRECCIÓN
LINEA	SPARK
MOTOR	1.0 (8V)
COMBUSTIBLE	Gasolina
TRANSMISION	Manual
AÑO	2005-2014
MEDIDAS	Ø PEQ: 14mm - Ø GRA: 50mm - Long: 172mm



H11-10 4411882012

NOMBRE	GUARDAPOLVO
LADO	EJE (LADO RUEDA)
LINEA	SPARK
MOTOR	1.0 (8V)
COMBUSTIBLE	Gasolina
TRANSMISION	Manual
AÑO	2004-2007
MEDIDAS	Ø PEQ: 20mm - Ø GRA: 69mm - Long: 91mm



GRASA + AMARRES

H11-10K 4411882012

NOMBRE	GUARDAPOLVO
LADO	EJE (LADO RUEDA)
LINEA	SPARK
MOTOR	1.0 (8V)
COMBUSTIBLE	Gasolina
TRANSMISION	Manual
AÑO	2004-2007
MEDIDAS	Ø PEQ: 20mm - Ø GRA: 69mm - Long: 91mm



H11-11 4411982012

NOMBRE	GUARDAPOLVO
LADO	EJE (LADO CAJA) (TRICETA)
LINEA	SPARK
MOTOR	1.0 (8V)
COMBUSTIBLE	Gasolina
TRANSMISION	Manual
AÑO	2004-2007
MEDIDAS	Ø PEQ: 20mm - Ø GRA: 66mm - Long: 83mm



GRASA + AMARRES

H11-11K 4411982012

NOMBRE	GUARDAPOLVO
LADO	EJE (LADO CAJA) (TRICETA)
LINEA	SPARK
MOTOR	1.0 (8V)
COMBUSTIBLE	Gasolina
TRANSMISION	Manual
AÑO	2004-2007
MEDIDAS	Ø PEQ: 20mm - Ø GRA: 66mm - Long: 83mm



HNJ17-1 96316765

NOMBRE	BRAZO OSCILANTE
LADO	DELANTERO (IZQUIERDO / DERECHO)
LINEA	SPARK
MOTOR	1.0 (8V)
COMBUSTIBLE	Gasolina
TRANSMISION	Manual
AÑO	2005-2014
MEDIDAS	



HM-3

NOMBRE	MANGUERA
LADO	PURIFICADOR (PASO AIRE)
LINEA	SPARK
MOTOR	1.0 (8V)
COMBUSTIBLE	Gasolina
TRANSMISION	Manual
AÑO	2005-2014
MEDIDAS	



HM-4

NOMBRE	MANGUERA
LADO	PURIFICADOR (PASO AIRE)
LINEA	SPARK
MOTOR	1.0 (8V)
COMBUSTIBLE	Gasolina
TRANSMISION	Manual
AÑO	2005-2014
MEDIDAS	



HM-13

NOMBRE	MANGUERA
LADO	PURIFICADOR (PASO AIRE)
LINEA	SPARK
MOTOR	1.0 (8V)
COMBUSTIBLE	Gasolina
TRANSMISION	Manual
AÑO	2005-2014
MEDIDAS	



CONSULTA - COTIZA - COMPRA
www.HCcauchos.com
+57 322 434 9590

SPARK GT

H1-045 | **13502180**

NOMBRE	SOPORTE AMORTIGUADOR
LADO	DELANTERO (CON RODAMIENTO)
LINEA	SPARK GT
MOTOR	1.2 (16V)
COMBUSTIBLE	Gasolina
TRANSMISION	Manual
AÑO	2011
MEDIDAS	



H1-045R | **13502180**

NOMBRE	SOPORTE AMORTIGUADOR
LADO	DELANTERO (CON RODAMIENTO)
LINEA	SPARK GT
MOTOR	1.2 (16V)
COMBUSTIBLE	Gasolina
TRANSMISION	Manual
AÑO	2011
MEDIDAS	



HNJ1-33 | **96686002**

NOMBRE	SOPORTE MOTOR
LADO	DERECHO
LINEA	SPARK GT
MOTOR	1.2 (16V)
COMBUSTIBLE	Gasolina
TRANSMISION	Manual
AÑO	2010-2018
MEDIDAS	



HNJ1-34 | **95969583**

NOMBRE	SOPORTE MOTOR
LADO	IZQUIERDO (CAJA)
LINEA	SPARK GT
MOTOR	1.2 (16V)
COMBUSTIBLE	Gasolina
TRANSMISION	Manual
AÑO	2010-2018
MEDIDAS	



HNJ1-35 | **95211295**

NOMBRE	SOPORTE MOTOR
LADO	TRASERO
LINEA	SPARK GT
MOTOR	1.2 (16V)
COMBUSTIBLE	Gasolina
TRANSMISION	Manual
AÑO	2010-2018
MEDIDAS	



H2-62 | **95952782**

NOMBRE	BUJE
LADO	TIJERA INFERIOR
LINEA	SPARK GT
MOTOR	1.2 (16V)
COMBUSTIBLE	Gasolina
TRANSMISION	Manual
AÑO	2011
MEDIDAS	



H2-63 | **95952783**

NOMBRE	BUJE
LADO	TIJERA (CORBATÍN)
LINEA	SPARK GT
MOTOR	1.2 (16V)
COMBUSTIBLE	Gasolina
TRANSMISION	Manual
AÑO	2011
MEDIDAS	Ø PUNTAS: 13mm - Ø EXT: 28mm ? ?Long Centros: 113mm



H4-48

NOMBRE	TOPE AMORTIGUADOR
LADO	TRASERO
LINEA	SPARK GT
MOTOR	1.2 (16V)
COMBUSTIBLE	Gasolina
TRANSMISION	Manual
AÑO	2010-2018
MEDIDAS	



H4-49

NOMBRE	TOPE AMORTIGUADOR
LADO	TRASERO (COMPLETO) (BOTA)
LINEA	SPARK GT
MOTOR	1.2 (16V)
COMBUSTIBLE	Gasolina
TRANSMISION	Manual
AÑO	2010-2018
MEDIDAS	



HM-13

NOMBRE	MANGUERA
LADO	PURIFICADOR (PASO AIRE)
LINEA	SPARK GT
MOTOR	1.2 (16V)
COMBUSTIBLE	Gasolina
TRANSMISION	Manual
AÑO	2010-2018
MEDIDAS	



SPRINT

H1-50 | **1171082010**

NOMBRE	SOPORTE MOTOR
LADO	TRASERO
LINEA	SPRINT
MOTOR	1.0 (6V)
COMBUSTIBLE	Gasolina
TRANSMISION	Manual
AÑO	1986-2004
MEDIDAS	



H1-51 | **1161082210**

NOMBRE	SOPORTE MOTOR
LADO	DELANTERO
LINEA	SPRINT
MOTOR	1.0 (6V)
COMBUSTIBLE	Gasolina
TRANSMISION	Manual
AÑO	1986-2004
MEDIDAS	



H1-72 | **1181082000**

NOMBRE	SOPORTE MOTOR
LADO	DERECHO (BIELA-CORTO)
LINEA	SPRINT
MOTOR	1.0 (6V)
COMBUSTIBLE	Gasolina
TRANSMISION	Manual
AÑO	1986-2004
MEDIDAS	



H1-73 | **1191082000**

NOMBRE	SOPORTE MOTOR
LADO	TRASERO (BIELA-MEDIANO)
LINEA	SPRINT
MOTOR	1.0 (6V)
COMBUSTIBLE	Gasolina
TRANSMISION	Manual
AÑO	1986-2004
MEDIDAS	



H1-74 | **1191082660**

NOMBRE	SOPORTE MOTOR
LADO	TRASERO (BIELA-LARGO)
LINEA	SPRINT
MOTOR	1.0 (6V)
COMBUSTIBLE	Gasolina
TRANSMISION	Manual
AÑO	1986-2004
MEDIDAS	



H1-75 | **1162082020**

NOMBRE	SOPORTE CAJA
LADO	(PLATINA CORTA)
LINEA	SPRINT
MOTOR	1.0 (6V)
COMBUSTIBLE	Gasolina
TRANSMISION	Manual
AÑO	1987-1989
MEDIDAS	



H1-76 | **1162082060**

NOMBRE	SOPORTE CAJA
LADO	(PLATINA LARGA)
LINEA	SPRINT
MOTOR	1.0 (6V)
COMBUSTIBLE	Gasolina
TRANSMISION	Manual
AÑO	1987-1989
MEDIDAS	



H1-78 | **118382010A**

NOMBRE	SOPORTE MOTOR
LADO	BUJE (CARACOL)
LINEA	SPRINT
MOTOR	1.0 (6V)
COMBUSTIBLE	Gasolina
TRANSMISION	Manual
AÑO	1986-2004
MEDIDAS	



X 10 UND.

H1-80 | **1428-71C00**

NOMBRE	SOPORTE RADIADOR
LADO	(PUENTE)
LINEA	SPRINT
MOTOR	1.0 (6V)
COMBUSTIBLE	Gasolina
TRANSMISION	Manual
AÑO	1986-2004
MEDIDAS	



H1-97 | **4171282000**

NOMBRE	SOPORTE AMORTIGUADOR
LADO	DELANTERO (CAUCHO)
LINEA	SPRINT
MOTOR	1.0 (6V)
COMBUSTIBLE	Gasolina
TRANSMISION	Manual
AÑO	1986-2004
MEDIDAS	



X 10 UND.

H1-012 | **1428-71C00**

NOMBRE	SOPORTE EXOSTO (CAUCHO)
LADO	
LINEA	SPRINT
MOTOR	1.0 (6V)
COMBUSTIBLE	Gasolina
TRANSMISION	Manual
AÑO	1986-2004
MEDIDAS	



X 10 UND.

H2-11 | **96380586**

NOMBRE	BUJE
LADO	TEMPLETE (TENSOR)
LINEA	SPRINT
MOTOR	1.0 (6V)
COMBUSTIBLE	Gasolina
TRANSMISION	Manual
AÑO	1986-2004
MEDIDAS	Ø INT: 17mm - Ø EXT: 35mm - Long: 30mm



CONSULTA - COTIZA - COMPRA
www.HCcauchos.com
+57 322 434 9590

SPRINT

H2-58

NOMBRE	BUJE
LADO	PUENTE TRASERO
LINEA	SPRINT
MOTOR	1.0 (6V)
COMBUSTIBLE	Gasolina
TRANSMISION	Manual
AÑO	1986-2004
MEDIDAS	Ø INT: 12mm - Ø EXT: 58mm - Long: 67mm



X 10 UND.

H3-12 — 4243182020

NOMBRE	ESTABILIZADORA
LADO	CENTRAL
LINEA	SPRINT
MOTOR	1.0 (6V)
COMBUSTIBLE	Gasolina
TRANSMISION	Manual
AÑO	1986-2004
MEDIDAS	Ø INT: 17mm - Ø EXT: 31mm - Long: 56mm



H7-6

NOMBRE	FUELLE
LADO	DIRECCIÓN (DERECHO)
LINEA	SPRINT
MOTOR	1.0 (6V)
COMBUSTIBLE	Gasolina
TRANSMISION	Manual
AÑO	1986-2004
MEDIDAS	Ø PEQ: 13mm - Ø GRA: 43mm - Long: 167mm



H7-7

NOMBRE	FUELLE
LADO	DIRECCIÓN (IZQUIERDO)
LINEA	SPRINT
MOTOR	1.0 (6V)
COMBUSTIBLE	Gasolina
TRANSMISION	Manual
AÑO	1986-2004
MEDIDAS	Ø PEQ: 14mm - Ø GRA: 45mm - Long: 152mm



H11-6 — 4411982012

NOMBRE	GUARDAPOLVO
LADO	EJE (LADO CAJA) (TRICETA)
LINEA	SPRINT
MOTOR	1.0 (6V)
COMBUSTIBLE	Gasolina
TRANSMISION	Manual
AÑO	1986-2004
MEDIDAS	Ø PEQ: 20mm - Ø GRA: 66mm - Long: 81mm



GRASA + AMARRES

H11-6K — 4411982012

NOMBRE	GUARDAPOLVO
LADO	EJE (LADO CAJA) (TRICETA)
LINEA	SPRINT
MOTOR	1.0 (6V)
COMBUSTIBLE	Gasolina
TRANSMISION	Manual
AÑO	1986-2004
MEDIDAS	Ø PEQ: 20mm - Ø GRA: 66mm - Long: 81mm



H11-7 — 4411882012

NOMBRE	GUARDAPOLVO
LADO	EJE (LADO RUEDA)
LINEA	SPRINT
MOTOR	1.0 (6V)
COMBUSTIBLE	Gasolina
TRANSMISION	Manual
AÑO	1986-2004
MEDIDAS	Ø PEQ: 21mm - Ø GRA: 70mm - Long: 83mm



GRASA + AMARRES

H11-7K — 4411882012

NOMBRE	GUARDAPOLVO
LADO	EJE (LADO RUEDA)
LINEA	SPRINT
MOTOR	1.0 (6V)
COMBUSTIBLE	Gasolina
TRANSMISION	Manual
AÑO	1986-2004
MEDIDAS	Ø PEQ: 21mm - Ø GRA: 70mm - Long: 83mm



H15-9

NOMBRE	ESPIRAL
LADO	
LINEA	SPRINT
MOTOR	1.0 (6V)
COMBUSTIBLE	Gasolina
TRANSMISION	Manual
AÑO	1986-2004
MEDIDAS	



SUPER CARRY

H1-62 | **1J0030D**

NOMBRE	SOPORTE MOTOR
LADO	
LINEA	SUPER CARRY
MOTOR	1.0 (8V)
COMBUSTIBLE	Gasolina
TRANSMISION	Manual
AÑO	2005
MEDIDAS	



H1-77 | **1171077100**

NOMBRE	SOPORTE CAJA
LADO	
LINEA	SUPER CARRY
MOTOR	1.0 (8V)
COMBUSTIBLE	Gasolina
TRANSMISION	Manual
AÑO	2005
MEDIDAS	



H1-99 | **4172177500**

NOMBRE	SOPORTE AMORTIGUADOR
LADO	DELANTERO (CAUCHO)
LINEA	SUPER CARRY
MOTOR	1.0 (8V)
COMBUSTIBLE	Gasolina
TRANSMISION	Manual
AÑO	2005
MEDIDAS	



H2-18 | **931912038**

NOMBRE	BUJE
LADO	MUELLE TRASERO (DELGADO)
LINEA	SUPER CARRY
MOTOR	1.0 (8V)
COMBUSTIBLE	Gasolina
TRANSMISION	Manual
AÑO	1990-2006
MEDIDAS	Ø INT: 12mm - Ø EXT: 46mm - Long: 65mm



X 10 UND.

H2-21

NOMBRE	BUJE
LADO	TEMPLETE
LINEA	SUPER CARRY
MOTOR	1.0 (8V)
COMBUSTIBLE	Gasolina
TRANSMISION	Manual
AÑO	1990-2006
MEDIDAS	Ø INT: 12mm - Ø EXT: 23mm - Long: 29mm



X 10 UND.

H2-22

NOMBRE	CAUCHO
LADO	BARRA TENSORA
LINEA	SUPER CARRY
MOTOR	1.0 (8V)
COMBUSTIBLE	Gasolina
TRANSMISION	Manual
AÑO	1990-2006
MEDIDAS	Ø INT: 15,5mm - Ø EXT: 44mm - Long: 29mm



X 10 UND.

H3-28

NOMBRE	ESTABILIZADORA
LADO	CENTRAL
LINEA	SUPER CARRY
MOTOR	1.0 (8V)
COMBUSTIBLE	Gasolina
TRANSMISION	Manual
AÑO	2005
MEDIDAS	Ø INT: 15mm - Ø EXT: 25mm X 27mm - Long: 30mm



H4-32

NOMBRE	TOPE CHASIS
LADO	TRASERO
LINEA	SUPER CARRY
MOTOR	1.0 (8V)
COMBUSTIBLE	Gasolina
TRANSMISION	Manual
AÑO	2005
MEDIDAS	



H7-8

NOMBRE	FUELLE
LADO	DIRECCIÓN (BOCA ANCHA)
LINEA	SUPER CARRY
MOTOR	1.0 (8V)
COMBUSTIBLE	Gasolina
TRANSMISION	Manual
AÑO	1995-2007
MEDIDAS	Ø PEQ: 27mm - Ø GRA: 40mm - Long: 112mm



H7-9

NOMBRE	FUELLE
LADO	DIRECCIÓN (BOCA ANGOSTA)
LINEA	SUPER CARRY
MOTOR	1.0 (8V)
COMBUSTIBLE	Gasolina
TRANSMISION	Manual
AÑO	
MEDIDAS	Ø PEQ: 15mm - Ø GRA: 35mm - Long: 104mm



H11-16

NOMBRE	GUARDAPOLVO
LADO	EJE (LADO RUEDA)
LINEA	SUPER CARRY
MOTOR	1.0 (8V)
COMBUSTIBLE	Gasolina
TRANSMISION	Manual
AÑO	1995-2007
MEDIDAS	Ø PEQ: 22mm - Ø GRA: 67mm - Long: 84mm



GRASA + AMARRES

H11-16K

NOMBRE	GUARDAPOLVO
LADO	EJE (LADO RUEDA)
LINEA	SUPER CARRY
MOTOR	1.0 (8V)
COMBUSTIBLE	Gasolina
TRANSMISION	Manual
AÑO	1995-2007
MEDIDAS	Ø PEQ: 22mm - Ø GRA: 67mm - Long: 84mm



CONSULTA - COTIZA - COMPRA
www.HCcauchos.com
+57 322 434 9590

SUPER CARRY

HM-6

NOMBRE	MANGUERA
LADO	PURIFICADOR (PASO AIRE)
LINEA	SUPER CARRY
MOTOR	1.0 (8V)
COMBUSTIBLE	Gasolina
TRANSMISION	Manual
AÑO	2005
MEDIDAS	



SWIFT

H1-72 1181082000

NOMBRE	SOPORTE MOTOR
LADO	DERECHO (BIELA-CORTO)
LINEA	SWIFT
MOTOR	1.0 / 1.3 / 1.6
COMBUSTIBLE	Gasolina
TRANSMISION	Manual
AÑO	1986-2004
MEDIDAS	



H1-73 1191082000

NOMBRE	SOPORTE MOTOR
LADO	TRASERO (BIELA-MEDIANO)
LINEA	SWIFT
MOTOR	1.0 / 1.3 / 1.6
COMBUSTIBLE	Gasolina
TRANSMISION	Manual
AÑO	1986-2004
MEDIDAS	



H1-74 1191082660

NOMBRE	SOPORTE MOTOR
LADO	TRASERO (BIELA-LARGO)
LINEA	SWIFT
MOTOR	1.0 / 1.3 / 1.6
COMBUSTIBLE	Gasolina
TRANSMISION	Manual
AÑO	1986-2004
MEDIDAS	



H1-81 1162060B11

NOMBRE	SOPORTE MOTOR
LADO	DELANTERO IZQUIERDO
LINEA	SWIFT
MOTOR	1.3
COMBUSTIBLE	Gasolina
TRANSMISION	Manual
AÑO	1991-2004
MEDIDAS	



H1-82 1171063B10

NOMBRE	SOPORTE MOTOR
LADO	TRASERO
LINEA	SWIFT
MOTOR	1.0 / 1.3 / 1.6
COMBUSTIBLE	Gasolina
TRANSMISION	Manual
AÑO	1991-2004
MEDIDAS	



H1-84 1161071C10

NOMBRE	SOPORTE MOTOR
LADO	DELANTERO DERECHO
LINEA	SWIFT
MOTOR	1.0 / 1.3 / 1.6
COMBUSTIBLE	Gasolina
TRANSMISION	Manual
AÑO	1991-2004
MEDIDAS	



X 10 UND.

H1-88

NOMBRE	SOPORTE EXOSTO (CAUCHO)
LADO	(CON BUJE)
LINEA	SWIFT
MOTOR	1.0 / 1.3 / 1.6
COMBUSTIBLE	Gasolina
TRANSMISION	Manual
AÑO	1991-2004
MEDIDAS	



H2-12 4554060B02

NOMBRE	BUJE
LADO	TIJERA DELANTERA (PUÑO)
LINEA	SWIFT
MOTOR	1.0 (6V) / 1.3 (8V) / 1.6 (16V)
COMBUSTIBLE	Gasolina
TRANSMISION	Manual
AÑO	1991-2004
MEDIDAS	Ø INT: 22mm - Ø EXT: 59mm - Long: 51mm



SWIFT

X 10 UND.

H3-17

NOMBRE	ESTABILIZADORA
LADO	TRASERA
LINEA	SWIFT
MOTOR	1.0 (6V) / 1.3 (8V) / 1.6 (16V)
COMBUSTIBLE	Gasolina
TRANSMISION	Manual
AÑO	1991-2004
MEDIDAS	Ø INT: 18mm - Ø EXT: 28mm - Long: 35mm



H4-20

NOMBRE	TOPE AMORTIGUADOR
LADO	
LINEA	SWIFT
MOTOR	1.0 (6V) / 1.3 (8V) / 1.6 (16V)
COMBUSTIBLE	Gasolina
TRANSMISION	Manual
AÑO	1991-2004
MEDIDAS	



H7-6

NOMBRE	FUELLE
LADO	DIRECCIÓN (DERECHO)
LINEA	SWIFT
MOTOR	1.0 (6V) / 1.3 (8V) / 1.6 (16V)
COMBUSTIBLE	Gasolina
TRANSMISION	Manual
AÑO	1991-2004
MEDIDAS	Ø PEQ: 13mm - Ø GRA: 43mm - Long: 167mm



H7-7

NOMBRE	FUELLE
LADO	DIRECCIÓN (IZQUIERDO)
LINEA	SWIFT
MOTOR	1.0 (6V) / 1.3 (8V) / 1.6 (16V)
COMBUSTIBLE	Gasolina
TRANSMISION	Manual
AÑO	1991-2004
MEDIDAS	Ø PEQ: 14mm - Ø GRA: 45mm - Long: 152mm



H7-10

NOMBRE	FUELLE
LADO	AMORTIGUADOR DELANTERO (CON TOPE)
LINEA	SWIFT
MOTOR	1.0 (6V) / 1.3 (8V) / 1.6 (16V)
COMBUSTIBLE	Gasolina
TRANSMISION	Manual
AÑO	1991-2004
MEDIDAS	Ø PEQ: 54mm - Ø GRA: 57mm - Long: 132mm + Ø PEQ: 18mm - Ø GRA: 21mm - Long: 57mm



H11-10

4411882012

NOMBRE	GUARDAPOLVO
LADO	EJE (LADO RUEDA)
LINEA	SWIFT
MOTOR	1.0 (6V) / 1.3 (8V) / 1.6 (16V)
COMBUSTIBLE	Gasolina
TRANSMISION	Manual
AÑO	1991-1996
MEDIDAS	Ø PEQ: 20mm - Ø GRA: 69mm - Long: 91mm



GRASA + AMARRES

H11-10K

4411882012

NOMBRE	GUARDAPOLVO
LADO	EJE (LADO RUEDA)
LINEA	SWIFT
MOTOR	1.0 (6V) / 1.3 (8V) / 1.6
COMBUSTIBLE	Gasolina
TRANSMISION	Manual
AÑO	1991-1996
MEDIDAS	Ø PEQ: 20mm - Ø GRA: 69mm - Long: 91mm



H11-11

4411982012

NOMBRE	GUARDAPOLVO
LADO	EJE (LADO CAJA) (TRICETA)
LINEA	SWIFT
MOTOR	1.0 (6V) / 1.3 (8V) / 1.6 (16V)
COMBUSTIBLE	Gasolina
TRANSMISION	Manual
AÑO	1991-1996
MEDIDAS	Ø PEQ: 20mm - Ø GRA: 66mm - Long: 83mm



GRASA + AMARRES

H11-11K

4411982012

NOMBRE	GUARDAPOLVO
LADO	EJE (LADO CAJA) (TRICETA)
LINEA	SWIFT
MOTOR	1.0 (6V) / 1.3 (8V) / 1.6
COMBUSTIBLE	Gasolina
TRANSMISION	Manual
AÑO	1991-1996
MEDIDAS	Ø PEQ: 20mm - Ø GRA: 66mm - Long: 83mm



CONSULTA - COTIZA - COMPRA
www.HCcauchos.com
+57 322 434 9590

TAHOE

HNJ1-96	15840282
NOMBRE	SOPORTE AMORTIGUADOR
LADO	DELANTERO
LINEA	TAHOE
MOTOR	4.8 / 5.3
COMBUSTIBLE	Gasolina
TRANSMISION	Automática
AÑO	2007-2015
MEDIDAS	



HNJ2-15	15727765
NOMBRE	BUJE
LADO	TIJERA SUPERIOR DELANTERA
LINEA	TAHOE
MOTOR	4.8 / 5.3
COMBUSTIBLE	Gasolina
TRANSMISION	Automática
AÑO	2007-2015
MEDIDAS	



TRACKER

H1-051	95212727
NOMBRE	SOPORTE AMORTIGUADOR
LADO	DELANTERO
LINEA	TRACKER
MOTOR	1.8 (16V)
COMBUSTIBLE	Gasolina
TRANSMISION	Manual / Automática
AÑO	2013-2015
MEDIDAS	



HNJ1-63	95493722
NOMBRE	SOPORTE MOTOR
LADO	TRASERO
LINEA	TRACKER
MOTOR	1.8 (16V)
COMBUSTIBLE	Gasolina
TRANSMISION	Manual / Automática
AÑO	2013-2015
MEDIDAS	



HNJ1-64	95418203
NOMBRE	SOPORTE MOTOR
LADO	DERECHO
LINEA	TRACKER
MOTOR	1.8 (16V)
COMBUSTIBLE	Gasolina
TRANSMISION	Manual / Automática
AÑO	2013-2015
MEDIDAS	



HNJ1-65	25947935
NOMBRE	SOPORTE MOTOR
LADO	IZQUIERDO (CAJA)
LINEA	TRACKER
MOTOR	1.8 (16V)
COMBUSTIBLE	Gasolina
TRANSMISION	Manual
AÑO	2013-2015
MEDIDAS	



HNJ1-66	95090589
NOMBRE	SOPORTE MOTOR
LADO	IZQUIERDO (CAJA)
LINEA	TRACKER
MOTOR	1.8 (16V)
COMBUSTIBLE	Gasolina
TRANSMISION	Automática
AÑO	2013-2015
MEDIDAS	



HNJ1-67	95327800
NOMBRE	SOPORTE MOTOR
LADO	IZQUIERDO (CAJA)
LINEA	TRACKER
MOTOR	1.8 (16V)
COMBUSTIBLE	Gasolina
TRANSMISION	Automática
AÑO	2016-2019
MEDIDAS	



TRACKER

HNJ2-17 | **95025704**

NOMBRE	BUJE
LADO	TIJERA DELANTERA (PEQUEÑO)
LINEA	TRACKER
MOTOR	1.8 (16V)
COMBUSTIBLE	Gasolina
TRANSMISION	Manual / Automática
AÑO	2013-Adelante
MEDIDAS	



HNJ2-18 | **95025706**

NOMBRE	BUJE
LADO	TIJERA DELANTERA (GRANDE)
LINEA	TRACKER
MOTOR	1.8 (16V)
COMBUSTIBLE	Gasolina
TRANSMISION	Manual / Automática
AÑO	2013-Adelante
MEDIDAS	



X 10 UND.

H3-26 | **95185585C**

NOMBRE	ESTABILIZADORA
LADO	BARRA DELANTERA
LINEA	TRACKER
MOTOR	1.8 (16V)
COMBUSTIBLE	Gasolina
TRANSMISION	Manual / Automática
AÑO	2013-Adelante
MEDIDAS	Ø INT: 23mm - Ø EXT: 39mm X 44mm - Long: 37mm



H11-17

NOMBRE	GUARDAPOLVO
LADO	EJE (LADO RUEDA)
LINEA	TRACKER
MOTOR	1.8 (16V)
COMBUSTIBLE	Gasolina
TRANSMISION	Manual / Automática
AÑO	2013-Adelante
MEDIDAS	Ø PEQ: 24mm - Ø GRA: 80mm - Long: 126mm



GRASA + AMARRES

H11-17K

NOMBRE	GUARDAPOLVO
LADO	EJE (LADO RUEDA)
LINEA	TRACKER
MOTOR	1.8 (16V)
COMBUSTIBLE	Gasolina
TRANSMISION	Manual / Automática
AÑO	2013-Adelante
MEDIDAS	Ø PEQ: 24mm - Ø GRA: 80mm - Long: 126mm



H11-18

NOMBRE	GUARDAPOLVO
LADO	EJE (LADO CAJA) (TRICETA)
LINEA	TRACKER
MOTOR	1.8 (16V)
COMBUSTIBLE	Gasolina
TRANSMISION	Manual / Automática
AÑO	2013-Adelante
MEDIDAS	Ø PEQ: 25mm - Ø GRA: 82mm - Long: 102mm



GRASA + AMARRES

H11-18K

NOMBRE	GUARDAPOLVO
LADO	EJE (LADO CAJA) (TRICETA)
LINEA	TRACKER
MOTOR	1.8 (16V)
COMBUSTIBLE	Gasolina
TRANSMISION	Manual / Automática
AÑO	2013-Adelante
MEDIDAS	Ø PEQ: 25mm - Ø GRA: 82mm - Long: 102mm



HNJ1-03 | **26299059**

NOMBRE	SOPORTE MOTOR
LADO	TRASERO
LINEA	TRACKER (TURBO)
MOTOR	1.2
COMBUSTIBLE	Gasolina
TRANSMISION	Manual / Automática
AÑO	2020-Adelante
MEDIDAS	



CONSULTA - COTIZA - COMPRA
www.HCcauchos.com
+57 322 434 9590

TRAVERSE

HNJ1-76 | **25840450**

NOMBRE	SOPORTE MOTOR
LADO	DERECHO
LINEA	TRAVERSE
MOTOR	3.6
COMBUSTIBLE	Gasolina
TRANSMISION	Automática
AÑO	2011-2017
MEDIDAS	



HNJ1-77 | **25840452**

NOMBRE	SOPORTE MOTOR
LADO	DELANTERO
LINEA	TRAVERSE
MOTOR	3.6
COMBUSTIBLE	Gasolina
TRANSMISION	Automática
AÑO	2011-2017
MEDIDAS	



HNJ1-78 | **25840451**

NOMBRE	SOPORTE MOTOR
LADO	IZQUIERDO (CAJA)
LINEA	TRAVERSE
MOTOR	3.6
COMBUSTIBLE	Gasolina
TRANSMISION	Automática
AÑO	2011-2017
MEDIDAS	



HNJ1-79 | **25840458**

NOMBRE	SOPORTE MOTOR
LADO	TRASERO
LINEA	TRAVERSE
MOTOR	3.6
COMBUSTIBLE	Gasolina
TRANSMISION	Automática
AÑO	2011-2017
MEDIDAS	



HNJ1-90 | **84382026**

NOMBRE	SOPORTE MOTOR
LADO	IZQUIERDO (CAJA)
LINEA	TRAVERSE
MOTOR	3.6
COMBUSTIBLE	Gasolina
TRANSMISION	Automática
AÑO	2018-2023
MEDIDAS	



HNJ1-91 | **84143367**

NOMBRE	SOPORTE MOTOR
LADO	TRASERO
LINEA	TRAVERSE
MOTOR	3.6
COMBUSTIBLE	Gasolina
TRANSMISION	Automática
AÑO	2018-2023
MEDIDAS	



HNJ2-16 | **22782459**

NOMBRE	BUJE
LADO	TIJERA DELANTERA (PUÑO)
LINEA	TRAVERSE
MOTOR	3.6
COMBUSTIBLE	Gasolina
TRANSMISION	Automática
AÑO	2011-2017
MEDIDAS	



HNJ2-19 | **25798013**

NOMBRE	BUJE
LADO	TIJERA DELANTERA
LINEA	TRAVERSE
MOTOR	3.6
COMBUSTIBLE	Gasolina
TRANSMISION	Automática
AÑO	2011-2017
MEDIDAS	



TROOPER

H1-2001 | **8744824050**

NOMBRE	SOPORTE MOTOR
LADO	DERECHO
LINEA	TROOPER
MOTOR	2.6 / 3.2
COMBUSTIBLE	Gasolina
TRANSMISION	Manual
AÑO	1986-2003
MEDIDAS	



H1-2002 | **8944824060**

NOMBRE	SOPORTE MOTOR
LADO	IZQUIERDO
LINEA	TROOPER
MOTOR	2.6 / 3.2
COMBUSTIBLE	Gasolina
TRANSMISION	Manual
AÑO	1986-2003
MEDIDAS	



TROOPER

H1-2003 | **841359851**

NOMBRE	SOPORTE CAJA
LADO	
LINEA	TROOPER
MOTOR	2.6 / 3.2
COMBUSTIBLE	Gasolina
TRANSMISION	Manual
AÑO	1986-2003
MEDIDAS	



X 10 UND.

H2-8 | **894436720**

NOMBRE	BUJE
LADO	TEMPLETE BARRA TENSORA
LINEA	TROOPER
MOTOR	2.6 / 3.2
COMBUSTIBLE	Gasolina
TRANSMISION	Manual
AÑO	1986-2003
MEDIDAS	Ø INT: 23mm - Ø EXT: 38mm - Long: 33mm



X 10 UND.

H3-10 | **8944594591**

NOMBRE	ESTABILIZADORA
LADO	BARRA DELANTERA
LINEA	TROOPER
MOTOR	2.6 / 3.2
COMBUSTIBLE	Gasolina
TRANSMISION	Manual
AÑO	1986-2003
MEDIDAS	Ø INT: 25mm - Ø EXT: 35mm - Long: 40mm



H4-1 | **89423489721**

NOMBRE	TOPE CHASIS
LADO	TRASERO
LINEA	TROOPER
MOTOR	2.6 / 3.2
COMBUSTIBLE	Gasolina
TRANSMISION	Manual
AÑO	1986-2003
MEDIDAS	



H4-30

NOMBRE	TOPE
LADO	TIJERA SUPERIOR (PRESION)
LINEA	TROOPER
MOTOR	2.6 / 3.2
COMBUSTIBLE	Gasolina
TRANSMISION	Manual
AÑO	1986-2003
MEDIDAS	



H4-40

NOMBRE	TOPE CHASIS
LADO	TRASERO
LINEA	TROOPER
MOTOR	2.6 / 3.2
COMBUSTIBLE	Gasolina
TRANSMISION	Manual
AÑO	1986-2003
MEDIDAS	



H12-2001

NOMBRE	CAUCHO
LADO	BALINERA CARDAN
LINEA	TROOPER
MOTOR	2.6 / 3.2
COMBUSTIBLE	Gasolina
TRANSMISION	Manual
AÑO	1986-2003
MEDIDAS	



HSC-7 | **8-94328799-0**

NOMBRE	SOPORTE CARDAN
LADO	
LINEA	TROOPER
MOTOR	2.6 / 3.2
COMBUSTIBLE	Gasolina
TRANSMISION	Manual
AÑO	1986-2003
MEDIDAS	RODAMIENTO 6206-2RS (30mm x 62mm x 16mm)



HBM-4

NOMBRE	BALANCIN
LADO	(BUJE CAUCHO)
LINEA	TROOPER
MOTOR	2.6 / 3.2
COMBUSTIBLE	Gasolina
TRANSMISION	Manual
AÑO	1986-2003
MEDIDAS	



HBMS-4

NOMBRE	BALANCIN
LADO	(SIN BUJE)
LINEA	TROOPER
MOTOR	2.6 / 3.2
COMBUSTIBLE	Gasolina
TRANSMISION	Manual
AÑO	1986-2003
MEDIDAS	



HBM-9

NOMBRE	BALANCIN
LADO	(BUJE CAUCHO) (LARGO)
LINEA	TROOPER
MOTOR	2.6 / 3.2
COMBUSTIBLE	Gasolina
TRANSMISION	Manual
AÑO	1986-2003
MEDIDAS	



HBMS-9

NOMBRE	BALANCIN
LADO	(SIN BUJE)
LINEA	TROOPER
MOTOR	2.6 / 3.2
COMBUSTIBLE	Gasolina
TRANSMISION	Manual
AÑO	1986-2003
MEDIDAS	



VITARA

X 10 UND.

H3-30

NOMBRE	ESTABILIZADORA
LADO	CENTRAL
LINEA	VITARA
MOTOR	1.6 / 2.0 / 2.5 / 2.7
COMBUSTIBLE	Gasolina
TRANSMISION	Manual
AÑO	2000-2013
MEDIDAS	Ø INT: 26mm - Ø EXT: 36mm X 44mm - Long: 43mm



HM-11

NOMBRE	MANGUERA
LADO	PURIFICADOR (PASO AIRE)
LINEA	VITARA
MOTOR	1.6 / 2.0 / 2.5 / 2.7
COMBUSTIBLE	Gasolina
TRANSMISION	Manual
AÑO	2000-2013
MEDIDAS	



H1-22 11610-58B10

NOMBRE	SOPORTE MOTOR
LADO	
LINEA	VITARA (5 PUERTAS)
MOTOR	1.6
COMBUSTIBLE	Gasolina
TRANSMISION	Manual
AÑO	1996-1999
MEDIDAS	



H1-69 11710-85C00

NOMBRE	SOPORTE CAJA
LADO	
LINEA	VITARA (5 PUERTAS)
MOTOR	1.6
COMBUSTIBLE	Gasolina
TRANSMISION	Manual
AÑO	1993-2000
MEDIDAS	



GRAND VITARA

H1-69 11710-85C00

NOMBRE	SOPORTE CAJA
LADO	
LINEA	GRAND VITARA
MOTOR	2.0 / 2.5
COMBUSTIBLE	Gasolina
TRANSMISION	Manual
AÑO	2000-2013
MEDIDAS	



H1-05 11610-67D00

NOMBRE	SOPORTE MOTOR
LADO	IZQUIERDO / DERECHO
LINEA	GRAND VITARA
MOTOR	2.0 / 2.5
COMBUSTIBLE	Gasolina
TRANSMISION	Manual
AÑO	2000-2011
MEDIDAS	



X 10 UND.

H1-012 1428-71C00

NOMBRE	SOPORTE EXOSTO (CAUCHO)
LADO	
LINEA	GRAND VITARA
MOTOR	2.0 / 2.5
COMBUSTIBLE	Gasolina
TRANSMISION	Manual
AÑO	2000-2013
MEDIDAS	



HNJ1-45 11710-67D00

NOMBRE	SOPORTE CAJA
LADO	
LINEA	GRAND VITARA
MOTOR	2.0 / 2.5
COMBUSTIBLE	Gasolina
TRANSMISION	Manual
AÑO	2000-2013
MEDIDAS	



HNJ1-46 11710-65J00

NOMBRE	SOPORTE CAJA
LADO	
LINEA	GRAND VITARA
MOTOR	2.7
COMBUSTIBLE	Gasolina
TRANSMISION	Manual
AÑO	2000-2013
MEDIDAS	



WAGON

HNJ17-1	96316765
NOMBRE	BRAZO OSCILANTE
LADO	DELANTERO (IZQUIERDO / DERECHO)
LINEA	WAGON
MOTOR	1.2
COMBUSTIBLE	Gasolina
TRANSMISION	Manual
AÑO	1999-2004
MEDIDAS	



WFR

H1-52	8941772411
NOMBRE	SOPORTE MOTOR
LADO	IZQUIERDO
LINEA	WFR (VAN)
MOTOR	2.0
COMBUSTIBLE	Gasolina
TRANSMISION	Manual
AÑO	1992-1994
MEDIDAS	



H1-53	8941772401
NOMBRE	SOPORTE MOTOR
LADO	DERECHO
LINEA	WFR (VAN)
MOTOR	2.0
COMBUSTIBLE	Gasolina
TRANSMISION	Manual
AÑO	1992-1994
MEDIDAS	



ZAFIRA

HNJ1-80	90575772
NOMBRE	SOPORTE MOTOR
LADO	DERECHO
LINEA	ZAFIRA
MOTOR	2.0
COMBUSTIBLE	Gasolina
TRANSMISION	Manual
AÑO	2001-2012
MEDIDAS	



HNJ1-81	90575186
NOMBRE	SOPORTE MOTOR
LADO	DELANTERO
LINEA	ZAFIRA
MOTOR	2.0
COMBUSTIBLE	Gasolina
TRANSMISION	Manual
AÑO	2001-2012
MEDIDAS	



HNJ1-82	90575458
NOMBRE	SOPORTE MOTOR
LADO	IZQUIERDO (CAJA)
LINEA	ZAFIRA
MOTOR	2.0
COMBUSTIBLE	Gasolina
TRANSMISION	Manual
AÑO	2001-2012
MEDIDAS	



HNJ1-83	90538582
NOMBRE	SOPORTE MOTOR
LADO	TRASERO
LINEA	ZAFIRA
MOTOR	2.0
COMBUSTIBLE	Gasolina
TRANSMISION	Manual
AÑO	2001-2012
MEDIDAS	



ZAFIRA

X 10 UND.

H3-30

NOMBRE	ESTABILIZADORA
LADO	CENTRAL
LINEA	ZAFIRA
MOTOR	2.0
COMBUSTIBLE	Gasolina
TRANSMISION	Manual
AÑO	2001-2012
MEDIDAS	Ø INT: 26mm - Ø EXT: 36mm X 44mm - Long: 43mm



VARIOS MODELOS

X 10 UND.

H2-23

NOMBRE	BUJE
LADO	AMORTIGUADOR
LINEA	VARIOS MODELOS
MOTOR	
COMBUSTIBLE	
TRANSMISION	
AÑO	
MEDIDAS	Ø INT: 10mm - Ø EXT: 30mm - Long: 24mm



X 10 UND.

H2-53

NOMBRE	BUJE
LADO	AMORTIGUADOR
LINEA	VARIOS MODELOS
MOTOR	
COMBUSTIBLE	
TRANSMISION	
AÑO	
MEDIDAS	Ø INT: 16mm - Ø EXT: 24,5mm - Long: 36mm



X 10 UND.

H2-60

NOMBRE	BUJE
LADO	AMORTIGUADOR
LINEA	VARIOS MODELOS
MOTOR	
COMBUSTIBLE	
TRANSMISION	
AÑO	
MEDIDAS	Ø INT: 16mm - Ø EXT: 39mm - Long: 38mm



H7-12

NOMBRE	FUELLE
LADO	AMORTIGUADOR
LINEA	VARIOS MODELOS
MOTOR	
COMBUSTIBLE	
TRANSMISION	
AÑO	
MEDIDAS	Ø PEQ: 19mm - Ø GRA: 56mm - Long: 205mm



SOPORTE CARDAN

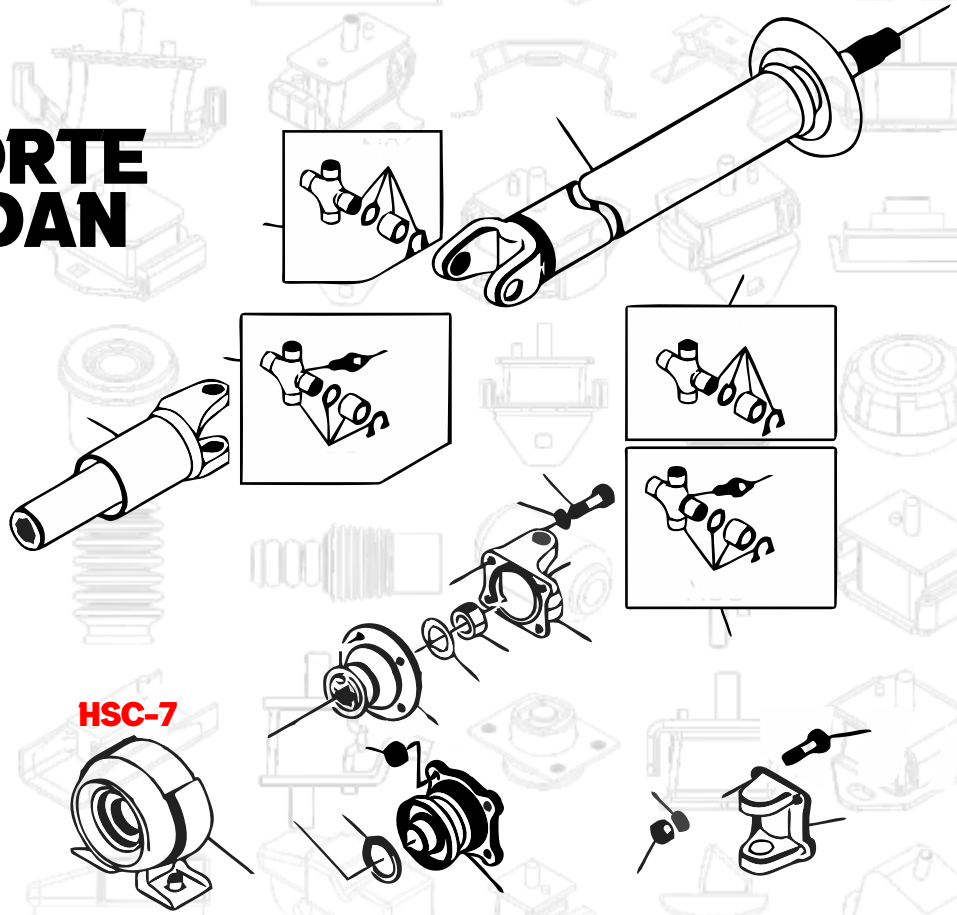

HSC-7

GUARDAPOLVO

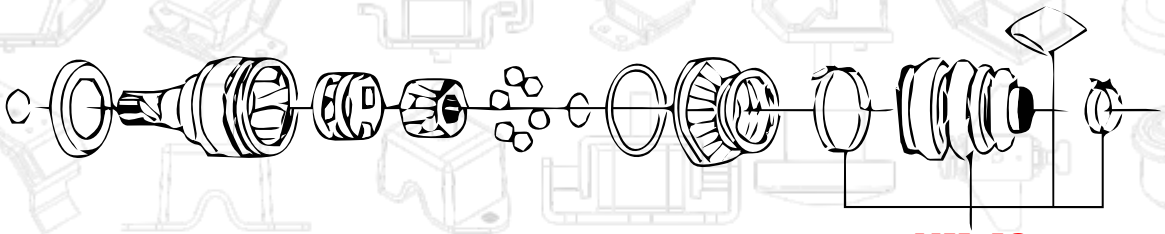

H11-13

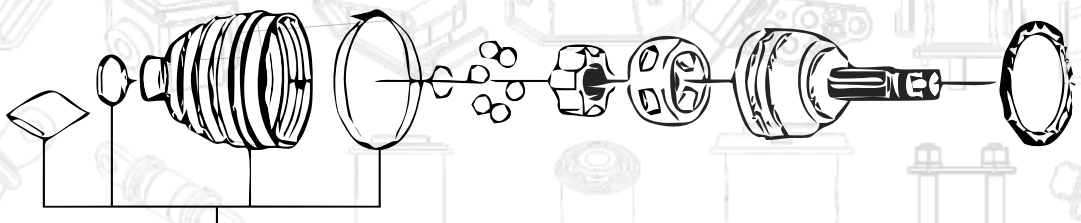

H11-12

CONSULTA - COTIZA - COMPRA
www.HCcauchos.com
+57 322 434 9590

VEHÍCULOS LIVIANOS

DODGE



AUTO

H1-110

NOMBRE	SOPORTE MOTOR
LADO	DELANTERO
LINEA	AUTO
MOTOR	3.7 / 3.8 / 5.2
COMBUSTIBLE	Gasolina
TRANSMISION	Manual
AÑO	1958-1965
MEDIDAS	



H1-111

NOMBRE	SOPORTE CAJA
LADO	
LINEA	AUTO
MOTOR	3.7 / 3.8 / 5.2
COMBUSTIBLE	Gasolina
TRANSMISION	Manual
AÑO	1958-1965
MEDIDAS	

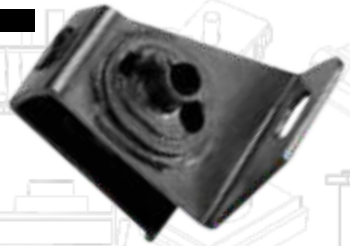

D250

H1-131

NOMBRE	SOPORTE MOTOR
LADO	TRASERO (HUECO CENTRADO)
LINEA	D250
MOTOR	5.9 / 6.7
COMBUSTIBLE	Gasolina / Diesel
TRANSMISION	Manual / Automática
AÑO	1981-1993
MEDIDAS	



H1-132

NOMBRE	SOPORTE MOTOR
LADO	DELANTERO (HUECO CORRIDO)
LINEA	D250
MOTOR	5.9 / 6.7
COMBUSTIBLE	Gasolina / Diesel
TRANSMISION	Manual / Automática
AÑO	1981-1993
MEDIDAS	



D300

H1-116

NOMBRE	SOPORTE CAJA
LADO	
LINEA	D300
MOTOR	5.9 / 6.3 / 6.6 / 7.0 / 7.2 / 8.0
COMBUSTIBLE	Gasolina
TRANSMISION	Manual
AÑO	1953-1970
MEDIDAS	



H1-123

NOMBRE	SOPORTE MOTOR
LADO	DELANTERO
LINEA	D300
MOTOR	5.9 / 6.3 / 6.6 / 7.0 / 7.2 / 8.0
COMBUSTIBLE	Gasolina
TRANSMISION	Manual
AÑO	1953-1970
MEDIDAS	



H1-126

NOMBRE	SOPORTE MOTOR
LADO	TRASERO (SUPERIOR)
LINEA	D300
MOTOR	5.9 / 6.3 / 6.6 / 7.0 / 7.2 / 8.0
COMBUSTIBLE	Gasolina
TRANSMISION	Manual
AÑO	1953-1970
MEDIDAS	



CONSULTA - COTIZA - COMPRA
www.HCcauchos.com
+57 322 434 9590

DART

H1-110

NOMBRE	SOPORTE MOTOR
LADO	DELANTERO
LINEA	DART
MOTOR	3.7 / 5.2
COMBUSTIBLE	Gasolina
TRANSMISION	Manual / Automática
AÑO	1970-1976
MEDIDAS	



H1-111

NOMBRE	SOPORTE CAJA
LADO	
LINEA	DART
MOTOR	3.7 / 5.2
COMBUSTIBLE	Gasolina
TRANSMISION	Manual / Automática
AÑO	1970-1976
MEDIDAS	

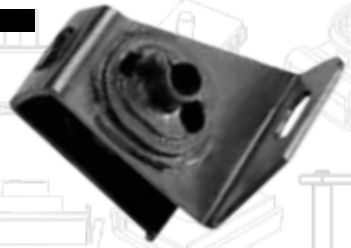

H1-120

NOMBRE	SOPORTE MOTOR
LADO	
LINEA	DART
MOTOR	3.7 / 5.2
COMBUSTIBLE	Gasolina
TRANSMISION	Manual / Automática
AÑO	1970-1976
MEDIDAS	



DURANGO

HNJ1-112 **68032665AF**

NOMBRE	SOPORTE CAJA
LADO	TRASERO
LINEA	DURANGO
MOTOR	3.6
COMBUSTIBLE	Gasolina
TRANSMISION	Automática (4X4)
AÑO	2014
MEDIDAS	



JOURNEY

HNJ1-101 **5171071AC**

NOMBRE	SOPORTE MOTOR
LADO	DERECHO
LINEA	JOURNEY
MOTOR	2.4 / 2.7
COMBUSTIBLE	Gasolina
TRANSMISION	Automática
AÑO	2009-2010
MEDIDAS	



HNJ1-102 **5171077AC**

NOMBRE	SOPORTE MOTOR
LADO	DELANTERO
LINEA	JOURNEY
MOTOR	2.4 / 2.7
COMBUSTIBLE	Gasolina
TRANSMISION	Automática
AÑO	2009-2010
MEDIDAS	



JOURNEY

HNJ1-103 | **4766476AC**

NOMBRE	SOPORTE MOTOR
LADO	IZQUIERDO (CAJA)
LINEA	JOURNEY
MOTOR	2.4 / 2.7
COMBUSTIBLE	Gasolina
TRANSMISION	Automática
AÑO	2009-2010
MEDIDAS	



HNJ1-104 | **5171085AC**

NOMBRE	SOPORTE MOTOR
LADO	TRASERO
LINEA	JOURNEY
MOTOR	2.4 / 2.7
COMBUSTIBLE	Gasolina
TRANSMISION	Automática
AÑO	2009-2010
MEDIDAS	



HNJ1-105 | **5147130AE**

NOMBRE	SOPORTE MOTOR
LADO	DERECHO
LINEA	JOURNEY
MOTOR	2.4
COMBUSTIBLE	Gasolina
TRANSMISION	Automática
AÑO	2011-2019
MEDIDAS	



HNJ1-106 | **5147129AD**

NOMBRE	SOPORTE MOTOR
LADO	IZQUIERDO (CAJA)
LINEA	JOURNEY
MOTOR	2.4
COMBUSTIBLE	Gasolina
TRANSMISION	Automática
AÑO	2011-2019
MEDIDAS	



HNJ1-107 | **5147774AC**

NOMBRE	SOPORTE MOTOR
LADO	TRASERO
LINEA	JOURNEY
MOTOR	2.4
COMBUSTIBLE	Gasolina
TRANSMISION	Automática
AÑO	2011-2019
MEDIDAS	



HNJ1-108 | **5085076AB**

NOMBRE	SOPORTE MOTOR
LADO	DERECHO
LINEA	JOURNEY
MOTOR	3.6
COMBUSTIBLE	Gasolina
TRANSMISION	Automática
AÑO	2011-2016
MEDIDAS	



HNJ1-109 | **5171178AC**

NOMBRE	SOPORTE AMORTIGUADOR
LADO	DELANTERO
LINEA	JOURNEY
MOTOR	2.4 / 3.6
COMBUSTIBLE	Gasolina
TRANSMISION	Automática
AÑO	2011-2019
MEDIDAS	



HNJ1-110 | **68051873AB**

NOMBRE	SOPORTE MOTOR
LADO	DELANTERO
LINEA	JOURNEY
MOTOR	3.6
COMBUSTIBLE	Gasolina
TRANSMISION	Automática
AÑO	2011-2016
MEDIDAS	



HNJ1-111 | **4743957AC**

NOMBRE	SOPORTE MOTOR
LADO	TRASERO
LINEA	JOURNEY
MOTOR	3.6
COMBUSTIBLE	Gasolina
TRANSMISION	Automática
AÑO	2011-2016
MEDIDAS	



H2-101 | **4766425AD**

NOMBRE	BUJE
LADO	TIJERA DELANTERA (GRANDE)
LINEA	JOURNEY
MOTOR	2.4 / 2.7 / 3.6
COMBUSTIBLE	Gasolina
TRANSMISION	Automática
AÑO	2009-Adelante
MEDIDAS	Ø INT: 14mm - Ø EXT: 77.5mm - Long: 66mm

X 10 UND.



H2-102 | **4766426AD**

NOMBRE	BUJE
LADO	TIJERA DELANTERA (PEQUEÑO)
LINEA	JOURNEY
MOTOR	2.4 / 2.7 / 3.6
COMBUSTIBLE	Gasolina
TRANSMISION	Automática
AÑO	2009-Adelante
MEDIDAS	Ø INT: 14mm - Ø EXT: 35mm - Long: 60mm



H3-101 | **[illegible]**

NOMBRE	ESTABILIZADORA
LADO	CENTRAL
LINEA	JOURNEY
MOTOR	2.4 / 2.7 / 3.6
COMBUSTIBLE	Gasolina
TRANSMISION	Automática
AÑO	2009-Adelante
MEDIDAS	Ø INT: 18mm - Ø EXT: 35mm X 38mm - Long: 45mm



VEHÍCULOS LIVIANOS

FORD



ECONOLINE

H1-217

NOMBRE	SOPORTE CAJA
LADO	
LINEA	ECONOLINE (VAN)
MOTOR	4.9 / 5.4 / 5.8
COMBUSTIBLE	Gasolina
TRANSMISION	Automática
AÑO	1979-2008
MEDIDAS	



ECOSPORT

HNJ1-207 **CN15-6F012-DC**

NOMBRE	SOPORTE MOTOR
LADO	DERECHO
LINEA	ECOSPORT
MOTOR	2.0
COMBUSTIBLE	Gasolina
TRANSMISION	Automática (4X2) / (4X4)
AÑO	2013-2017
MEDIDAS	



HNJ1-208 **CN15-7M121-CB**

NOMBRE	SOPORTE MOTOR
LADO	IZQUIERDO
LINEA	ECOSPORT
MOTOR	2.0
COMBUSTIBLE	Gasolina
TRANSMISION	Automática (4X2) / (4X4)
AÑO	2013-2017
MEDIDAS	



HNJ1-209 **CN15-6P082-CA**

NOMBRE	SOPORTE MOTOR
LADO	TRASERO
LINEA	ECOSPORT
MOTOR	2.0
COMBUSTIBLE	Gasolina
TRANSMISION	Mecánica (4X2) / (4X4)
AÑO	2013-2017
MEDIDAS	



HNJ1-210 **CN15-6P082-DB**

NOMBRE	SOPORTE MOTOR
LADO	TRASERO
LINEA	ECOSPORT
MOTOR	2.0
COMBUSTIBLE	Gasolina
TRANSMISION	Automática (4X2) / (4X4)
AÑO	2013-2017
MEDIDAS	



HNJ1-211 **2S65-6F012-LB**

NOMBRE	SOPORTE MOTOR
LADO	DERECHO
LINEA	ECOSPORT
MOTOR	2.0
COMBUSTIBLE	Gasolina
TRANSMISION	Manual (4X2) / (4X4)
AÑO	2004-2012
MEDIDAS	



HNJ1-214 **2N15-6P082-AB**

NOMBRE	SOPORTE MOTOR
LADO	TRASERO
LINEA	ECOSPORT
MOTOR	2.0
COMBUSTIBLE	Gasolina
TRANSMISION	Manual (4X2)
AÑO	2004-2012
MEDIDAS	



HNJ1-215 **2N15-6P082-FN**

NOMBRE	SOPORTE MOTOR
LADO	TRASERO
LINEA	ECOSPORT
MOTOR	2.0
COMBUSTIBLE	Gasolina
TRANSMISION	Manual (4X4)
AÑO	2004-2012
MEDIDAS	



HNJ1-263 **2S61-3K155-AF**

NOMBRE	SOPORTE AMORTIGUADOR
LADO	DELANTERO
LINEA	ECOSPORT
MOTOR	2.0
COMBUSTIBLE	Gasolina
TRANSMISION	Manual (4X2) / (4X4)
AÑO	2004-2012
MEDIDAS	



CONSULTA - COTIZA - COMPRA
www.HCcauchos.com
+57 322 434 9590

ECOSPORT

HNJ1-212 | **2S65-7M121-AA**

NOMBRE	SOPORTE MOTOR
LADO	IZQUIERDO (CAJA)
LINEA	ECOSPORT
MOTOR	2.0
COMBUSTIBLE	Gasolina
TRANSMISION	Automática (4X2) / (4X4)
AÑO	2004-2012
MEDIDAS	



HNJ1-213 | **2N15-6P081-AA**

NOMBRE	SOPORTE MOTOR
LADO	TRASERO
LINEA	ECOSPORT
MOTOR	2.0
COMBUSTIBLE	Gasolina
TRANSMISION	Automática (4X2)
AÑO	2004-2012
MEDIDAS	



HNJ1-264 | **8V51-3K155-BA**

NOMBRE	SOPORTE AMORTIGUADOR
LADO	DELANTERO
LINEA	ECOSPORT
MOTOR	2.0
COMBUSTIBLE	Gasolina
TRANSMISION	Automática (4X2) / (4X4)
AÑO	2013-2020
MEDIDAS	



HNJ1-265 | **2S65-18A116-AE**

NOMBRE	SOPORTE AMORTIGUADOR
LADO	TRASERO
LINEA	ECOSPORT
MOTOR	2.0
COMBUSTIBLE	Gasolina
TRANSMISION	Manual (4X2) / (4X4)
AÑO	2004-2012
MEDIDAS	



HNJ1-266 | **GN11-6F012-BC**

NOMBRE	SOPORTE MOTOR
LADO	DERECHO
LINEA	ECOSPORT
MOTOR	1.5
COMBUSTIBLE	Gasolina
TRANSMISION	Automática (4X2) / (4X4)
AÑO	2018-2021
MEDIDAS	



HNJ1-273 | **GN11-7M121-CB**

NOMBRE	SOPORTE MOTOR
LADO	IZQUIERDO (CAJA)
LINEA	ECOSPORT
MOTOR	1.5
COMBUSTIBLE	Gasolina
TRANSMISION	Automática (4X2) / (4X4)
AÑO	2018-2021
MEDIDAS	



HNJ1-274 | **GN11-6P082-CE**

NOMBRE	SOPORTE MOTOR
LADO	TRASERO
LINEA	ECOSPORT
MOTOR	1.5
COMBUSTIBLE	Gasolina
TRANSMISION	Automática (4X2) / (4X4)
AÑO	2018-2021
MEDIDAS	



HNJ2-203 | **98A63A282**

NOMBRE	BUJE
LADO	TIJERA DELANTERA (GRANDE / PLÁSTICO)
LINEA	ECOSPORT
MOTOR	2.0
COMBUSTIBLE	Gasolina
TRANSMISION	Manual (4X2) / (4X4)
AÑO	2004-2012
MEDIDAS	



H2-220 | **8V51-3063-AA**

NOMBRE	BUJE
LADO	TIJERA DELANTERA
LINEA	ECOSPORT
MOTOR	2.0
COMBUSTIBLE	Gasolina
TRANSMISION	Automática (4X2) / (4X4)
AÑO	2013-Adelante
MEDIDAS	Ø INT: 12.5mm x 16mm - Ø EXT: 61.5mm - Long: 52mm

X 10 UND.



HNJ2-212 | **2S65-3063-AA**

NOMBRE	BUJE
LADO	TIJERA (PEQUEÑO)
LINEA	ECOSPORT
MOTOR	2.0
COMBUSTIBLE	Gasolina
TRANSMISION	Manual (4X2) / (4X4)
AÑO	2004-2012
MEDIDAS	



H3-202

NOMBRE	ESTABILIZADORA
LADO	DELANTERA
LINEA	ECOSPORT
MOTOR	2.0
COMBUSTIBLE	Gasolina
TRANSMISION	Manual (4X2)
AÑO	2002-2011
MEDIDAS	Ø INT: 29mm - Ø EXT: 47mm X 44mm - Long: 62mm



HSC-207

NOMBRE	SOPORTE CARDAN
LADO	(KIT)
LINEA	ECOSPORT
MOTOR	2.0
COMBUSTIBLE	Gasolina
TRANSMISION	Manual (4X2)
AÑO	2002-2011
MEDIDAS	RODAMIENTO 6006-2RS (30mm x 55mm x 13mm)



EDGE

HNJ1-216 | **8T4Z-6038-A**

NOMBRE	SOPORTE MOTOR
LADO	DERECHO
LINEA	EDGE
MOTOR	3.5
COMBUSTIBLE	Gasolina
TRANSMISION	Automática
AÑO	2008-2014
MEDIDAS	



HNJ1-217 | **7A1Z-6038-AA**

NOMBRE	SOPORTE MOTOR
LADO	IZQUIERDO (CAJA)
LINEA	EDGE
MOTOR	3.5
COMBUSTIBLE	Gasolina
TRANSMISION	Automática
AÑO	2008-2014
MEDIDAS	



HNJ1-218 | **8T4Z-6068-B**

NOMBRE	SOPORTE MOTOR
LADO	TRASERO
LINEA	EDGE
MOTOR	3.5
COMBUSTIBLE	Gasolina
TRANSMISION	Automática
AÑO	2008-2010
MEDIDAS	



HNJ1-219 | **DT4Z-6068-A**

NOMBRE	SOPORTE MOTOR
LADO	TRASERO
LINEA	EDGE
MOTOR	3.5
COMBUSTIBLE	Gasolina
TRANSMISION	Automática
AÑO	2011-2014
MEDIDAS	



HNJ1-278 | **GG9Z-6068-A**

NOMBRE	SOPORTE MOTOR
LADO	IZQUIERDO
LINEA	EDGE
MOTOR	2.7
COMBUSTIBLE	Gasolina
TRANSMISION	Automática
AÑO	2017-2021
MEDIDAS	



HNJ2-206 | **F2GC-3C339-AXC**

NOMBRE	BUJE
LADO	TIJERA DELANTERA DERECHA
LINEA	EDGE
MOTOR	3.5
COMBUSTIBLE	Gasolina
TRANSMISION	Automática
AÑO	2016-2020
MEDIDAS	



HNJ2-207 | **F2GC-3C403-AXC**

NOMBRE	BUJE
LADO	TIJERA DELANTERA IZQUIERDA
LINEA	EDGE
MOTOR	3.5
COMBUSTIBLE	Gasolina
TRANSMISION	Automática
AÑO	2016-2020
MEDIDAS	



HNJ2-210 | **7T4Z-3078-AR**

NOMBRE	BUJE
LADO	TIJERA DELANTERA DERECHA (PUÑO)
LINEA	EDGE
MOTOR	3.5
COMBUSTIBLE	Gasolina
TRANSMISION	Automática
AÑO	2008-2014
MEDIDAS	



HNJ2-211 | **7T4Z-3079-AR**

NOMBRE	BUJE
LADO	TIJERA DELANTERA IZQUIERDA (PUÑO)
LINEA	EDGE
MOTOR	3.5
COMBUSTIBLE	Gasolina
TRANSMISION	Automática
AÑO	2008-2014
MEDIDAS	



CONSULTA - COTIZA - COMPRA
www.HCcauchos.com
+57 322 434 9590

ESCAPE

HNJ1-220 | **6L8Z-6068-AA**

NOMBRE	SOPORTE MOTOR
LADO	DERECHO
LINEA	ESCAPE
MOTOR	3.0
COMBUSTIBLE	Gasolina
TRANSMISION	Automática
AÑO	2006-2012
MEDIDAS	



HNJ1-221 | **5L8Z-6P094-CA**

NOMBRE	SOPORTE MOTOR
LADO	DELANTERO
LINEA	ESCAPE
MOTOR	3.0
COMBUSTIBLE	Gasolina
TRANSMISION	Automática
AÑO	2006-2012
MEDIDAS	



HNJ1-222 | **5L8Z-6038-AA**

NOMBRE	SOPORTE MOTOR
LADO	IZQUIERDO (CAJA)
LINEA	ESCAPE
MOTOR	3.0
COMBUSTIBLE	Gasolina
TRANSMISION	Automática
AÑO	2006-2012
MEDIDAS	



HNJ1-223 | **5L8Z-6068-AE**

NOMBRE	SOPORTE MOTOR
LADO	TRASERO
LINEA	ESCAPE
MOTOR	3.0
COMBUSTIBLE	Gasolina
TRANSMISION	Automática
AÑO	2006-2012
MEDIDAS	



HNJ1-224 | **BV61-6F012-DC**

NOMBRE	SOPORTE MOTOR
LADO	DERECHO
LINEA	ESCAPE
MOTOR	2.0
COMBUSTIBLE	Gasolina
TRANSMISION	Automática
AÑO	2013-2020
MEDIDAS	



HNJ1-225 | **AV61-7M121-BB**

NOMBRE	SOPORTE MOTOR
LADO	IZQUIERDO (CAJA)
LINEA	ESCAPE
MOTOR	2.0
COMBUSTIBLE	Gasolina
TRANSMISION	Automática
AÑO	2013-2020
MEDIDAS	



HNJ1-226 | **CM5Z-6068-A**

NOMBRE	SOPORTE MOTOR
LADO	TRASERO
LINEA	ESCAPE
MOTOR	2.0
COMBUSTIBLE	Gasolina
TRANSMISION	Automática
AÑO	2013-2020
MEDIDAS	



HNJ1-260 | **7L8Z-18183-A**

NOMBRE	SOPORTE AMORTIGUADOR
LADO	DELANTERO
LINEA	ESCAPE
MOTOR	3.0
COMBUSTIBLE	Gasolina
TRANSMISION	Automática
AÑO	2006-2012
MEDIDAS	



HNJ1-261 | **CV6Z-3A197-D**

NOMBRE	SOPORTE AMORTIGUADOR
LADO	DELANTERO
LINEA	ESCAPE
MOTOR	2.0
COMBUSTIBLE	Gasolina
TRANSMISION	Automática
AÑO	2013-2020
MEDIDAS	



H2-211 | **BV61-3A423-AB**

NOMBRE	BUJE
LADO	TIJERA DELANTERA (PEQUEÑO)
LINEA	ESCAPE
MOTOR	2.0
COMBUSTIBLE	Gasolina
TRANSMISION	Automática
AÑO	2013-2020
MEDIDAS	Ø INT: 15mm - Ø EXT: 38mm - Long: 67mm

X 10 UND.



HNJ2-204 | **BV61-3A423-LB**

NOMBRE	BUJE
LADO	TIJERA DELANTERA (GRANDE)
LINEA	ESCAPE
MOTOR	2.0
COMBUSTIBLE	Gasolina
TRANSMISION	Automática
AÑO	2013-2020
MEDIDAS	



H3-202 | **[redacted]**

NOMBRE	ESTABILIZADORA
LADO	DELANTERA
LINEA	ESCAPE
MOTOR	3.0
COMBUSTIBLE	Gasolina
TRANSMISION	Automática
AÑO	2002-2011
MEDIDAS	Ø INT: 29mm - Ø EXT: 47mm X 44mm - Long: 62mm



EXPLORER

HNJ1-227 | **5L2Z-6038-AC**

NOMBRE	SOPORTE MOTOR
LADO	IZQUIERDO
LINEA	EXPLORER
MOTOR	4.0
COMBUSTIBLE	Gasolina
TRANSMISION	Automática
AÑO	2002-2010
MEDIDAS	



HNJ1-228 | **7A2Z-6038-CA**

NOMBRE	SOPORTE MOTOR
LADO	IZQUIERDO
LINEA	EXPLORER
MOTOR	4.0 / 4.6
COMBUSTIBLE	Gasolina
TRANSMISION	Automática
AÑO	2002-2010
MEDIDAS	



HNJ1-229 | **7A2Z-6038-D**

NOMBRE	SOPORTE MOTOR
LADO	DERECHO
LINEA	EXPLORER
MOTOR	4.0 / 4.6
COMBUSTIBLE	Gasolina
TRANSMISION	Automática
AÑO	2002-2010
MEDIDAS	



HNJ1-230 | **FB5Z-6038-A**

NOMBRE	SOPORTE MOTOR
LADO	DERECHO
LINEA	EXPLORER
MOTOR	3.5
COMBUSTIBLE	Gasolina
TRANSMISION	Automática
AÑO	2011-2017
MEDIDAS	



HNJ1-231 | **FB5Z-6038-B**

NOMBRE	SOPORTE MOTOR
LADO	IZQUIERDO (CAJA)
LINEA	EXPLORER
MOTOR	3.5
COMBUSTIBLE	Gasolina
TRANSMISION	Automática
AÑO	2011-2017
MEDIDAS	



HNJ1-232 | **DB5Z-6068-A**

NOMBRE	SOPORTE MOTOR
LADO	TRASERO
LINEA	EXPLORER
MOTOR	3.5
COMBUSTIBLE	Gasolina
TRANSMISION	Automática
AÑO	2011-2017
MEDIDAS	



HNJ1-262 | **BB5Z-18183-A**

NOMBRE	SOPORTE AMORTIGUADOR
LADO	DELANTERO
LINEA	EXPLORER
MOTOR	3.5
COMBUSTIBLE	Gasolina
TRANSMISION	Automática
AÑO	2011-2014
MEDIDAS	



HNJ1-275 | **BB5Z-6038-F**

NOMBRE	SOPORTE MOTOR
LADO	DERECHO
LINEA	EXPLORER
MOTOR	2.3 (Turbo)
COMBUSTIBLE	Gasolina
TRANSMISION	Automática
AÑO	2018-2019
MEDIDAS	



HNJ1-279 | **FB5Z-6068-B**

NOMBRE	SOPORTE MOTOR
LADO	TRASERO
LINEA	EXPLORER
MOTOR	2.3 (Turbo)
COMBUSTIBLE	Gasolina
TRANSMISION	Automática
AÑO	2018-2019
MEDIDAS	



HNJ2-201 | **BB5Z-3C339-A**

NOMBRE	BUJE
LADO	TIJERA DERECHA
LINEA	EXPLORER
MOTOR	3.5
COMBUSTIBLE	Gasolina
TRANSMISION	Automática
AÑO	2011-2019
MEDIDAS	



HNJ2-202 | **BB5Z-3C403-A**

NOMBRE	BUJE
LADO	TIJERA DELANTERA IZQUIERDA
LINEA	EXPLORER
MOTOR	3.5
COMBUSTIBLE	Gasolina
TRANSMISION	Automática
AÑO	2011-2019
MEDIDAS	



HNJ2-213 | **BB5Z-3C377-B**

NOMBRE	BUJE
LADO	TIJERA DELANTERA
LINEA	EXPLORER
MOTOR	3.5
COMBUSTIBLE	Gasolina
TRANSMISION	Automática
AÑO	2011-2019
MEDIDAS	



CONSULTA - COTIZA - COMPRA
www.HCcauchos.com
+57 322 434 9590

EXPLORER

X 10 UND.

H3-201

NOMBRE	ESTABILIZADORA
LADO	DELANTERA
LINEA	EXPLORER
MOTOR	4.0 / 4.6
COMBUSTIBLE	Gasolina
TRANSMISION	Automática
AÑO	1990-2002
MEDIDAS	Ø INT: 38mm - Ø EXT: 47mm - Long: 48mm



H7-201

NOMBRE	FUELLE
LADO	DIRECCIÓN
LINEA	EXPLORER
MOTOR	4.0 / 4.6
COMBUSTIBLE	Gasolina
TRANSMISION	Automática
AÑO	2002-2010
MEDIDAS	Ø PEQ: 18mm - Ø GRA: 55mm - Long: 194mm



H11-201

NOMBRE	GUARDAPOLVO
LADO	EJE (LADO CAJA) (TRICETA)
LINEA	EXPLORER
MOTOR	4.0 / 4.6
COMBUSTIBLE	Gasolina
TRANSMISION	Automática
AÑO	2002-2010
MEDIDAS	Ø PEQ: 24mm - Ø GRA: 100mm - Long: 164mm



GRASA + AMARRES

H11-201K

NOMBRE	GUARDAPOLVO
LADO	EJE (LADO CAJA) (TRICETA)
LINEA	EXPLORER
MOTOR	4.0 / 4.6
COMBUSTIBLE	Gasolina
TRANSMISION	Automática
AÑO	2002-2010
MEDIDAS	Ø PEQ: 24mm - Ø GRA: 100mm - Long: 164mm



H11-202

NOMBRE	GUARDAPOLVO
LADO	EJE (LADO RUEDA)
LINEA	EXPLORER
MOTOR	4.0 / 4.6
COMBUSTIBLE	Gasolina
TRANSMISION	Automática
AÑO	2002-2010
MEDIDAS	Ø PEQ: 24mm - Ø GRA: 98mm - Long: 156mm



GRASA + AMARRES

H11-202K

NOMBRE	GUARDAPOLVO
LADO	EJE (LADO RUEDA)
LINEA	EXPLORER
MOTOR	4.0 / 4.6
COMBUSTIBLE	Gasolina
TRANSMISION	Automática
AÑO	2002-2010
MEDIDAS	Ø PEQ: 24mm - Ø GRA: 98mm - Long: 156mm



EXPLORER (SPORT - TRAC)

HNJ1-228 **7A2Z-6038-CA**

NOMBRE	SOPORTE MOTOR
LADO	IZQUIERDO
LINEA	EXPLORER SPORT TRAC
MOTOR	4.0 / 4.6
COMBUSTIBLE	Gasolina
TRANSMISION	Manual / Automática
AÑO	2002-2010
MEDIDAS	



HNJ1-229 **7A2Z-6038-D**

NOMBRE	SOPORTE MOTOR
LADO	DERECHO
LINEA	EXPLORER SPORT TRAC
MOTOR	4.0 / 4.6
COMBUSTIBLE	Gasolina
TRANSMISION	Manual / Automática
AÑO	2002-2010
MEDIDAS	



F100

H1-212

NOMBRE	SOPORTE MOTOR
LADO	
LINEA	F100
MOTOR	3.6 / 3.9
COMBUSTIBLE	Gasolina
TRANSMISION	Manual
AÑO	1959-1960
MEDIDAS	



H1-223

NOMBRE	SOPORTE
LADO	HOJA RESORTE (ANGOSTA)
LINEA	F100
MOTOR	3.6 / 3.9
COMBUSTIBLE	Gasolina
TRANSMISION	Manual
AÑO	1959
MEDIDAS	



H1-224

NOMBRE	SOPORTE
LADO	HOJA RESORTE (ANCHA)
LINEA	F100
MOTOR	3.6 / 3.9
COMBUSTIBLE	Gasolina
TRANSMISION	Manual
AÑO	1960
MEDIDAS	



F150

H1-226

NOMBRE	SOPORTE MOTOR
LADO	
LINEA	F150
MOTOR	4.6 / 5.4
COMBUSTIBLE	Gasolina
TRANSMISION	Automática (4X2) / (4X4)
AÑO	1997-2004
MEDIDAS	



HNJ1-201 **4L3Z-6038-EC**

NOMBRE	SOPORTE MOTOR
LADO	DERECHO
LINEA	F150
MOTOR	5.4
COMBUSTIBLE	Gasolina
TRANSMISION	Automática (4X2) / (4X4)
AÑO	2006-2009
MEDIDAS	



HNJ1-202 **4L3Z-6038-EF**

NOMBRE	SOPORTE MOTOR
LADO	IZQUIERDO
LINEA	F150
MOTOR	5.4
COMBUSTIBLE	Gasolina
TRANSMISION	Automática (4X2) / (4X4)
AÑO	2006-2009
MEDIDAS	



H2-208

NOMBRE	BUJE
LADO	BARRA TENSORA (COMPLETO)
LINEA	F150
MOTOR	4.6 / 5.4
COMBUSTIBLE	Gasolina
TRANSMISION	Automática (4X2) / (4X4)
AÑO	1997-2004
MEDIDAS	Ø INT: 24mm - Ø EXT: 40mm - Long: 79mm



CONSULTA - COTIZA - COMPRA
www.HCcauchos.com
+57 322 434 9590

F350

H1-212

NOMBRE	SOPORTE MOTOR
LADO	
LINEA	F350
MOTOR	5.8
COMBUSTIBLE	Gasolina
TRANSMISION	Manual (4X4)
AÑO	1999-2005
MEDIDAS	



HNJ1-203 **2C3Z-6038-AC**

NOMBRE	SOPORTE MOTOR
LADO	DERECHO
LINEA	F350
MOTOR	6.2 / 6.8
COMBUSTIBLE	Gasolina
TRANSMISION	Automática (4X2) / (4X4)
AÑO	2001-2010
MEDIDAS	



HNJ1-204 **2C3Z-6038-AD**

NOMBRE	SOPORTE MOTOR
LADO	IZQUIERDO
LINEA	F350
MOTOR	6.2 / 6.8
COMBUSTIBLE	Gasolina
TRANSMISION	Automática (4X2) / (4X4)
AÑO	2001-2010
MEDIDAS	



HNJ1-268 **BC3Z-6038-C**

NOMBRE	SOPORTE MOTOR
LADO	DERECHO
LINEA	F350
MOTOR	6.2
COMBUSTIBLE	Gasolina
TRANSMISION	Automática (4X2) / (4X4)
AÑO	2011-2016
MEDIDAS	



HNJ1-272 **BC3Z-6038-A**

NOMBRE	SOPORTE MOTOR
LADO	IZQUIERDO
LINEA	F350
MOTOR	6.2
COMBUSTIBLE	Gasolina
TRANSMISION	Automática (4X2) / (4X4)
AÑO	2011-2016
MEDIDAS	



H2-208

NOMBRE	BUJE
LADO	BARRA TENSORA (COMPLETO)
LINEA	F350
MOTOR	5.8
COMBUSTIBLE	Gasolina
TRANSMISION	Manual (4X4)
AÑO	1999-2005
MEDIDAS	Ø INT: 24mm - Ø EXT: 40mm - Long: 79mm



HSC-202 **B5T-4808**

NOMBRE	SOPORTE CARDAN
LADO	
LINEA	F350
MOTOR	6.2 / 6.8
COMBUSTIBLE	Gasolina
TRANSMISION	Automática (4X2) / (4X4)
AÑO	2001-2010
MEDIDAS	RODAMIENTO 88107 (35mm x 72mm x 17mm)



FESTIVA

X 10 UND.

H2-206

NOMBRE	BUJE
LADO	TEMPLETE (TENSOR)
LINEA	FESTIVA
MOTOR	1.1 / 1.3 / 1.5
COMBUSTIBLE	Gasolina
TRANSMISION	Manua / Automática
AÑO	1986-2002
MEDIDAS	Ø INT: 18mm - Ø EXT: 29mm - Long: 27mm



FIESTA

HNJ1-212 **2S65-7M121-AA**

NOMBRE	SOPORTE MOTOR
LADO	IZQUIERDO (CAJA)
LINEA	FIESTA
MOTOR	1.6
COMBUSTIBLE	Gasolina
TRANSMISION	Manual
AÑO	2004-2010
MEDIDAS	



HNJ1-213 **2N15-6P081-AA**

NOMBRE	SOPORTE MOTOR
LADO	TRASERO
LINEA	FIESTA
MOTOR	1.6
COMBUSTIBLE	Gasolina
TRANSMISION	Automática
AÑO	2004-2010
MEDIDAS	



HNJ1-233 **7S55-6038-BA**

NOMBRE	SOPORTE MOTOR
LADO	DERECHO
LINEA	FIESTA
MOTOR	1.6
COMBUSTIBLE	Gasolina
TRANSMISION	Manual / Automática
AÑO	2000-2003
MEDIDAS	



HNJ1-234 **96FB-7M121-AJ**

NOMBRE	SOPORTE MOTOR
LADO	IZQUIERDO (CAJA)
LINEA	FIESTA
MOTOR	1.6
COMBUSTIBLE	Gasolina
TRANSMISION	Manual / Automática
AÑO	1996-2003
MEDIDAS	



HNJ1-235 **96FB-6P082-AD**

NOMBRE	SOPORTE MOTOR
LADO	TRASERO
LINEA	FIESTA
MOTOR	1.6
COMBUSTIBLE	Gasolina
TRANSMISION	Manual / Automática
AÑO	1996-2003
MEDIDAS	



HNJ1-236 **7S45-6038-AA**

NOMBRE	SOPORTE MOTOR
LADO	DERECHO
LINEA	FIESTA
MOTOR	1.6 (Supercharger)
COMBUSTIBLE	Gasolina
TRANSMISION	Manual
AÑO	2004-2010
MEDIDAS	



HNJ1-239 **2S61-6P082-AB**

NOMBRE	SOPORTE MOTOR
LADO	TRASERO
LINEA	FIESTA
MOTOR	1.6
COMBUSTIBLE	Gasolina
TRANSMISION	Manual
AÑO	2004-2010
MEDIDAS	



HNJ1-240 **8V51-6F012-AF**

NOMBRE	SOPORTE MOTOR
LADO	DERECHO
LINEA	FIESTA
MOTOR	1.6
COMBUSTIBLE	Gasolina
TRANSMISION	Manual / Automática
AÑO	2011-2019
MEDIDAS	



HNJ1-241 **8V51-7M121-AE**

NOMBRE	SOPORTE MOTOR
LADO	IZQUIERDO (CAJA)
LINEA	FIESTA
MOTOR	1.6
COMBUSTIBLE	Gasolina
TRANSMISION	Manual / Automática
AÑO	2011-2019
MEDIDAS	



HNJ1-242 **AE8Z-6068-C**

NOMBRE	SOPORTE MOTOR
LADO	TRASERO
LINEA	FIESTA
MOTOR	1.6
COMBUSTIBLE	Gasolina
TRANSMISION	Automática
AÑO	2011-2019
MEDIDAS	



HNJ1-243 **8V51-6P082-AD**

NOMBRE	SOPORTE MOTOR
LADO	TRASERO
LINEA	FIESTA
MOTOR	1.6
COMBUSTIBLE	Gasolina
TRANSMISION	Manual
AÑO	2011-2019
MEDIDAS	



HNJ1-263 **2S61-3K155-AF**

NOMBRE	SOPORTE AMORTIGUADOR
LADO	DELANTERO
LINEA	FIESTA
MOTOR	1.6
COMBUSTIBLE	Gasolina
TRANSMISION	Manual
AÑO	2004-2010
MEDIDAS	



CONSULTA - COTIZA - COMPRA
www.HCcauchos.com
+57 322 434 9590

FIESTA

HNJ1-264 | **8V51-3K155-BA**

NOMBRE	SOPORTE AMORTIGUADOR
LADO	DELANTERO
LINEA	FIESTA
MOTOR	1.6
COMBUSTIBLE	Gasolina
TRANSMISION	Manual / Automática
AÑO	2011-2019
MEDIDAS	



HNJ1-265 | **2S65-18A116-AE**

NOMBRE	SOPORTE AMORTIGUADOR
LADO	TRASERO
LINEA	FIESTA
MOTOR	1.6 (Supercharger)
COMBUSTIBLE	Gasolina
TRANSMISION	Manual
AÑO	2004-2010
MEDIDAS	



HNJ2-203 | **98A63A282**

NOMBRE	BUJE
LADO	TIJERA DELANTERA (GRANDE / PLÁSTICO)
LINEA	FIESTA
MOTOR	1.6 (Supercharger)
COMBUSTIBLE	Gasolina
TRANSMISION	Manual
AÑO	2004-2012
MEDIDAS	



H2-220 | **8V51-3063-AA**

NOMBRE	BUJE
LADO	TIJERA DELANTERA
LINEA	FIESTA
MOTOR	1.6
COMBUSTIBLE	Gasolina
TRANSMISION	Manual / Automática
AÑO	2011-Adelante
MEDIDAS	Ø INT: 12.5mm x 16mm - Ø EXT: 61.5mm - Long: 52mm



H2-221 | **8V51-3A262-AA**

NOMBRE	BUJE
LADO	TIJERA DELANTERA
LINEA	FIESTA
MOTOR	1.6
COMBUSTIBLE	Gasolina
TRANSMISION	Manual / Automática
AÑO	2011-Adelante
MEDIDAS	Ø INT: 12mm - Ø EXT: 32mm - Long: 55mm



HNJ2-212 | **2S65-3063-AA**

NOMBRE	BUJE
LADO	TIJERA (PEQUEÑO)
LINEA	FIESTA
MOTOR	1.6 (Supercharger)
COMBUSTIBLE	Gasolina
TRANSMISION	Manual
AÑO	2004-2010
MEDIDAS	



FOCUS

HNJ1-244 | **AV61-6F012-AB**

NOMBRE	SOPORTE MOTOR
LADO	DERECHO
LINEA	FOCUS
MOTOR	2.0
COMBUSTIBLE	Gasolina
TRANSMISION	Manual / Automática
AÑO	2011-2015
MEDIDAS	



HNJ1-246 | **AV61-6P082-AB**

NOMBRE	SOPORTE MOTOR
LADO	TRASERO
LINEA	FOCUS
MOTOR	2.0
COMBUSTIBLE	Gasolina
TRANSMISION	Manual / Automática
AÑO	2011-2015
MEDIDAS	



HNJ1-247 | **6E5Z-6038-DF**

NOMBRE	SOPORTE MOTOR
LADO	DERECHO
LINEA	FOCUS
MOTOR	2.0
COMBUSTIBLE	Gasolina
TRANSMISION	Manual / Automática
AÑO	2007-2009
MEDIDAS	



HNJ1-225 | **AV61-7M121-BB**

NOMBRE	SOPORTE MOTOR
LADO	IZQUIERDO (CAJA)
LINEA	FOCUS
MOTOR	2.0
COMBUSTIBLE	Gasolina
TRANSMISION	Manual / Automática
AÑO	2011-2015
MEDIDAS	



FUSION

HNJ1-248 | **6H6Z-6038-BA**



NOMBRE	SOPORTE MOTOR
LADO	IZQUIERDO (CAJA)
LINEA	FUSION
MOTOR	2.3 / 3.0
COMBUSTIBLE	Gasolina
TRANSMISION	Manual / Automática
AÑO	2007-2009
MEDIDAS	

HNJ1-249 | **8E53-6P082-AB**



NOMBRE	SOPORTE MOTOR
LADO	TRASERO
LINEA	FUSION
MOTOR	2.3 / 3.0
COMBUSTIBLE	Gasolina
TRANSMISION	Manual / Automática
AÑO	2007-2009
MEDIDAS	

HNJ1-250 | **9E5Z-6038-F**



NOMBRE	SOPORTE MOTOR
LADO	DERECHO
LINEA	FUSION
MOTOR	2.5
COMBUSTIBLE	Gasolina
TRANSMISION	Automática
AÑO	2010-2012
MEDIDAS	

HNJ1-251 | **9E5Z-6038-G**



NOMBRE	SOPORTE MOTOR
LADO	IZQUIERDO (CAJA)
LINEA	FUSION
MOTOR	2.5
COMBUSTIBLE	Gasolina
TRANSMISION	Automática
AÑO	2010-2012
MEDIDAS	

HNJ1-252 | **9E5Z-6068-D**



NOMBRE	SOPORTE MOTOR
LADO	TRASERO
LINEA	FUSION
MOTOR	2.5
COMBUSTIBLE	Gasolina
TRANSMISION	Automática
AÑO	2010-2012
MEDIDAS	

HNJ1-253 | **DG9Z-6038-C**



NOMBRE	SOPORTE MOTOR
LADO	DERECHO
LINEA	FUSION
MOTOR	2.5
COMBUSTIBLE	Gasolina
TRANSMISION	Automática
AÑO	2013-2019
MEDIDAS	

HNJ1-254 | **BG9Z-6068-A**



NOMBRE	SOPORTE MOTOR
LADO	IZQUIERDO (CAJA)
LINEA	FUSION
MOTOR	2.5
COMBUSTIBLE	Gasolina
TRANSMISION	Automática
AÑO	2013-2019
MEDIDAS	

HNJ1-255 | **DP5Z-6068-A**



NOMBRE	SOPORTE MOTOR
LADO	TRASERO
LINEA	FUSION
MOTOR	2.5
COMBUSTIBLE	Gasolina
TRANSMISION	Automática
AÑO	2013-2019
MEDIDAS	

H2-214



NOMBRE	BUJE
LADO	PUNTA BRAZO OSCILANTE (CURVO)
LINEA	FUSION
MOTOR	3.0
COMBUSTIBLE	
TRANSMISION	
AÑO	2006-2012
MEDIDAS	Ø INT: 12mm - Ø EXT: 62mm - Long: 84mm

X 10 UND.

H3-204 | **GJ6A-28-156**



NOMBRE	ESTABILIZADORA
LADO	TRASERA
LINEA	FUSION
MOTOR	3.0
COMBUSTIBLE	
TRANSMISION	
AÑO	2006-2012
MEDIDAS	Ø INT: 22mm - Ø EXT: 33mm X 43mm - Long: 48mm

H2-215 | **GL6A34470B**



NOMBRE	BUJE
LADO	PUNTA BRAZO OSCILANTE (RECTO / DELGADO)
LINEA	FUSION
MOTOR	3.0
COMBUSTIBLE	
TRANSMISION	
AÑO	2006-2012
MEDIDAS	Ø INT: 12mm - Ø EXT: 40mm - Long: 56mm

RANGER

H1-212

NOMBRE	SOPORTE MOTOR
LADO	
LINEA	RANGER
MOTOR	2.3
COMBUSTIBLE	Gasolina
TRANSMISION	Manual (4X2)
AÑO	1999-2014
MEDIDAS	



H1-233 **VR61-39-34XB**

NOMBRE	SOPORTE CAJA
LADO	
LINEA	RANGER
MOTOR	2.5
COMBUSTIBLE	Diesel
TRANSMISION	Manual (4X4)
AÑO	2008-2014
MEDIDAS	



H1-234 **UH74-39-33X**

NOMBRE	SOPORTE CAJA
LADO	AUXILIAR
LINEA	RANGER
MOTOR	2.6
COMBUSTIBLE	Gasolina
TRANSMISION	Manual (4X4)
AÑO	1999-2014
MEDIDAS	



H1-235 **UH72-39-340B**

NOMBRE	SOPORTE CAJA
LADO	TRASERO CENTRAL
LINEA	RANGER
MOTOR	2.3
COMBUSTIBLE	Gasolina
TRANSMISION	Manual (4X2)
AÑO	1999-2014
MEDIDAS	



H1-236 **UR61-39-34XB**

NOMBRE	SOPORTE CAJA
LADO	PRINCIPAL
LINEA	RANGER
MOTOR	2.5
COMBUSTIBLE	Diesel
TRANSMISION	Manual (4X4)
AÑO	2008-2014
MEDIDAS	



HNJ1-205 **AB39-6038-BF**

NOMBRE	SOPORTE MOTOR
LADO	DERECHO
LINEA	RANGER
MOTOR	2.2
COMBUSTIBLE	Diesel
TRANSMISION	Manual (4X2) / (4X4)
AÑO	2013-2020
MEDIDAS	



HNJ1-206 **AB39-6B032-EF**

NOMBRE	SOPORTE MOTOR
LADO	IZQUIERDO
LINEA	RANGER
MOTOR	2.2
COMBUSTIBLE	Diesel
TRANSMISION	Manual (4X2) / (4X4)
AÑO	2013-2020
MEDIDAS	



HNJ1-259 **AB39-7E373-KD**

NOMBRE	SOPORTE CAJA
LADO	
LINEA	RANGER
MOTOR	2.2
COMBUSTIBLE	Diesel
TRANSMISION	Manual (4X2) / (4X4)
AÑO	2013-2020
MEDIDAS	



HNJ1-269 **EB3G-6038-EA**

NOMBRE	SOPORTE MOTOR
LADO	DERECHO
LINEA	RANGER
MOTOR	2.2 / 3.2
COMBUSTIBLE	Diesel
TRANSMISION	Manual (4X2) / (4X4)
AÑO	2017-2022
MEDIDAS	



HNJ1-270 **EB3G-6B032-EA**

NOMBRE	SOPORTE MOTOR
LADO	IZQUIERDO
LINEA	RANGER
MOTOR	2.2 / 3.2
COMBUSTIBLE	Diesel
TRANSMISION	Manual (4X2) / (4X4)
AÑO	2017-2022
MEDIDAS	



H2-210 **UR5634470B**

NOMBRE	BUJE
LADO	TIJERA SUPERIOR DELANTERA
LINEA	RANGER
MOTOR	2.2 / 2.5 / 2.6
COMBUSTIBLE	Gasolina / Diesel
TRANSMISION	Manual (4X2) / (4X4)
AÑO	2008-2014
MEDIDAS	Ø INT: 16,7mm - Ø EXT: 38mm - Long: 59mm



H2-212 **UC8634460A**

NOMBRE	BUJE
LADO	TIJERA INFERIOR DELANTERA
LINEA	RANGER
MOTOR	2.2 / 2.5 / 2.6
COMBUSTIBLE	Gasolina / Diesel
TRANSMISION	Manual (4X2) / (4X4)
AÑO	1999-2014
MEDIDAS	Ø INT: 18mm - Ø EXT: 40mm - Long: 91mm



FORD

RANGER

H2-213 | **UH7134470**

NOMBRE	BUJE
LADO	TIJERA SUPERIOR (CORTO)
LINEA	RANGER
MOTOR	2.2 / 2.6
COMBUSTIBLE	Gasolina / Diesel
TRANSMISION	Manual (4X4)
AÑO	1999-2007
MEDIDAS	Ø INT: 18mm - Ø EXT: 38mm - Long: 50mm



X 10 UND.

H2-217 | **UB4028333**

NOMBRE	BUJE
LADO	BALANCIN MUELLE TRASERO (CORTO) / (POSTERIOR)
LINEA	RANGER
MOTOR	2.2 / 2.5 / 2.6
COMBUSTIBLE	Gasolina / Diesel
TRANSMISION	Manual (4X2) / (4X4)
AÑO	1999-2014
MEDIDAS	



H2-219 | **UR58-28-450A**

NOMBRE	BUJE
LADO	PASADOR MUELLE TRASERO (PARTE ANTERIOR)
LINEA	RANGER
MOTOR	2.5 / 2.6
COMBUSTIBLE	Gasolina / Diesel
TRANSMISION	Manual (4X4)
AÑO	2008-2014
MEDIDAS	Ø INT: 14mm - Ø EXT: 40mm - Long: 38mm



H4-201

NOMBRE	TOPE
LADO	SUSPENSION TRASERA
LINEA	RANGER
MOTOR	2.5
COMBUSTIBLE	Diesel
TRANSMISION	Manual (4X4)
AÑO	2008-2014
MEDIDAS	



H2-216 | **387428330**

NOMBRE	BUJE
LADO	PASADOR MUELLE TRASERO (ANTERIOR)
LINEA	RANGER
MOTOR	2.2 / 2.6
COMBUSTIBLE	Gasolina / Diesel
TRANSMISION	Manual (4X4)
AÑO	1999-2007
MEDIDAS	Ø INT: 17mm - Ø EXT: 32mm - Long: 37mm



X 10 UND.

H2-218 | **UB3928333**

NOMBRE	BUJE
LADO	BALANCIN MUELLE TRASERO (LARGO) / (POSTERIOR)
LINEA	RANGER
MOTOR	2.2 / 2.5 / 2.6
COMBUSTIBLE	Gasolina / Diesel
TRANSMISION	Manual (4X2) / (4X4)
AÑO	1999-2014
MEDIDAS	Ø INT: 18mm - Ø EXT: 32mm - Long: 47mm



X 10 UND.

H3-205 | **UP2034156**

NOMBRE	ESTABILIZADORA
LADO	DELANTERA
LINEA	RANGER
MOTOR	2.2 / 2.5 / 2.6
COMBUSTIBLE	Gasolina / Diesel
TRANSMISION	Manual (4X2) / (4X4)
AÑO	1999-2014
MEDIDAS	Ø INT: 27mm - Ø EXT: 37mm X 38mm - Long: 35mm



HSC-206 | **HBD206FF**

NOMBRE	SOPORTE CARDAN
LADO	
LINEA	RANGER
MOTOR	2.5
COMBUSTIBLE	Gasolina
TRANSMISION	Manual (4X2)
AÑO	1998-2006
MEDIDAS	RODAMIENTO 6206-2RS (30m x 62mm x 16mm)



CONSULTA - COTIZA - COMPRA
www.HCcauchos.com
+57 322 434 9590

VARIOS MODELOS

X 10 UND.

H2-202

NOMBRE	BUJE
LADO	AMORTIGUADOR (PEQUEÑO / CÓNICO)
LINEA	VARIOS MODELOS
MOTOR	
COMBUSTIBLE	
TRANSMISION	
AÑO	
MEDIDAS	Ø INT: 16mm - Ø EXT: 29mm - Long: 19mm



X 10 UND.

H2-203

NOMBRE	BUJE
LADO	AMORTIGUADOR (CHUZO)
LINEA	VARIOS MODELOS
MOTOR	
COMBUSTIBLE	
TRANSMISION	
AÑO	
MEDIDAS	Ø INT: 10mm - Ø EXT: 36mm - Long: 23mm



X 10 UND.

H2-204

NOMBRE	BUJE
LADO	AMORTIGUADOR (PEQUEÑO / PLANO)
LINEA	VARIOS MODELOS
MOTOR	
COMBUSTIBLE	
TRANSMISION	
AÑO	
MEDIDAS	Ø INT: 11mm - Ø EXT: 25mm - Long: 14mm



X 10 UND.

H2-205

NOMBRE	BUJE
LADO	AMORTIGUADOR (MEDIANO / CÓNICO)
LINEA	VARIOS MODELOS
MOTOR	
COMBUSTIBLE	
TRANSMISION	
AÑO	
MEDIDAS	Ø INT: 17mm - Ø EXT: 35mm - Long: 25mm



X 10 UND.

H2-207

NOMBRE	BUJE
LADO	AMORTIGUADOR (GRANDE / CÓNICO)
LINEA	VARIOS MODELOS
MOTOR	
COMBUSTIBLE	
TRANSMISION	
AÑO	
MEDIDAS	Ø INT: 25mm - Ø EXT: 46mm - Long: 27mm



H15-201

NOMBRE	CAUCHO
LADO	ESPIRAL
LINEA	VARIOS MODELOS
MOTOR	
COMBUSTIBLE	
TRANSMISION	
AÑO	
MEDIDAS	





VEHÍCULOS LIVIANOS

FIAT



AUTO

H4-304

NOMBRE	TOPE
LADO	TIJERA (PRESION)
LINEA	AUTO
MOTOR	1.0 / 1.3 / 1.4 / 1.5
COMBUSTIBLE	Gasolina
TRANSMISION	Manual
AÑO	1980-1995
MEDIDAS	



H4-305

NOMBRE	TOPE
LADO	TIJERA (TORNILLO)
LINEA	AUTO
MOTOR	1.0 / 1.3 / 1.4 / 1.5
COMBUSTIBLE	Gasolina
TRANSMISION	Manual
AÑO	1980-1995
MEDIDAS	



LADA

H1-302

NOMBRE	SOPORTE MOTOR
LADO	
LINEA	LADA NIVA
MOTOR	1.6
COMBUSTIBLE	Gasolina
TRANSMISION	Manual
AÑO	1978-1985
MEDIDAS	



CONSULTA - COTIZA - COMPRA
www.HCcauchos.com
+57 322 434 9590

VEHÍCULOS LIVIANOS

mazda



ALLEGRO

mazda

X 10 UND.

H1-416



NOMBRE	SOPORTE EXOSTO
LADO	(CAUCHO)
LINEA	ALLEGRO
MOTOR	1.6 / 1.8 (16V)
COMBUSTIBLE	Gasolina
TRANSMISION	Manual / Automática
AÑO	1995-2006
MEDIDAS	

HNJ1-401 **B25D-39-060C**



NOMBRE	SOPORTE MOTOR
LADO	DERECHO
LINEA	ALLEGRO
MOTOR	1.6 / 1.8 (16V)
COMBUSTIBLE	Gasolina
TRANSMISION	Manual / Automática
AÑO	2000-2006
MEDIDAS	

HNJ1-402 **B25D-39-050**



NOMBRE	SOPORTE MOTOR
LADO	DELANTERO
LINEA	ALLEGRO
MOTOR	1.6 / 1.8 (16V)
COMBUSTIBLE	Gasolina
TRANSMISION	Manual / Automática
AÑO	2000-2006
MEDIDAS	

HNJ1-429 **BC1D-39-060**



NOMBRE	SOPORTE MOTOR
LADO	DERECHO
LINEA	ALLEGRO
MOTOR	1.6 / 1.8 (16V)
COMBUSTIBLE	Gasolina
TRANSMISION	Manual / Automática
AÑO	1995-1999
MEDIDAS	

HNJ1-430 **B25D-39-070**



NOMBRE	SOPORTE MOTOR
LADO	IZQUIERDO (CAJA)
LINEA	ALLEGRO
MOTOR	1.6 / 1.8 (16V)
COMBUSTIBLE	Gasolina
TRANSMISION	Manual / Automática
AÑO	2000-2006
MEDIDAS	

HNJ1-431 **B25F-39-040**



NOMBRE	SOPORTE MOTOR
LADO	TRASERO
LINEA	ALLEGRO
MOTOR	1.6 / 1.8 (16V)
COMBUSTIBLE	Gasolina
TRANSMISION	Manual / Automática
AÑO	2000-2006
MEDIDAS	

HNJ1-452 **B25D-34-380A**



NOMBRE	SOPORTE AMORTIGUADOR
LADO	DELANTERO
LINEA	ALLEGRO
MOTOR	1.6 / 1.8 (16V)
COMBUSTIBLE	Gasolina
TRANSMISION	Manual / Automática
AÑO	2000-2006
MEDIDAS	

HNJ1-453 **B25D-28-380A**



NOMBRE	SOPORTE AMORTIGUADOR
LADO	TRASERO DERECHO
LINEA	ALLEGRO
MOTOR	1.6 / 1.8 (16V)
COMBUSTIBLE	Gasolina
TRANSMISION	Manual / Automática
AÑO	2000-2006
MEDIDAS	

HNJ1-454 **B25D-28-390A**



NOMBRE	SOPORTE AMORTIGUADOR
LADO	TRASERO IZQUIERDO
LINEA	ALLEGRO
MOTOR	1.6 / 1.8 (16V)
COMBUSTIBLE	Gasolina
TRANSMISION	Manual / Automática
AÑO	2000-2006
MEDIDAS	

H2-420



NOMBRE	BUJE
LADO	TIJERA TRASERA
LINEA	ALLEGRO
MOTOR	1.6 / 1.8 (16V)
COMBUSTIBLE	Gasolina
TRANSMISION	Manual / Automática
AÑO	1995-1999
MEDIDAS	Ø INT: 18mm - Ø EXT: 48mm - Long: 64mm

H11-405



NOMBRE	GUARDAPOLVO
LADO	EJE (LADO RUEDA)
LINEA	ALLEGRO
MOTOR	1.6 / 1.8 (16V)
COMBUSTIBLE	Gasolina
TRANSMISION	Manual / Automática
AÑO	1995-1999
MEDIDAS	Ø PEQ: 22mm - Ø GRA: 77mm - Long: 125mm

GRASA + AMARRES

H11-405K



NOMBRE	GUARDAPOLVO
LADO	EJE (LADO RUEDA)
LINEA	ALLEGRO
MOTOR	1.6 / 1.8 (16V)
COMBUSTIBLE	Gasolina
TRANSMISION	Manual / Automática
AÑO	1995-1999
MEDIDAS	Ø PEQ: 22mm - Ø GRA: 77mm - Long: 125mm

CONSULTA - COTIZA - COMPRA
www.HCcauchos.com
+57 322 434 9590

ALLEGRO

H11-406

NOMBRE	GUARDAPOLVO
LADO	EJE (LADO CAJA)
LINEA	ALLEGRO
MOTOR	1.6 / 1.8 (16V)
COMBUSTIBLE	Gasolina
TRANSMISION	Manual / Automática
AÑO	1995-1999
MEDIDAS	Ø PEQ: 23mm - Ø GRA: 77mm - Long: 100mm



GRASA + AMARRES

H11-406K

NOMBRE	GUARDAPOLVO
LADO	EJE (LADO CAJA)
LINEA	ALLEGRO
MOTOR	1.6 / 1.8 (16V)
COMBUSTIBLE	Gasolina
TRANSMISION	Manual / Automática
AÑO	1995-1999
MEDIDAS	Ø PEQ: 23mm - Ø GRA: 77mm - Long: 100mm



HM-401

NOMBRE	MANGUERA
LADO	PURIFICADOR (PASO AIRE)
LINEA	ALLEGRO
MOTOR	1.6 / 1.8 (16V)
COMBUSTIBLE	Gasolina
TRANSMISION	Manual / Automática
AÑO	1995-1999
MEDIDAS	



B1600

H1-406 UH72-39-340B

NOMBRE	SOPORTE CAJA
LADO	TRASERO
LINEA	B1600
MOTOR	1.6 (8V)
COMBUSTIBLE	Gasolina
TRANSMISION	Manual (4X2)
AÑO	1983-1987
MEDIDAS	



X 10 UND.

H2-405 UB3934136

NOMBRE	BUJE
LADO	TEMPLETE (TENSOR) DELANTERO
LINEA	B1600
MOTOR	1.6 (8V)
COMBUSTIBLE	Gasolina
TRANSMISION	Manual (4X2)
AÑO	1983-2007
MEDIDAS	Ø INT: 24mm - Ø EXT: 35mm - Long: 25mm



X 10 UND.

H2-408

NOMBRE	BUJE
LADO	MUELLE TRASERO
LINEA	B1600
MOTOR	1.6 (8V)
COMBUSTIBLE	Gasolina
TRANSMISION	Manual (4X2)
AÑO	1983-1987
MEDIDAS	Ø INT: 17mm - Ø EXT: 32mm - Long: 37mm



H2-409 UB3934136

NOMBRE	BUJE
LADO	BARRA TENSORA (KIT)
LINEA	B1600
MOTOR	1.6 (8V)
COMBUSTIBLE	Gasolina
TRANSMISION	Manual (4X2)
AÑO	1983-2007
MEDIDAS	Ø INT: 24mm - Ø EXT: 35mm - Long: 25mm



X 10 UND.

H4-408

NOMBRE	TOPE
LADO	TIJERA (PRESION)
LINEA	B1600
MOTOR	1.6 (8V)
COMBUSTIBLE	Gasolina
TRANSMISION	Manual (4X2)
AÑO	1987-1996
MEDIDAS	



B2000

H1-403

NOMBRE	SOPORTE MOTOR
LADO	DELANTERO
LINEA	B2000
MOTOR	2.0 (8V)
COMBUSTIBLE	Gasolina
TRANSMISION	Manual (4X2)
AÑO	1980-1996
MEDIDAS	



H1-406 UH72-39-340B

NOMBRE	SOPORTE CAJA
LADO	TRASERO
LINEA	B2000
MOTOR	2.0 (8V)
COMBUSTIBLE	Gasolina
TRANSMISION	Manual (4X2)
AÑO	1980-1996
MEDIDAS	



X 10 UND.

H2-403

NOMBRE	BUJE
LADO	BALANCIN MUELLE TRASERO (CORTO)
LINEA	B2000
MOTOR	2.0 (8V)
COMBUSTIBLE	Gasolina
TRANSMISION	Manual (4X2)
AÑO	1980-1996
MEDIDAS	Ø INT: 18mm - Ø EXT: 31.5mm - Long: 37mm



X 10 UND.

H2-404

NOMBRE	BUJE
LADO	BALANCIN MUELLE TRASERO (LARGO)
LINEA	B2000
MOTOR	2.0 (8V)
COMBUSTIBLE	Gasolina
TRANSMISION	Manual (4X2)
AÑO	1980-1996
MEDIDAS	Ø INT: 18mm - Ø EXT: 32mm - Long: 47mm



X 10 UND.

H2-405 UB3934136

NOMBRE	BUJE
LADO	TEMPLETE (TENSOR) DELANTERO
LINEA	B2000
MOTOR	2.0 (8V)
COMBUSTIBLE	Gasolina
TRANSMISION	Manual (4X2)
AÑO	1980-1996
MEDIDAS	Ø INT: 24mm - Ø EXT: 35mm - Long: 25mm



X 10 UND.

H2-406

NOMBRE	BUJE
LADO	AMORTIGUADOR TRASERO
LINEA	B2000
MOTOR	2.0 (8V)
COMBUSTIBLE	Gasolina
TRANSMISION	Manual (4X2)
AÑO	1980-1996
MEDIDAS	



X 10 UND.

H2-408

NOMBRE	BUJE
LADO	MUELLE TRASERO
LINEA	B2000
MOTOR	2.0 (8V)
COMBUSTIBLE	Gasolina
TRANSMISION	Manual (4X2)
AÑO	1980-1996
MEDIDAS	Ø INT: 17mm - Ø EXT: 32mm - Long: 37mm



H2-409 UB3934136

NOMBRE	BUJE
LADO	BARRA TENSORA (KIT)
LINEA	B2000
MOTOR	2.0 (8V)
COMBUSTIBLE	Gasolina
TRANSMISION	Manual (4X2)
AÑO	1980-1996
MEDIDAS	Ø INT: 24mm - Ø EXT: 35mm - Long: 25mm



H2-428 UC86344460A

NOMBRE	BUJE
LADO	TIJERA INFERIOR DELANTERA
LINEA	B2000
MOTOR	2.0 (8V)
COMBUSTIBLE	Gasolina
TRANSMISION	Manual (4X2)
AÑO	1980-1996
MEDIDAS	Ø INT: 18mm - Ø EXT: 40mm - Long: 91mm



X 10 UND.

H3-401

NOMBRE	ESTABILIZADORA
LADO	CENTRAL
LINEA	B2000
MOTOR	2.0 (8V)
COMBUSTIBLE	Gasolina
TRANSMISION	Manual (4X2)
AÑO	1980-1996
MEDIDAS	Ø INT: 23mm - Ø EXT: 30mm X 32mm - Long: 38mm



H4-406

NOMBRE	TOPE
LADO	HOUSING
LINEA	B2000
MOTOR	2.0 (8V)
COMBUSTIBLE	Gasolina
TRANSMISION	Manual (4X2)
AÑO	1980-1996
MEDIDAS	



X 10 UND.

H4-408

NOMBRE	TOPE
LADO	TIJERA (PRESION)
LINEA	B2000
MOTOR	2.0 (8V)
COMBUSTIBLE	Gasolina
TRANSMISION	Manual (4X2)
AÑO	1980-1996
MEDIDAS	



CONSULTA - COTIZA - COMPRA
www.HCcauchos.com
+57 322 434 9590

B2000

H12-402

NOMBRE	CAUCHO
LADO	CARDAN
LINEA	B2000
MOTOR	2.0 (8V)
COMBUSTIBLE	Gasolina
TRANSMISION	Manual (4X2)
AÑO	1980-1996
MEDIDAS	



HBM-401

NOMBRE	BALANCIN
LADO	(BUJE CAUCHO)
LINEA	B2000
MOTOR	2.0 (8V)
COMBUSTIBLE	Gasolina
TRANSMISION	Manual (4X2)
AÑO	1980-1996
MEDIDAS	



HBMS-401

NOMBRE	BALANCIN
LADO	(SIN BUJE)
LINEA	B2000
MOTOR	2.0 (8V)
COMBUSTIBLE	Gasolina
TRANSMISION	Manual (4X2)
AÑO	1980-1996
MEDIDAS	



B2200

H1-403

NOMBRE	SOPORTE MOTOR
LADO	DELANTERO
LINEA	B2200
MOTOR	2.2 (12V)
COMBUSTIBLE	Gasolina / Diesel
TRANSMISION	Manual (4X2)
AÑO	1987-1998
MEDIDAS	



H1-406 UH72-39-340B

NOMBRE	SOPORTE CAJA
LADO	TRASERO
LINEA	B2200
MOTOR	2.2 (12V)
COMBUSTIBLE	Gasolina / Diesel
TRANSMISION	Manual (4X2)
AÑO	1987-1998
MEDIDAS	



X 10 UND.

H2-403

NOMBRE	BUJE
LADO	BALANCIN MUELLE TRASERO (CORTO)
LINEA	B2200
MOTOR	2.2 (12V)
COMBUSTIBLE	Gasolina / Diesel
TRANSMISION	Manual (4X2)
AÑO	1987-1998
MEDIDAS	Ø INT: 18mm - Ø EXT: 31.5mm - Long: 37mm



X 10 UND.

H2-404

NOMBRE	BUJE
LADO	BALANCIN MUELLE TRASERO (LARGO)
LINEA	B2200
MOTOR	2.2 (12V)
COMBUSTIBLE	Gasolina / Diesel
TRANSMISION	Manual (4X2)
AÑO	1987-1998
MEDIDAS	Ø INT: 18mm - Ø EXT: 32mm - Long: 47mm



X 10 UND.

H2-405 UB3934136

NOMBRE	BUJE
LADO	TEMPLETE (TENSOR) DELANTERO
LINEA	B2200
MOTOR	2.2 (12V)
COMBUSTIBLE	Gasolina / Diesel
TRANSMISION	Manual (4X2)
AÑO	1987-1998
MEDIDAS	Ø INT: 24mm - Ø EXT: 35mm - Long: 25mm



X 10 UND.

H2-408

NOMBRE	BUJE
LADO	MUELLE TRASERO
LINEA	B2200
MOTOR	2.2 (12V)
COMBUSTIBLE	Gasolina / Diesel
TRANSMISION	Manual (4X2)
AÑO	1987-1998
MEDIDAS	Ø INT: 17mm - Ø EXT: 32mm - Long: 37mm



B2200

H2-409 | **UB3934136**

NOMBRE	BUJE
LADO	BARRA TENSORA (KIT)
LINEA	B2200
MOTOR	2.2 (12V)
COMBUSTIBLE	Gasolina / Diesel
TRANSMISION	Manual (4X2)
AÑO	1987-1998
MEDIDAS	Ø INT: 24mm - Ø EXT: 35mm - Long: 25mm



H2-428 | **UC8634460A**

NOMBRE	BUJE
LADO	TIJERA INFERIOR DELANTERA
LINEA	B2200
MOTOR	2.2 (12V)
COMBUSTIBLE	Gasolina / Diesel
TRANSMISION	Manual (4X2)
AÑO	1987-1998
MEDIDAS	Ø INT: 18mm - Ø EXT: 40mm - Long: 91mm



X 10 UND.

H3-401

NOMBRE	ESTABILIZADORA
LADO	CENTRAL
LINEA	B2200
MOTOR	2.2 (12V)
COMBUSTIBLE	Gasolina / Diesel
TRANSMISION	Manual (4X2)
AÑO	1987-1998
MEDIDAS	Ø INT: 23mm - Ø EXT: 30mm X 32mm - Long: 38mm



H4-406

NOMBRE	TOPE
LADO	HOUSING
LINEA	B2200
MOTOR	2.2 (12V)
COMBUSTIBLE	Gasolina / Diesel
TRANSMISION	Manual (4X2)
AÑO	1987-1998
MEDIDAS	



X 10 UND.

H4-408

NOMBRE	TOPE
LADO	TIJERA (PRESION)
LINEA	B2200
MOTOR	2.2 (12V)
COMBUSTIBLE	Gasolina / Diesel
TRANSMISION	Manual (4X2)
AÑO	1987-1998
MEDIDAS	



H12-402

NOMBRE	CAUCHO
LADO	CARDAN
LINEA	B2200
MOTOR	2.2 (12V)
COMBUSTIBLE	Gasolina / Diesel
TRANSMISION	Manual (4X2)
AÑO	1987-1998
MEDIDAS	



HSC-404 | **P047-25-310**

NOMBRE	SOPORTE CARDAN
LADO	
LINEA	B2200
MOTOR	2.2 (12V)
COMBUSTIBLE	Gasolina / Diesel
TRANSMISION	Manual (4X2)
AÑO	1987-1998
MEDIDAS	RODAMIENTO 6206-2RS (30m x 62mm x 16mm)



HBM-401

NOMBRE	BALANCIN
LADO	(BUJE CAUCHO)
LINEA	B2200
MOTOR	2.2 (12V)
COMBUSTIBLE	Gasolina / Diesel
TRANSMISION	Manual (4X2)
AÑO	1987-1998
MEDIDAS	



HBMS-401

NOMBRE	BALANCIN
LADO	(SIN BUJE)
LINEA	B2200
MOTOR	2.2 (12V)
COMBUSTIBLE	Gasolina / Diesel
TRANSMISION	Manual (4X2)
AÑO	1987-1998
MEDIDAS	

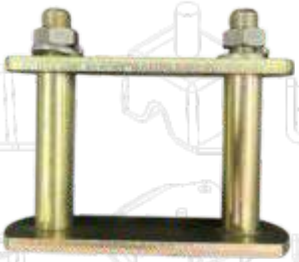

B2600

H1-408 | **UH74-39-34XB**

NOMBRE	SOPORTE CAJA
LADO	PRINCIPAL
LINEA	B2600
MOTOR	2.6 (12V)
COMBUSTIBLE	
TRANSMISION	Manual (4X4)
AÑO	1998
MEDIDAS	



H1-409 | **UH74-39-33X**

NOMBRE	SOPORTE CAJA
LADO	AUXILIAR
LINEA	B2600
MOTOR	2.6 (12V)
COMBUSTIBLE	Gasolina
TRANSMISION	Manual (4X4)
AÑO	1992-2007
MEDIDAS	



H1-415 | **UE38-39-040C**

NOMBRE	SOPORTE MOTOR
LADO	(MARCIANO)
LINEA	B2600
MOTOR	2.6 (Inyección)
COMBUSTIBLE	Gasolina
TRANSMISION	Manual (4X2) / (4X4)
AÑO	1989-1993
MEDIDAS	



H1-417 | **UR58-39-040B**

NOMBRE	SOPORTE MOTOR
LADO	
LINEA	B2600
MOTOR	2.6 (12V)
COMBUSTIBLE	Gasolina / Diesel
TRANSMISION	Manual (4X2) / (4X4)
AÑO	
MEDIDAS	



X 10 UND.

H2-403

NOMBRE	BUJE
LADO	BALANCIN MUELLE TRASERO (CORTO)
LINEA	B2600
MOTOR	2.6 (12V)
COMBUSTIBLE	Gasolina / Diesel
TRANSMISION	Manual (4X2)
AÑO	1983-2007
MEDIDAS	Ø INT: 18mm - Ø EXT: 31.5mm - Long: 37mm



X 10 UND.

H2-404

NOMBRE	BUJE
LADO	BALANCIN MUELLE TRASERO (LARGO)
LINEA	B2600
MOTOR	2.6 (12V)
COMBUSTIBLE	Gasolina / Diesel
TRANSMISION	Manual (4X2)
AÑO	1983-2007
MEDIDAS	Ø INT: 18mm - Ø EXT: 32mm - Long: 47mm



X 10 UND.

H2-405 | **UB3934136**

NOMBRE	BUJE
LADO	TEMPLETE (TENSOR) DELANTERO
LINEA	B2600
MOTOR	2.6 (12V)
COMBUSTIBLE	Gasolina / Diesel
TRANSMISION	Manual (4X2)
AÑO	1983-2007
MEDIDAS	Ø INT: 24mm - Ø EXT: 35mm - Long: 25mm



X 10 UND.

H2-408

NOMBRE	BUJE
LADO	MUELLE TRASERO
LINEA	B2600
MOTOR	2.6 (12V)
COMBUSTIBLE	Gasolina / Diesel
TRANSMISION	Manual (4X4)
AÑO	1992-2007
MEDIDAS	Ø INT: 17mm - Ø EXT: 32mm - Long: 37mm



H2-409 | **UB3934136**

NOMBRE	BUJE
LADO	BARRA TENSORA (KIT)
LINEA	B2600
MOTOR	2.6 (12V)
COMBUSTIBLE	Gasolina / Diesel
TRANSMISION	Manual (4X2)
AÑO	1983-2007
MEDIDAS	Ø INT: 24mm - Ø EXT: 35mm - Long: 25mm



H2-425

NOMBRE	BUJE
LADO	TIJERA SUPERIOR (CORTO)
LINEA	B2600
MOTOR	2.6 (12V)
COMBUSTIBLE	Gasolina / Diesel
TRANSMISION	
AÑO	
MEDIDAS	Ø INT: 18mm - Ø EXT: 38mm - Long: 50mm



H2-428 | **UC86344460A**

NOMBRE	BUJE
LADO	TIJERA INFERIOR DELANTERO
LINEA	B2600
MOTOR	2.6 (12V)
COMBUSTIBLE	Gasolina / Diesel
TRANSMISION	Manual (4X4)
AÑO	1992-2007
MEDIDAS	Ø INT: 18mm - Ø EXT: 40mm - Long: 91mm



H11-403

NOMBRE	GUARDAPOLVO
LADO	EJE (LADO RUEDA)
LINEA	B2600
MOTOR	2.6 (12V)
COMBUSTIBLE	Gasolina / Diesel
TRANSMISION	Manual (4X2)
AÑO	1992-2007
MEDIDAS	Ø PEQ: 24mm - Ø GRA: 77mm - Long: 90mm



B2600

GRASA + AMARRES

H11-403K

NOMBRE	GUARDAPOLVO
LADO	EJE (LADO RUEDA)
LINEA	B2600
MOTOR	2.6 (12V)
COMBUSTIBLE	Gasolina / Diesel
TRANSMISION	Manual (4X2)
AÑO	1992-2007
MEDIDAS	Ø PEQ: 24mm - Ø GRA: 77mm - Long: 90mm



H11-404

NOMBRE	GUARDAPOLVO
LADO	EJE (LADO CAJA)
LINEA	B2600
MOTOR	2.6 (12V)
COMBUSTIBLE	Gasolina / Diesel
TRANSMISION	Manual (4X2)
AÑO	1992-2007
MEDIDAS	Ø PEQ: 25mm - Ø GRA: 80mm - Long: 93mm



GRASA + AMARRES

H11-404K

NOMBRE	GUARDAPOLVO
LADO	EJE (LADO CAJA)
LINEA	B2600
MOTOR	2.6 (12V)
COMBUSTIBLE	Gasolina / Diesel
TRANSMISION	Manual (4X2)
AÑO	1992-2007
MEDIDAS	Ø PEQ: 25mm - Ø GRA: 80mm - Long: 93mm



HSC-401 **P065-25-310**

NOMBRE	SOPORTE CARDAN
LADO	
LINEA	B2600
MOTOR	2.6 (12V)
COMBUSTIBLE	Gasolina / Diesel
TRANSMISION	Manual (4X4)
AÑO	1992-2007
MEDIDAS	RODAMIENTO 6206-2RS (30mm x 62mm x 16mm)



HSC-403 **P065-25-310**

NOMBRE	SOPORTE CARDAN
LADO	
LINEA	B2600
MOTOR	2.6 (12V)
COMBUSTIBLE	Gasolina / Die
TRANSMISION	Manual (4X4)
AÑO	1992-2007
MEDIDAS	RODAMIENTO 62/28-RTA (28mm x 58mm x 16mm)



HSC-405 **P065-25-310**

NOMBRE	SOPORTE CARDAN
LADO	
LINEA	B2600
MOTOR	2.6 (12V)
COMBUSTIBLE	Gasolina / Diesel
TRANSMISION	Manual (4X4)
AÑO	1992-2007
MEDIDAS	RODAMIENTO 62/28-RTA (28mm x 58mm x 16mm)



HM-402

NOMBRE	MANGUERA
LADO	PURIFICADOR (PASO AIRE)
LINEA	B2600
MOTOR	2.6 (12V)
COMBUSTIBLE	Gasolina / Diesel
TRANSMISION	Manual (4X2) / (4X4)
AÑO	1992-2007
MEDIDAS	



HBM-401

NOMBRE	BALANCIN
LADO	(BUJE CAUCHO)
LINEA	B2600
MOTOR	2.6 (12V)
COMBUSTIBLE	Gasolina / Diesel
TRANSMISION	Manual (4X2) / (4X4)
AÑO	1992-2007
MEDIDAS	



HBMS-401

NOMBRE	BALANCIN
LADO	(SIN BUJE)
LINEA	B2600
MOTOR	2.6 (12V)
COMBUSTIBLE	Gasolina / Diesel
TRANSMISION	Manual (4X2) / (4X4)
AÑO	1992-2007
MEDIDAS	

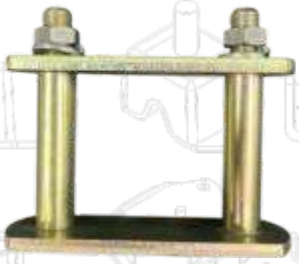

BT50

H1-408 | **UH74-39-34XB**

NOMBRE	SOPORTE CAJA
LADO	PRINCIPAL
LINEA	BT50
MOTOR	2.6
COMBUSTIBLE	Gasolina
TRANSMISION	Manual (4X4)
AÑO	2008-2014
MEDIDAS	



H1-417 | **UR58-39-040B**

NOMBRE	SOPORTE MOTOR
LADO	
LINEA	BT50
MOTOR	2.2 / 2.5 / 2.6
COMBUSTIBLE	Gasolina / Diesel
TRANSMISION	Manual (4X2) / (4X4)
AÑO	2008-2014
MEDIDAS	



H1-418 | **UR61-39-34XB**

NOMBRE	SOPORTE CAJA
LADO	PRINCIPAL
LINEA	BT50
MOTOR	2.5
COMBUSTIBLE	Diesel
TRANSMISION	Manual (4X4)
AÑO	2008-2014
MEDIDAS	



HNJ1-424 | **UC9M-39-050**

NOMBRE	SOPORTE MOTOR
LADO	IZQUIERDO
LINEA	BT50
MOTOR	2.2 / 3.0
COMBUSTIBLE	Gasolina / Diesel
TRANSMISION	Manual (4X2) / (4X4)
AÑO	2015-2018
MEDIDAS	



HNJ1-447 | **UC2L-39-340A**

NOMBRE	SOPORTE CAJA
LADO	
LINEA	BT50
MOTOR	2.2 / 3.0
COMBUSTIBLE	Gasolina / Diesel
TRANSMISION	Manual (4X2) / (4X4)
AÑO	2015-2018
MEDIDAS	



HNJ1-448 | **UC9M-39-040**

NOMBRE	SOPORTE MOTOR
LADO	DERECHO
LINEA	BT50
MOTOR	2.2 / 3.0
COMBUSTIBLE	Gasolina / Diesel
TRANSMISION	Manual (4X2) / (4X4)
AÑO	2015-2018
MEDIDAS	



HNJ1-461 | **UC3C-34-340A**

NOMBRE	SOPORTE AMORTIGUADOR
LADO	DELANTERO
LINEA	BT50
MOTOR	2.2 / 3.0
COMBUSTIBLE	Gasolina / Diesel
TRANSMISION	Manual (4X2) / (4X4)
AÑO	2008-2015
MEDIDAS	



X 10 UND.

H2-403

NOMBRE	BUJE BALANCIN MUELLE TRASERO (CORTO)
LADO	
LINEA	BT50
MOTOR	2.2 / 3.0
COMBUSTIBLE	Gasolina / Diesel
TRANSMISION	Manual (4X2) / (4X4)
AÑO	2008-2015
MEDIDAS	Ø INT: 18mm - Ø EXT: 31.5mm - Long: 37mm



X 10 UND.

H2-404

NOMBRE	BUJE BALANCIN MUELLE TRASERO (LARGO)
LADO	
LINEA	BT50
MOTOR	2.2 / 3.0
COMBUSTIBLE	Gasolina / Diesel
TRANSMISION	Manual (4X2) / (4X4)
AÑO	2008-2015
MEDIDAS	Ø INT: 18mm - Ø EXT: 32mm - Long: 47mm



X 10 UND.

H2-405 | **UB3934136**

NOMBRE	BUJE
LADO	TEMPLETE (TENSOR) DELANTERO
LINEA	BT50
MOTOR	2.2 / 2.5
COMBUSTIBLE	Gasolina / Diesel
TRANSMISION	Manual (4X2)
AÑO	2008-2014
MEDIDAS	Ø INT: 24mm - Ø EXT: 35mm - Long: 25mm



H2-414 | **UR56-34-470B**

NOMBRE	BUJE
LADO	TIJERA SUPERIOR DELANTERA
LINEA	BT50
MOTOR	2.2 / 2.5 / 2.6
COMBUSTIBLE	Gasolina / Diesel
TRANSMISION	Manual (4X2) / (4X4)
AÑO	2008-2014
MEDIDAS	Ø INT: 16,7mm - Ø EXT: 38mm - Long: 59mm



H2-419 | **UR58-28-450A**

NOMBRE	BUJE
LADO	MUELLE TRASERO (FRENTE)
LINEA	BT50
MOTOR	2.2 / 2.5 / 2.6
COMBUSTIBLE	Gasolina / Diesel
TRANSMISION	Manual (4X2) / (4X4)
AÑO	2008-2014
MEDIDAS	Ø INT: 14mm - Ø EXT: 40mm - Long: 38mm



BT50

H2-425

NOMBRE	BUJE
LADO	TIJERA SUPERIOR (CORTO)
LINEA	BT50
MOTOR	2.2 / 2.5 / 2.6
COMBUSTIBLE	Gasolina / Diesel
TRANSMISION	Manual (4X2) / (4X4)
AÑO	2008-2018
MEDIDAS	Ø INT: 18mm - Ø EXT: 38mm - Long: 50mm



H2-428 **UC8634460A**

NOMBRE	BUJE
LADO	TIJERA INFERIOR DELANTERO
LINEA	BT50
MOTOR	2.2 / 2.5
COMBUSTIBLE	Gasolina / Diesel
TRANSMISION	Manual (4X2) / (4X4)
AÑO	2008-2014
MEDIDAS	Ø INT: 18mm - Ø EXT: 40mm - Long: 91mm



X 10 UND.

H3-404 **UP2034156**

NOMBRE	ESTABILIZADORA
LADO	CENTRAL
LINEA	BT50
MOTOR	2.2 / 2.5 / 2.6
COMBUSTIBLE	Gasolina / Diesel
TRANSMISION	Manual (4X2) / (4X4)
AÑO	2008-2014
MEDIDAS	Ø INT: 27mm - Ø EXT: 37mm X 38mm - Long: 35mm



H4-411

NOMBRE	TOPE
LADO	SUSPENSION TRASERA
LINEA	BT50
MOTOR	2.5 / 2.6
COMBUSTIBLE	Gasolina / Diesel
TRANSMISION	Manual (4X4)
AÑO	2008-2018
MEDIDAS	



H11-403

NOMBRE	GUARDAPOLVO
LADO	EJE (LADO RUEDA)
LINEA	BT50
MOTOR	2.2 / 2.5 / 2.6
COMBUSTIBLE	Gasolina / Diesel
TRANSMISION	Manual (4X2) / (4X4)
AÑO	2008-2014
MEDIDAS	Ø PEQ: 24mm - Ø GRA: 77mm - Long: 90mm



GRASA + AMARRES

H11-403K

NOMBRE	GUARDAPOLVO
LADO	EJE (LADO RUEDA)
LINEA	BT50
MOTOR	2.2 / 2.5 / 2.6
COMBUSTIBLE	Gasolina / Diesel
TRANSMISION	Manual (4X2) / (4X4)
AÑO	2008-2014
MEDIDAS	Ø PEQ: 24mm - Ø GRA: 77mm - Long: 90mm



H11-404

NOMBRE	GUARDAPOLVO
LADO	EJE (LADO CAJA)
LINEA	BT50
MOTOR	2.2 / 2.5 / 2.6
COMBUSTIBLE	Gasolina / Diesel
TRANSMISION	Manual (4X2) / (4X4)
AÑO	2008-2014
MEDIDAS	Ø PEQ: 25mm - Ø GRA: 80mm - Long: 93mm



GRASA + AMARRES

H11-404K

NOMBRE	GUARDAPOLVO
LADO	EJE (LADO CAJA)
LINEA	BT50
MOTOR	2.2 / 2.5 / 2.6
COMBUSTIBLE	Gasolina / Diesel
TRANSMISION	Manual (4X2) / (4X4)
AÑO	2008-2014
MEDIDAS	Ø PEQ: 25mm - Ø GRA: 80mm - Long: 93mm



HSC-403 **P065-25-310**

NOMBRE	SOPORTE CARDAN
LADO	
LINEA	BT50
MOTOR	2.2 / 2.5 / 2.6
COMBUSTIBLE	Gasolina / Diesel
TRANSMISION	Manual (4X4)
AÑO	2008-2014
MEDIDAS	RODAMIENTO 62/28-RTA (28mm x 58mm x 16mm)



HM-402

NOMBRE	MANGUERA
LADO	PURIFICADOR (PASO AIRE)
LINEA	BT50
MOTOR	2.2 / 2.5 / 2.6
COMBUSTIBLE	Gasolina / Diesel
TRANSMISION	Manual (4X2) / (4X4)
AÑO	2008-2014
MEDIDAS	



HBM-402

NOMBRE	BALANCIN
LADO	(BUJE CAUCHO)
LINEA	BT50
MOTOR	2.2 / 2.5 / 2.6
COMBUSTIBLE	Gasolina / Diesel
TRANSMISION	Manual (4X2) / (4X4)
AÑO	2008-2018
MEDIDAS	



HBMS-402

NOMBRE	BALANCIN
LADO	(SIN BUJE)
LINEA	BT50
MOTOR	2.2 / 2.5 / 2.6
COMBUSTIBLE	Gasolina / Diesel
TRANSMISION	Manual (4X2) / (4X4)
AÑO	2008-2018
MEDIDAS	



CONSULTA - COTIZA - COMPRA
www.HCcauchos.com
+57 322 434 9590

CX5

HNJ1-417 | **KD45-39-060C**

NOMBRE	SOPORTE MOTOR
LADO	DERECHO
LINEA	CX5
MOTOR	2.0
COMBUSTIBLE	Gasolina
TRANSMISION	Automática
AÑO	2018-2023
MEDIDAS	



HNJ1-418 | **BJS7-39-070**

NOMBRE	SOPORTE MOTOR
LADO	IZQUIERDO (CAJA)
LINEA	CX5
MOTOR	2.0 / 2.5
COMBUSTIBLE	Gasolina
TRANSMISION	Automática
AÑO	2018-2023
MEDIDAS	



HNJ1-419 | **KD45-39-040**

NOMBRE	SOPORTE MOTOR
LADO	TRASERO
LINEA	CX5
MOTOR	2.0 / 2.5
COMBUSTIBLE	Gasolina
TRANSMISION	Automática
AÑO	2018-2023
MEDIDAS	



HNJ1-446 | **GJL1-39-060**

NOMBRE	SOPORTE MOTOR
LADO	DERECHO
LINEA	CX5
MOTOR	2.5
COMBUSTIBLE	Gasolina
TRANSMISION	Automática
AÑO	2018-2023
MEDIDAS	



HNJ1-456 | **KD53-34-380C**

NOMBRE	SOPORTE AMORTIGUADOR
LADO	DELANTERO
LINEA	CX5
MOTOR	2.0 / 2.5
COMBUSTIBLE	Gasolina
TRANSMISION	Automática
AÑO	2018-2023
MEDIDAS	



HNJ1-463 | **K123-39-040B**

NOMBRE	SOPORTE MOTOR
LADO	TRASERO
LINEA	CX5
MOTOR	2.0 / 2.5
COMBUSTIBLE	Gasolina
TRANSMISION	Automática
AÑO	2018-2023
MEDIDAS	



HNJ2-404 | **B60S-34-300R**

NOMBRE	BUJE
LADO	TIJERA DELANTERA DERECHA
LINEA	CX5
MOTOR	2.0 / 2.5
COMBUSTIBLE	Gasolina
TRANSMISION	Automática
AÑO	2018-2023
MEDIDAS	



HNJ2-405 | **B60S-34-350L**

NOMBRE	BUJE
LADO	TIJERA DELANTERA IZQUIERDA
LINEA	CX5
MOTOR	2.0 / 2.5
COMBUSTIBLE	Gasolina
TRANSMISION	Automática
AÑO	2018-2023
MEDIDAS	



HNJ2-408 | **KD35-34-470**

NOMBRE	BUJE
LADO	TIJERA DELANTERA (PEQUEÑO)
LINEA	CX5
MOTOR	2.0 / 2.5
COMBUSTIBLE	Gasolina
TRANSMISION	Automática
AÑO	2018-2023
MEDIDAS	



CX7

HNJ1-449 **EG21-39-06Y**

NOMBRE	SOPORTE MOTOR
LADO	DERECHO
LINEA	CX7
MOTOR	2.3 / 2.5
COMBUSTIBLE	Gasolina
TRANSMISION	Automática
AÑO	2007-2012
MEDIDAS	



HNJ1-450 **EH46-39-070B**

NOMBRE	SOPORTE MOTOR
LADO	IZQUIERDO (CAJA)
LINEA	CX7
MOTOR	2.3 / 2.5
COMBUSTIBLE	Gasolina
TRANSMISION	Automática
AÑO	2007-2012
MEDIDAS	



HNJ1-451 **EH48-39-040**

NOMBRE	SOPORTE MOTOR
LADO	TRASERO
LINEA	CX7
MOTOR	2.3 / 2.5
COMBUSTIBLE	Gasolina
TRANSMISION	Automática
AÑO	2007-2012
MEDIDAS	



HNJ1-457 **TD11-34-380B**

NOMBRE	SOPORTE AMORTIGUADOR
LADO	DELANTERO
LINEA	CX7
MOTOR	2.3 / 2.5
COMBUSTIBLE	Gasolina
TRANSMISION	Automática
AÑO	2007-2012
MEDIDAS	



HNJ2-412 **EH44-34-450**

NOMBRE	BUJE
LADO	TIJERA DELANTERA DERECHA
LINEA	CX7
MOTOR	2.3 / 2.5
COMBUSTIBLE	Gasolina
TRANSMISION	Automática
AÑO	2007-2012
MEDIDAS	



HNJ2-413 **EH44-34-460**

NOMBRE	BUJE
LADO	TIJERA DELANTERA IZQUIERDA
LINEA	CX7
MOTOR	2.3 / 2.5
COMBUSTIBLE	Gasolina
TRANSMISION	Automática
AÑO	2007-2012
MEDIDAS	



CX9

HNJ1-450 **EH46-39-070B**

NOMBRE	SOPORTE MOTOR
LADO	IZQUIERDO (CAJA)
LINEA	CX9
MOTOR	2.5
COMBUSTIBLE	Gasolina
TRANSMISION	Automática
AÑO	2007-2016
MEDIDAS	



HNJ1-451 **EH48-39-040**

NOMBRE	SOPORTE MOTOR
LADO	TRASERO
LINEA	CX9
MOTOR	2.5
COMBUSTIBLE	Gasolina
TRANSMISION	Automática
AÑO	2007-2016
MEDIDAS	



HNJ1-457 **TD11-34-380B**

NOMBRE	SOPORTE AMORTIGUADOR
LADO	DELANTERO
LINEA	CX9
MOTOR	2.5
COMBUSTIBLE	Gasolina
TRANSMISION	Automática
AÑO	2007-2016
MEDIDAS	



HNJ1-458 **TD11-39-06Y**

NOMBRE	SOPORTE MOTOR
LADO	DERECHO
LINEA	CX9
MOTOR	2.5
COMBUSTIBLE	Gasolina
TRANSMISION	Automática
AÑO	2007-2016
MEDIDAS	



MAZDA 121

HNJ1-406 | **D061-39-050**

NOMBRE	SOPORTE MOTOR
LADO	DELANTERO
LINEA	MAZDA 121
MOTOR	1.3
COMBUSTIBLE	Gasolina
TRANSMISION	Manual
AÑO	1990-1998
MEDIDAS	



X 10 UND.

H2-407

NOMBRE	BUJE
LADO	TEMPLETE (TENSOR)
LINEA	MAZDA 121
MOTOR	1.3
COMBUSTIBLE	Gasolina
TRANSMISION	Manual
AÑO	1990-1998
MEDIDAS	Ø INT: 18mm - Ø EXT: 29mm - Long: 27mm



H2-426 | **D651-34-460**

NOMBRE	BUJE
LADO	TIJERA DELANTERA
LINEA	MAZDA 121
MOTOR	1.3
COMBUSTIBLE	Gasolina
TRANSMISION	Manual
AÑO	1990-1998
MEDIDAS	Ø INT: 12.5mm x 16mm - Ø EXT: 61.5mm - Long: 52mm



H2-427 | **D651-34-470**

NOMBRE	BUJE
LADO	TIJERA DELANTERA
LINEA	MAZDA 121
MOTOR	1.3
COMBUSTIBLE	Gasolina
TRANSMISION	Manual
AÑO	1990-1998
MEDIDAS	Ø INT: 12mm - Ø EXT: 32mm - Long: 55mm



MAZDA 2

H1-419 | **DG80-39-040**

NOMBRE	SOPORTE CAJA
LADO	TRASERA
LINEA	MAZDA 2
MOTOR	1.5 / 1.6
COMBUSTIBLE	Gasolina
TRANSMISION	Manual
AÑO	2008-2015
MEDIDAS	



HNJ1-432 | **DG81-39-060**

NOMBRE	SOPORTE MOTOR
LADO	DERECHO
LINEA	MAZDA 2
MOTOR	1.5 / 1.6
COMBUSTIBLE	Gasolina
TRANSMISION	Manual / Automática
AÑO	2008-2015
MEDIDAS	



HNJ1-433 | **DG80-39-070**

NOMBRE	SOPORTE MOTOR
LADO	IZQUIERDO (CAJA)
LINEA	MAZDA 2
MOTOR	1.5 / 1.6
COMBUSTIBLE	Gasolina
TRANSMISION	Manual
AÑO	2008-2015
MEDIDAS	



HNJ1-434 | **DG81-39-070**

NOMBRE	SOPORTE MOTOR
LADO	IZQUIERDO (CAJA)
LINEA	MAZDA 2
MOTOR	1.5 / 1.6
COMBUSTIBLE	Gasolina
TRANSMISION	Automática
AÑO	2008-2015
MEDIDAS	



HNJ1-436 | **DG81-39-040**

NOMBRE	SOPORTE MOTOR
LADO	TRASERO
LINEA	MAZDA 2
MOTOR	1.5 / 1.6
COMBUSTIBLE	Gasolina
TRANSMISION	Automática
AÑO	2008-2015
MEDIDAS	



HNJ1-455 | **D651-34-380B**

NOMBRE	SOPORTE AMORTIGUADOR
LADO	DELANTERO
LINEA	MAZDA 2
MOTOR	1.5 / 1.6
COMBUSTIBLE	Gasolina
TRANSMISION	Manual / Automática
AÑO	2008-2015
MEDIDAS	



MAZDA 2

H2-426 **D651-34-460**

NOMBRE	BUJE
LADO	TIJERA DELANTERA
LINEA	MAZDA 2
MOTOR	1.5 / 1.6
COMBUSTIBLE	Gasolina
TRANSMISION	Manual / Automática
AÑO	2008-2015
MEDIDAS	Ø INT: 16mm x 12.5mm - Ø EXT: 61.5mm - Long: 52mm



H2-427 **D651-34-470**

NOMBRE	BUJE
LADO	TIJERA DELANTERA
LINEA	MAZDA 2
MOTOR	1.5 / 1.6
COMBUSTIBLE	Gasolina
TRANSMISION	Manual / Automática
AÑO	2008-2015
MEDIDAS	Ø INT: 12mm - Ø EXT: 32mm - Long: 55mm



H7-403

NOMBRE	FUELLE
LADO	AMORTIGUADOR TRASERO
LINEA	MAZDA 2
MOTOR	1.5 / 1.6
COMBUSTIBLE	Gasolina
TRANSMISION	Manual / Automática
AÑO	2008-2015
MEDIDAS	Ø PEQ: 14mm - Ø GRA: 52mm - Long: 334mm



H11-407

NOMBRE	GUARDAPOLVO
LADO	EJE (LADO RUEDA)
LINEA	MAZDA 2
MOTOR	1.5 / 1.6
COMBUSTIBLE	Gasolina
TRANSMISION	Manual / Automática
AÑO	2008-2015
MEDIDAS	Ø PEQ: 22mm - Ø GRA: 77mm - Long: 125mm



GRASA + AMARRES

H11-407K

NOMBRE	GUARDAPOLVO
LADO	EJE (LADO RUEDA)
LINEA	MAZDA 2
MOTOR	1.5 / 1.6
COMBUSTIBLE	Gasolina
TRANSMISION	Manual / Automática
AÑO	2008-2015
MEDIDAS	Ø PEQ: 22mm - Ø GRA: 77mm - Long: 125mm



H11-408

NOMBRE	GUARDAPOLVO
LADO	EJE (LADO CAJA) (TRICETA)
LINEA	MAZDA 2
MOTOR	1.5 / 1.6
COMBUSTIBLE	Gasolina
TRANSMISION	Manual / Automática
AÑO	2008-2015
MEDIDAS	Ø PEQ: 23mm - Ø GRA: 66mm - Long: 93mm



GRASA + AMARRES

H11-408K

NOMBRE	GUARDAPOLVO
LADO	EJE (LADO CAJA) (TRICETA)
LINEA	MAZDA 2
MOTOR	1.5 / 1.6
COMBUSTIBLE	Gasolina
TRANSMISION	Manual / Automática
AÑO	2008-2015
MEDIDAS	Ø PEQ: 23mm - Ø GRA: 66mm - Long: 93mm



HNJ1-437 **DB1M-39-060A**

NOMBRE	SOPORTE MOTOR
LADO	DERECHO
LINEA	MAZDA 2 (SKYACTIV)
MOTOR	1.5
COMBUSTIBLE	Gasolina
TRANSMISION	Manual / Automática
AÑO	2016-2020
MEDIDAS	



HNJ1-438 **DA6V-39-070**

NOMBRE	SOPORTE MOTOR
LADO	IZQUIERDO (CAJA)
LINEA	MAZDA 2 (SKYACTIV)
MOTOR	1.5
COMBUSTIBLE	Gasolina
TRANSMISION	Manual / Automática
AÑO	2016-2020
MEDIDAS	



HNJ1-439 **DA6V-39-040A**

NOMBRE	SOPORTE MOTOR
LADO	TRASERO
LINEA	MAZDA 2 (SKYACTIV)
MOTOR	1.5
COMBUSTIBLE	Gasolina
TRANSMISION	Manual / Automática
AÑO	2016-2020
MEDIDAS	



CONSULTA - COTIZA - COMPRA
www.HCcauchos.com
+57 322 434 9590

MAZDA 3

H1-420 | **BP4S-39-070**

NOMBRE	SOPORTE MOTOR
LADO	IZQUIERDO (CAJA)
LINEA	MAZDA 3
MOTOR	1.6 (16V) / 2.0 (16V)
COMBUSTIBLE	Gasolina
TRANSMISION	Manual / Automática
AÑO	2005-2010
MEDIDAS	



HNJ1-403 | **BP4K-39-060**

NOMBRE	SOPORTE MOTOR
LADO	DERECHO
LINEA	MAZDA 3
MOTOR	1.6 (16V)
COMBUSTIBLE	Gasolina
TRANSMISION	Manual / Automática
AÑO	2005-2010
MEDIDAS	



HNJ1-404 | **BP4S-39-060C**

NOMBRE	SOPORTE MOTOR
LADO	DERECHO
LINEA	MAZDA 3
MOTOR	2.0 (16V)
COMBUSTIBLE	Gasolina
TRANSMISION	Manual / Automática
AÑO	2005-2010
MEDIDAS	



HNJ1-407 | **BP4N-39-010A**

NOMBRE	SOPORTE MOTOR
LADO	TRASERO (SUPERIOR)
LINEA	MAZDA 3
MOTOR	1.6 (16V) / 2.0 (16V)
COMBUSTIBLE	Gasolina
TRANSMISION	Manual / Automática
AÑO	2005-2010
MEDIDAS	



HNJ1-425 | **B39D-34-380A**

NOMBRE	SOPORTE AMORTIGUADOR
LADO	DELANTERO
LINEA	MAZDA 3
MOTOR	1.6 (16V) / 2.0 (16V)
COMBUSTIBLE	Gasolina
TRANSMISION	Manual / Automática
AÑO	2005-2010
MEDIDAS	



HNJ1-440 | **BP4S-39-040**

NOMBRE	SOPORTE MOTOR
LADO	TRASERO (INFERIOR)
LINEA	MAZDA 3
MOTOR	1.6 (16V) / 2.0 (16V)
COMBUSTIBLE	Gasolina
TRANSMISION	Manual / Automática
AÑO	2005-2010
MEDIDAS	



H2-413 | **B32H-34-470**

NOMBRE	BUJE
LADO	TIJERA DELANTERA (PEQUEÑO)
LINEA	MAZDA 3
MOTOR	1.6 (16V) / 2.0 (16V)
COMBUSTIBLE	Gasolina
TRANSMISION	Manual / Automática
AÑO	2005-2010
MEDIDAS	Ø INT: 14mm - Ø EXT: 38mm - Long: 67mm



H2-415 | **BBP328500B**

NOMBRE	BUJE
LADO	TEMPLETE TRASERO (RECTO)
LINEA	MAZDA 3
MOTOR	1.6 / 2.0 (16V)
COMBUSTIBLE	Gasolina
TRANSMISION	Manual / Automática
AÑO	2004-2014
MEDIDAS	Ø INT: 12mm - Ø EXT: 33mm - Long: 36mm



H2-416 | **BBM228C10B**

NOMBRE	BUJE
LADO	TEMPLETE TRASERO (CURVO)
LINEA	MAZDA 3
MOTOR	1.6 / 2.0 (16V)
COMBUSTIBLE	Gasolina
TRANSMISION	Manual / Automática
AÑO	2004-2014
MEDIDAS	Ø INT: 12mm - Ø EXT: 36mm - Long: 36mm



H2-417 | **BBP328300T**

NOMBRE	BUJE
LADO	TIJERA TRASERA (GRUESO)
LINEA	MAZDA 3
MOTOR	1.6 / 2.0 (16V)
COMBUSTIBLE	Gasolina
TRANSMISION	Manual / Automática
AÑO	2004-2014
MEDIDAS	Ø INT: 12mm - Ø EXT: 36mm - Long: 45mm



H2-418 | **BBP328300D**

NOMBRE	BUJE
LADO	TIJERA TRASERA (DELGADO)
LINEA	MAZDA 3
MOTOR	1.6 / 2.0 (16V)
COMBUSTIBLE	Gasolina
TRANSMISION	Manual / Automática
AÑO	2004-2014
MEDIDAS	Ø INT: 12mm - Ø EXT: 33mm - Long: 56mm



HNJ2-401 | **B32H-34-460**

NOMBRE	BUJE
LADO	TIJERA DELANTERA (PUÑO)
LINEA	MAZDA 3
MOTOR	1.6 / 2.0 (16V)
COMBUSTIBLE	Gasolina
TRANSMISION	Manual / Automática
AÑO	2005-2010
MEDIDAS	



MAZDA 3

H3-407 | **BP4R28156E**



NOMBRE	ESTABILIZADORA
LADO	TRASERA
LINEA	MAZDA 3
MOTOR	1.6 / 2.0 (16V)
COMBUSTIBLE	Gasolina
TRANSMISION	Manual / Automática
AÑO	2004-2014
MEDIDAS	Ø INT: 20mm - Ø EXT: 47mm - Long: 43mm

H4-409 | **BP4K28910T**



NOMBRE	TOPE AMORTIGUADOR
LADO	TRASERO
LINEA	MAZDA 3
MOTOR	1.6 / 2.0 (16V)
COMBUSTIBLE	Gasolina
TRANSMISION	Manual / Automática
AÑO	2004-2014
MEDIDAS	

H4-410



NOMBRE	TOPE AMORTIGUADOR
LADO	DELANTERO
LINEA	MAZDA 3
MOTOR	1.6 / 2.0 (16V)
COMBUSTIBLE	Gasolina
TRANSMISION	Manual / Automática
AÑO	2005-2010
MEDIDAS	

H7-403



NOMBRE	FUELLE
LADO	AMORTIGUADOR TRASERO
LINEA	MAZDA 3
MOTOR	1.6 / 2.0 (16V)
COMBUSTIBLE	Gasolina
TRANSMISION	Manual / Automática
AÑO	2005-2010
MEDIDAS	Ø PEQ: 14mm - Ø GRA: 52mm - Long: 334mm

H7-405



NOMBRE	FUELLE
LADO	AMORTIGUADOR DELANTERO
LINEA	MAZDA 3
MOTOR	1.6 / 2.0 (16V)
COMBUSTIBLE	Gasolina
TRANSMISION	Manual / Automática
AÑO	2005-2010
MEDIDAS	Ø PEQ: 64mm - Ø GRA: 71mm - Long: 230mm + Ø PEQ: 26mm - Ø GRA: 30mm - Long: 60mm

H11-409



NOMBRE	GUARDAPOLVO
LADO	EJE (LADO RUEDA)
LINEA	MAZDA 3
MOTOR	1.6 / 2.0 (16V)
COMBUSTIBLE	Gasolina
TRANSMISION	Manual / Automática
AÑO	2004-2014
MEDIDAS	Ø PEQ: 22mm - Ø GRA: 77mm - Long: 125mm

GRASA + AMARRES

H11-409K



NOMBRE	GUARDAPOLVO
LADO	EJE (LADO RUEDA)
LINEA	MAZDA 3
MOTOR	1.6 / 2.0 (16V)
COMBUSTIBLE	Gasolina
TRANSMISION	Manual / Automática
AÑO	2004-2014
MEDIDAS	Ø PEQ: 22mm - Ø GRA: 77mm - Long: 125mm

H11-410



NOMBRE	GUARDAPOLVO
LADO	EJE (LADO CAJA)
LINEA	MAZDA 3
MOTOR	1.6 / 2.0 (16V)
COMBUSTIBLE	Gasolina
TRANSMISION	Manual / Automática
AÑO	2004-2014
MEDIDAS	Ø PEQ: 27mm - Ø GRA: 82mm - Long: 92mm

GRASA + AMARRES

H11-410K



NOMBRE	GUARDAPOLVO
LADO	EJE (LADO CAJA)
LINEA	MAZDA 3
MOTOR	1.6 / 2.0 (16V)
COMBUSTIBLE	Gasolina
TRANSMISION	Manual / Automática
AÑO	2004-2014
MEDIDAS	Ø PEQ: 27mm - Ø GRA: 82mm - Long: 92mm

HM-404



NOMBRE	MANGUERA
LADO	PURIFICADOR (PASO AIRE) (CODO)
LINEA	MAZDA 3
MOTOR	1.6 / 2.0 (16V)
COMBUSTIBLE	Gasolina
TRANSMISION	Manual / Automática
AÑO	2004-2014
MEDIDAS	

HM-405



NOMBRE	MANGUERA
LADO	PURIFICADOR (PASO AIRE)
LINEA	MAZDA 3
MOTOR	1.6 / 2.0 (16V)
COMBUSTIBLE	Gasolina
TRANSMISION	Manual / Automática
AÑO	2004-2014
MEDIDAS	

HNJ1-408 | **BC4M-39-060D**



NOMBRE	SOPORTE MOTOR
LADO	DERECHO
LINEA	MAZDA 3 (ALL NEW)
MOTOR	2.0 (16V)
COMBUSTIBLE	Gasolina
TRANSMISION	Manual / Automática
AÑO	2011-2014
MEDIDAS	

CONSULTA - COTIZA - COMPRA
www.HCcauchos.com
+57 322 434 9590

MAZDA 3

HNJ1-409 | **BFF4-39-060**



NOMBRE	SOPORTE MOTOR
LADO	DERECHO
LINEA	MAZDA 3 (ALL NEW)
MOTOR	1.6 (16V)
COMBUSTIBLE	Gasolina
TRANSMISION	Manual / Automática
AÑO	2011-2014
MEDIDAS	

HNJ1-410 | **BP4K-39-040C**



NOMBRE	SOPORTE MOTOR
LADO	TRASERO (INFERIOR)
LINEA	MAZDA 3 (ALL NEW)
MOTOR	1.6 (16V) / 2.0 (16V)
COMBUSTIBLE	Gasolina
TRANSMISION	Manual / Automática
AÑO	2011-2014
MEDIDAS	

HNJ1-411 | **BB5M-39-070**



NOMBRE	SOPORTE MOTOR
LADO	IZQUIERDO (CAJA)
LINEA	MAZDA 3 (ALL NEW)
MOTOR	1.6 (16V) / 2.0 (16V)
COMBUSTIBLE	Gasolina
TRANSMISION	Manual / Automática
AÑO	2011-2014
MEDIDAS	

H2-415 | **BBP328500B**



NOMBRE	BUJE
LADO	TEMPLETE TRASERO (RECTO)
LINEA	MAZDA 3 (ALL NEW)
MOTOR	1.6 / 2.0 (16V)
COMBUSTIBLE	Gasolina
TRANSMISION	Manual / Automática
AÑO	2011-2014
MEDIDAS	Ø INT: 12mm - Ø EXT: 33mm - Long: 36mm

H2-416 | **BBM228C10B**



NOMBRE	BUJE
LADO	TEMPLETE TRASERO (CURVO)
LINEA	MAZDA 3 (ALL NEW)
MOTOR	1.6 / 2.0 (16V)
COMBUSTIBLE	Gasolina
TRANSMISION	Manual / Automática
AÑO	2011-2014
MEDIDAS	Ø INT: 12mm - Ø EXT: 36mm - Long: 36mm

H2-417 | **BBP328300T**



NOMBRE	BUJE
LADO	TIJERA TRASERA (GRUESO)
LINEA	MAZDA 3 (ALL NEW)
MOTOR	1.6 / 2.0 (16V)
COMBUSTIBLE	Gasolina
TRANSMISION	Manual / Automática
AÑO	2011-2014
MEDIDAS	Ø INT: 12mm - Ø EXT: 36mm - Long: 45mm

H2-418 | **BBP328300D**



NOMBRE	BUJE
LADO	TIJERA TRASERA (DELGADO)
LINEA	MAZDA 3 (ALL NEW)
MOTOR	1.6 / 2.0 (16V)
COMBUSTIBLE	Gasolina
TRANSMISION	Manual / Automática
AÑO	2011-2014
MEDIDAS	Ø INT: 12mm - Ø EXT: 33mm - Long: 56mm

HNJ2-402 | **BB2M-34-450**



NOMBRE	BUJE
LADO	TIJERA DELANTERA DERECHA
LINEA	MAZDA 3 (ALL NEW)
MOTOR	1.6 / 2.0 (16V)
COMBUSTIBLE	Gasolina
TRANSMISION	Manual / Automática
AÑO	2011-2014
MEDIDAS	

HNJ2-403 | **BB2M-34-460**



NOMBRE	BUJE
LADO	TIJERA DELANTERA IZQUIERDA
LINEA	MAZDA 3 (ALL NEW)
MOTOR	1.6 / 2.0 (16V)
COMBUSTIBLE	Gasolina
TRANSMISION	Manual / Automática
AÑO	2011-2014
MEDIDAS	

H3-407 | **BP4R28156E**



NOMBRE	ESTABILIZADORA
LADO	TRASERA
LINEA	MAZDA 3 (ALL NEW)
MOTOR	1.6 / 2.0 (16V)
COMBUSTIBLE	Gasolina
TRANSMISION	Manual / Automática
AÑO	2011-2014
MEDIDAS	Ø INT: 20mm - Ø EXT: 47mm - Long: 43mm

H3-408 | **BP4K34156B**



NOMBRE	ESTABILIZADORA
LADO	DELANTERA
LINEA	MAZDA 3 (ALL NEW)
MOTOR	1.6 / 2.0 (16V)
COMBUSTIBLE	Gasolina
TRANSMISION	Manual / Automática
AÑO	2011-2014
MEDIDAS	Ø INT: 18mm - Ø EXT: 43mm - Long: 46mm

H4-409 | **BP4K28910T**



NOMBRE	TOPE AMORTIGUADOR
LADO	TRASERO
LINEA	MAZDA 3 (ALL NEW)
MOTOR	1.6 / 2.0 (16V)
COMBUSTIBLE	Gasolina
TRANSMISION	Manual / Automática
AÑO	2011-2014
MEDIDAS	

MAZDA 3

H11-411

NOMBRE	GUARDAPOLVO
LADO	EJE (LADO RUEDA)
LINEA	MAZDA 3 (ALL NEW)
MOTOR	1.6 / 2.0 (16V)
COMBUSTIBLE	Gasolina
TRANSMISION	Manual / Automática
AÑO	2011-2014
MEDIDAS	Ø PEQ: 25mm - Ø GRA: 82mm - Long: 105mm



GRASA + AMARRES

H11-411K

NOMBRE	GUARDAPOLVO
LADO	EJE (LADO RUEDA)
LINEA	MAZDA 3 (ALL NEW)
MOTOR	1.6 / 2.0 (16V)
COMBUSTIBLE	Gasolina
TRANSMISION	Manual / Automática
AÑO	2011-2014
MEDIDAS	Ø PEQ: 25mm - Ø GRA: 82mm - Long: 105mm



H11-412

NOMBRE	GUARDAPOLVO
LADO	EJE (LADO CAJA) (TRICETA)
LINEA	MAZDA 3 (ALL NEW)
MOTOR	1.6 / 2.0 (16V)
COMBUSTIBLE	Gasolina
TRANSMISION	Manual / Automática
AÑO	2011-2014
MEDIDAS	Ø PEQ: 27mm - Ø GRA: 82mm - Long: 92mm



GRASA + AMARRES

H11-412K

NOMBRE	GUARDAPOLVO
LADO	EJE (LADO CAJA) (TRICETA)
LINEA	MAZDA 3 (ALL NEW)
MOTOR	1.6 / 2.0 (16V)
COMBUSTIBLE	Gasolina
TRANSMISION	Manual / Automática
AÑO	2011-2014
MEDIDAS	Ø PEQ: 27mm - Ø GRA: 82mm - Long: 92mm



HM-404

NOMBRE	MANGUERA
LADO	PURIFICADOR (PASO AIRE) (CODO)
LINEA	MAZDA 3 (ALL NEW)
MOTOR	1.6 / 2.0 (16V)
COMBUSTIBLE	Gasolina
TRANSMISION	Manual / Automática
AÑO	2011-2014
MEDIDAS	



HM-405

NOMBRE	MANGUERA
LADO	PURIFICADOR (PASO AIRE)
LINEA	MAZDA 3 (ALL NEW)
MOTOR	1.6 / 2.0 (16V)
COMBUSTIBLE	Gasolina
TRANSMISION	Manual / Automática
AÑO	2011-2014
MEDIDAS	



HNJ1-412 **GHS4-39-060**

NOMBRE	SOPORTE MOTOR
LADO	DERECHO
LINEA	MAZDA 3 (SKYACTIV)
MOTOR	2.0 / 2.5
COMBUSTIBLE	Gasolina
TRANSMISION	Manual / Automática
AÑO	2014-2018
MEDIDAS	



HNJ1-413 **GHR9-39-070**

NOMBRE	SOPORTE MOTOR
LADO	IZQUIERDO (CAJA)
LINEA	MAZDA 3 (SKYACTIV)
MOTOR	2.0 / 2.5
COMBUSTIBLE	Gasolina
TRANSMISION	Manual / Automática
AÑO	2014-2018
MEDIDAS	



HNJ1-414 **KR12-39-040**

NOMBRE	SOPORTE MOTOR
LADO	TRASERO
LINEA	MAZDA 3 (SKYACTIV)
MOTOR	2.0 / 2.5
COMBUSTIBLE	Gasolina
TRANSMISION	Manual / Automática
AÑO	2014-2018
MEDIDAS	



HNJ1-426 **BJS7-34-380**

NOMBRE	SOPORTE AMORTIGUADOR
LADO	DELANTERO
LINEA	MAZDA 3 (SKYACTIV)
MOTOR	2.0 / 2.5
COMBUSTIBLE	Gasolina
TRANSMISION	Manual / Automática
AÑO	2014-2018
MEDIDAS	



HNJ2-404 **B60S-34-300R**

NOMBRE	BUJE
LADO	TIJERA DELANTERA DERECHA
LINEA	MAZDA 3 (SKYACTIV)
MOTOR	2.0 / 2.5
COMBUSTIBLE	Gasolina
TRANSMISION	Manual / Automática
AÑO	2014-2018
MEDIDAS	



HNJ2-405 **B60S-34-350L**

NOMBRE	BUJE
LADO	TIJERA DELANTERA IZQUIERDA
LINEA	MAZDA 3 (SKYACTIV)
MOTOR	2.0 / 2.5
COMBUSTIBLE	Gasolina
TRANSMISION	Manual / Automática
AÑO	2014-2018
MEDIDAS	



CONSULTA - COTIZA - COMPRA
www.HCcauchos.com
+57 322 434 9590

MAZDA 3

HNJ2-407 | **B60S-34-470**

NOMBRE	BUJE
LADO	TIJERA DELANTERA (PEQUEÑO)
LINEA	MAZDA 3 (SKYACTIV)
MOTOR	2.0 / 2.5
COMBUSTIBLE	Gasolina
TRANSMISION	Manual / Automática
AÑO	2014-2018
MEDIDAS	



MAZDA 323

H1-401 | **B03739050A**

NOMBRE	SOPORTE MOTOR
LADO	DELANTERO (INFERIOR)
LINEA	MAZDA 323
MOTOR	1.5
COMBUSTIBLE	Gasolina
TRANSMISION	Manual
AÑO	1984-1985
MEDIDAS	



H1-407

NOMBRE	SOPORTE CAJA
LADO	TRASERO
LINEA	MAZDA 323
MOTOR	1.3 / 1.5
COMBUSTIBLE	Gasolina
TRANSMISION	Manual
AÑO	1986-2004
MEDIDAS	



H1-412

NOMBRE	SOPORTE MOTOR
LADO	DELANTERO (DOS TORNILLOS)
LINEA	MAZDA 323
MOTOR	1.3 / 1.5
COMBUSTIBLE	Gasolina
TRANSMISION	Manual
AÑO	1986-2004
MEDIDAS	



X 10 UND.

H1-413

NOMBRE	SOPORTE RADIADOR
LADO	SUPERIOR
LINEA	MAZDA 323
MOTOR	1.3 / 1.5
COMBUSTIBLE	Gasolina
TRANSMISION	Manual
AÑO	1986-2004
MEDIDAS	



H1-414

NOMBRE	SOPORTE MOTOR
LADO	DERECHO (CARACOL)
LINEA	MAZDA 323
MOTOR	1.3 / 1.5
COMBUSTIBLE	Gasolina
TRANSMISION	Manual
AÑO	1986-2004
MEDIDAS	



H2-401 | **B00134460**

NOMBRE	BUJE
LADO	TIJERA INFERIOR (PUÑO)
LINEA	MAZDA 323
MOTOR	1.3 / 1.5
COMBUSTIBLE	Gasolina
TRANSMISION	Manual
AÑO	1984-2004
MEDIDAS	Ø INT: 18mm - Ø EXT: 39mm - Long: 56mm



H2-402 | **B21034470**

NOMBRE	BUJE
LADO	TIJERA INFERIOR DELANTERA
LINEA	MAZDA 323
MOTOR	1.3 / 1.5
COMBUSTIBLE	Gasolina
TRANSMISION	Manual
AÑO	1984-2004
MEDIDAS	Ø INT: 12,7mm - Ø EXT: 32mm - Long: 55mm



X 10 UND.

H3-402 | **B02934156A**

NOMBRE	ESTABILIZADORA
LADO	DELANTERA (GRANDE)
LINEA	MAZDA 323
MOTOR	1.3 / 1.5
COMBUSTIBLE	Gasolina
TRANSMISION	Manual
AÑO	1984-2004
MEDIDAS	Ø INT: 27mm - Ø EXT: 36mm X 47mm - Long: 31mm



MAZDA 323

X 10 UND.

H3-403 | **B09728156**



NOMBRE	ESTABILIZADORA
LADO	TRASERA (PEQUEÑA)
LINEA	MAZDA 323
MOTOR	1.3 / 1.5
COMBUSTIBLE	Gasolina
TRANSMISION	Manual
AÑO	1984-2004
MEDIDAS	Ø INT: 19mm - Ø EXT: 31mm X 33mm - Long: 27mm

H7-401 | **B09228110A**



NOMBRE	FUELLE
LADO	AMORTIGUADOR TRASERO
LINEA	MAZDA 323
MOTOR	1.3 / 1.5
COMBUSTIBLE	Gasolina
TRANSMISION	Manual
AÑO	1984-2004
MEDIDAS	Ø PEQ: 42mm - Ø GRA: 59mm - Long: 250mm + Ø PEQ: 22mm - Ø GRA: 22mm - Long: 100mm

H7-402 | **B00134111A**



NOMBRE	FUELLE
LADO	AMORTIGUADOR DELANTERO
LINEA	MAZDA 323
MOTOR	1.3 / 1.5
COMBUSTIBLE	Gasolina
TRANSMISION	Manual
AÑO	1984-2004
MEDIDAS	Ø PEQ: 19mm - Ø GRA: 56mm - Long: 205mm

H11-401 | **F00122540**



NOMBRE	GUARDAPOLVO
LADO	EJE (LADO CAJA)
LINEA	MAZDA 323
MOTOR	1.3 / 1.5
COMBUSTIBLE	Gasolina
TRANSMISION	Manual
AÑO	1984-2004
MEDIDAS	Ø PEQ: 20mm - Ø GRA: 73mm - Long: 88mm

GRASA + AMARRES

H11-401K | **F00122540**



NOMBRE	GUARDAPOLVO
LADO	EJE (LADO CAJA)
LINEA	MAZDA 323
MOTOR	1.3 / 1.5
COMBUSTIBLE	Gasolina
TRANSMISION	Manual
AÑO	1984-2004
MEDIDAS	Ø PEQ: 20mm - Ø GRA: 73mm - Long: 88mm

H11-402 | **F00122530**



NOMBRE	GUARDAPOLVO
LADO	EJE (LADO RUEDA)
LINEA	MAZDA 323
MOTOR	1.3 / 1.5
COMBUSTIBLE	Gasolina
TRANSMISION	Manual
AÑO	1984-2004
MEDIDAS	Ø PEQ: 24mm - Ø GRA: 77mm - Long: 90mm

GRASA + AMARRES

H11-402K | **F00122530**



NOMBRE	GUARDAPOLVO
LADO	EJE (LADO RUEDA)
LINEA	MAZDA 323
MOTOR	1.3 / 1.5
COMBUSTIBLE	Gasolina
TRANSMISION	Manual
AÑO	1984-2004
MEDIDAS	Ø PEQ: 24mm - Ø GRA: 77mm - Long: 90mm

HM-403



NOMBRE	MANGUERA
LADO	PURIFICADOR (PASO AIRE)
LINEA	MAZDA 323
MOTOR	1.3 / 1.5 (Inyección)
COMBUSTIBLE	Gasolina
TRANSMISION	Manual
AÑO	1986-2004
MEDIDAS	

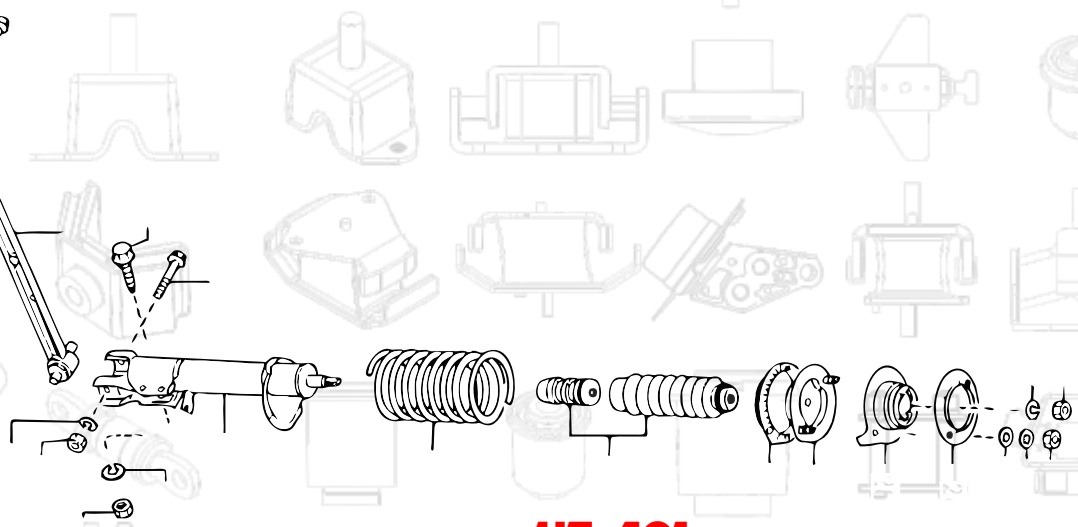

H7-401

CONSULTA - COTIZA - COMPRA
www.HCcauchos.com
+57 322 434 9590

MAZDA 5

H2-415 | **BBP328500B**

NOMBRE	BUJE
LADO	TEMPLETE TRASERO (RECTO)
LINEA	MAZDA 5
MOTOR	2.0 (16V)
COMBUSTIBLE	Gasolina
TRANSMISION	Manual / Automática
AÑO	2006-2008
MEDIDAS	Ø INT: 12mm - Ø EXT: 33mm - Long: 36mm



H2-416 | **BBM228C10B**

NOMBRE	BUJE
LADO	TEMPLETE TRASERO (CURVO)
LINEA	MAZDA 5
MOTOR	2.0 (16V)
COMBUSTIBLE	Gasolina
TRANSMISION	Manual / Automática
AÑO	2006-2008
MEDIDAS	Ø INT: 12mm - Ø EXT: 36mm - Long: 36mm



H2-417 | **BBP328300T**

NOMBRE	BUJE
LADO	TIJERA TRASERA (GRUESO)
LINEA	MAZDA 5
MOTOR	2.0 (16V)
COMBUSTIBLE	Gasolina
TRANSMISION	Manual / Automática
AÑO	2006-2008
MEDIDAS	Ø INT: 12mm - Ø EXT: 36mm - Long: 45mm



H2-418 | **BBP328300D**

NOMBRE	BUJE
LADO	TIJERA TRASERA (DELGADO)
LINEA	MAZDA 5
MOTOR	2.0 (16V)
COMBUSTIBLE	Gasolina
TRANSMISION	Manual / Automática
AÑO	2006-2008
MEDIDAS	Ø INT: 12mm - Ø EXT: 33mm - Long: 56mm



HM-404

NOMBRE	MANGUERA
LADO	PURIFICADOR (PASO AIRE) (CODO)
LINEA	MAZDA 5
MOTOR	2.0 (16V)
COMBUSTIBLE	Gasolina
TRANSMISION	Manual / Automática
AÑO	2006-2008
MEDIDAS	



HM-405

NOMBRE	MANGUERA
LADO	PURIFICADOR (PASO AIRE)
LINEA	MAZDA 5
MOTOR	2.0 (16V)
COMBUSTIBLE	Gasolina
TRANSMISION	Manual / Automática
AÑO	2006-2008
MEDIDAS	



H3-407 | **BP4R28156E**

NOMBRE	ESTABILIZADORA
LADO	TRASERA
LINEA	MAZDA 5 (ALL NEW)
MOTOR	2.0 (16V)
COMBUSTIBLE	Gasolina
TRANSMISION	Manual / Automática
AÑO	2011-2012
MEDIDAS	Ø INT: 20mm - Ø EXT: 47mm - Long: 43mm



H3-408 | **BP4K34156B**

NOMBRE	ESTABILIZADORA
LADO	DELANTERA
LINEA	MAZDA 5 (ALL NEW)
MOTOR	2.0 (16V)
COMBUSTIBLE	Gasolina
TRANSMISION	Manual / Automática
AÑO	2011-2012
MEDIDAS	Ø INT: 18mm - Ø EXT: 43mm - Long: 46mm



MAZDA 6

HNJ1-427 | **GJ6A-34-380C**

NOMBRE	SOPORTE AMORTIGUADOR
LADO	DELANTERO
LINEA	MAZDA 6
MOTOR	2.0 / 2.3 (16V)
COMBUSTIBLE	Gasolina
TRANSMISION	Manual / Automática
AÑO	2004-2009
MEDIDAS	



HNJ1-441 | **GJ6A-39-060**

NOMBRE	SOPORTE MOTOR
LADO	DERECHO
LINEA	MAZDA 6
MOTOR	2.0 / 2.3 (16V)
COMBUSTIBLE	Gasolina
TRANSMISION	Manual / Automática
AÑO	2004-2009
MEDIDAS	



HNJ1-442 | **GJ6A-39-070K**

NOMBRE	SOPORTE MOTOR
LADO	IZQUIERDO (CAJA)
LINEA	MAZDA 6
MOTOR	2.0 / 2.3 (16V)
COMBUSTIBLE	Gasolina
TRANSMISION	Manual / Automática
AÑO	2004-2009
MEDIDAS	



HNJ1-443 | **GJ6A-39-040A**

NOMBRE	SOPORTE MOTOR
LADO	TRASERO
LINEA	MAZDA 6
MOTOR	2.0 / 2.3 (16V)
COMBUSTIBLE	Gasolina
TRANSMISION	Manual / Automática
AÑO	2004-2009
MEDIDAS	



HNJ1-460 | **GJ6A-39-040A-E**

NOMBRE	SOPORTE MOTOR
LADO	TRASERO
LINEA	MAZDA 6
MOTOR	2.0 / 2.3 (16V)
COMBUSTIBLE	Gasolina
TRANSMISION	Manual / Automática
AÑO	2004-2009
MEDIDAS	



H2-423

NOMBRE	BUJE
LADO	TIJERA DELANTERA OSCILANTE (PEQUEÑA)
LINEA	MAZDA 6
MOTOR	2.0 / 2.3 (16V)
COMBUSTIBLE	Gasolina
TRANSMISION	Manual / Automática
AÑO	2004-2009
MEDIDAS	Ø INT: 12mm - Ø EXT: 40mm - Long: 56mm



H2-424

NOMBRE	BUJE
LADO	TIJERA DELANTERA OSCILANTE (CURVO)
LINEA	MAZDA 6
MOTOR	2.0 / 2.3 (16V)
COMBUSTIBLE	Gasolina
TRANSMISION	Manual / Automática
AÑO	2004-2009
MEDIDAS	Ø INT: 12mm - Ø EXT: 62mm - Long: 84mm



H3-405 | **GJ6A-28-156**

NOMBRE	ESTABILIZADORA
LADO	BARRA TRASERA
LINEA	MAZDA 6
MOTOR	2.0 / 2.3 (16V)
COMBUSTIBLE	Gasolina
TRANSMISION	Manual / Automática
AÑO	2004-2009
MEDIDAS	Ø INT: 22mm - Ø EXT: 33mm X 43mm - Long: 48mm



H3-406 | **GJ6A-34-156**

NOMBRE	ESTABILIZADORA
LADO	BARRA DELANTERA
LINEA	MAZDA 6
MOTOR	2.0 / 2.3 (16V)
COMBUSTIBLE	Gasolina
TRANSMISION	Manual / Automática
AÑO	2004-2009
MEDIDAS	Ø INT: 18mm - Ø EXT: 34mm X 38mm - Long: 43mm



H7-403

NOMBRE	FUELLE
LADO	AMORTIGUADOR TRASERO
LINEA	MAZDA 6
MOTOR	2.0 / 2.3 (16V)
COMBUSTIBLE	Gasolina
TRANSMISION	Manual / Automática
AÑO	2004-2009
MEDIDAS	Ø PEQ: 14mm - Ø GRA: 52mm - Long: 334mm



HNJ17-401 | **GJ6A-34-300B**

NOMBRE	BRAZO OSCILANTE
LADO	DELANTERO (IZQUIERDO / DERECHO)
LINEA	MAZDA 6
MOTOR	2.0 / 2.3 (16V)
COMBUSTIBLE	Gasolina
TRANSMISION	Manual / Automática
AÑO	2004-2009
MEDIDAS	



HNJ17-402 | **GJ6A-34-J00**

NOMBRE	BRAZO
LADO	INFERIOR DERECHO
LINEA	MAZDA 6
MOTOR	2.0 / 2.3 (16V)
COMBUSTIBLE	Gasolina
TRANSMISION	Manual / Automática
AÑO	2004-2009
MEDIDAS	



CONSULTA - COTIZA - COMPRA
www.HCcauchos.com
+57 322 434 9590

MAZDA 6

HNJ17-403 | **GJ6A-34-J50**

NOMBRE	BRAZO
LADO	INFERIOR IZQUIERDO
LINEA	MAZDA 6
MOTOR	2.0 / 2.3 (16V)
COMBUSTIBLE	Gasolina
TRANSMISION	Manual / Automática
AÑO	2004-2009
MEDIDAS	



HM-406

NOMBRE	MANGUERA
LADO	PURIFICADOR (PASO AIRE)
LINEA	MAZDA 6
MOTOR	2.0 / 2.3 (16V)
COMBUSTIBLE	Gasolina
TRANSMISION	Manual / Automática
AÑO	2004-2009
MEDIDAS	



HNJ1-444 | **GS4H-39-060B**

NOMBRE	SOPORTE MOTOR
LADO	DERECHO
LINEA	MAZDA 6 (ALL NEW)
MOTOR	2.0 / 2.5
COMBUSTIBLE	Gasolina
TRANSMISION	Manual / Automática
AÑO	2010-2013
MEDIDAS	



HNJ1-445 | **GS3L-39-04XG**

NOMBRE	SOPORTE MOTOR
LADO	TRASERO
LINEA	MAZDA 6 (ALL NEW)
MOTOR	2.0 / 2.5
COMBUSTIBLE	Gasolina
TRANSMISION	Manual / Automática
AÑO	2010-2013
MEDIDAS	



HNJ1-418 | **BJS7-39-070**

NOMBRE	SOPORTE MOTOR
LADO	IZQUIERDO (CAJA)
LINEA	MAZDA 6 (SKYACTIV)
MOTOR	2.5 (Turbo)
COMBUSTIBLE	Gasolina
TRANSMISION	Automática
AÑO	2013-2018
MEDIDAS	



HNJ1-419 | **KD45-39-040**

NOMBRE	SOPORTE MOTOR
LADO	TRASERO
LINEA	MAZDA 6 (SKYACTIV)
MOTOR	2.5 (Turbo)
COMBUSTIBLE	Gasolina
TRANSMISION	Automática
AÑO	2013-2018
MEDIDAS	



HNJ1-426 | **BJS7-34-380**

NOMBRE	SOPORTE AMORTIGUADOR
LADO	DELANTERO
LINEA	MAZDA 6 (SKYACTIV)
MOTOR	2.5 (Turbo)
COMBUSTIBLE	Gasolina
TRANSMISION	Automática
AÑO	2013-2018
MEDIDAS	



HNJ1-446 | **GJL1-39-060**

NOMBRE	SOPORTE MOTOR
LADO	DERECHO
LINEA	MAZDA 6 (SKYACTIV)
MOTOR	2.5 (Turbo)
COMBUSTIBLE	Gasolina
TRANSMISION	Automática
AÑO	2013-2018
MEDIDAS	



HNJ2-404 | **B60S-34-300R**

NOMBRE	BUJE
LADO	TIJERA DELANTERA DERECHA
LINEA	MAZDA 6 (SKYACTIV)
MOTOR	2.5 (Turbo)
COMBUSTIBLE	Gasolina
TRANSMISION	Automática
AÑO	2013-2018
MEDIDAS	



HNJ2-405 | **B60S-34-350L**

NOMBRE	BUJE
LADO	TIJERA DELANTERA IZQUIERDA
LINEA	MAZDA 6 (SKYACTIV)
MOTOR	2.5 (Turbo)
COMBUSTIBLE	Gasolina
TRANSMISION	Automática
AÑO	2013-2018
MEDIDAS	



HNJ2-408 | **KD35-34-470**

NOMBRE	BUJE
LADO	TIJERA DELANTERA (PEQUEÑO)
LINEA	MAZDA 6 (SKYACTIV)
MOTOR	2.5 (Turbo)
COMBUSTIBLE	Gasolina
TRANSMISION	Automática
AÑO	2013-2018
MEDIDAS	



MAZDA 626

H11-405

NOMBRE	GUARDAPOLVO
LADO	EJE (LADO RUEDA)
LINEA	MAZDA 626
MOTOR	1.8 / 2.0 (16V)
COMBUSTIBLE	Gasolina
TRANSMISION	Manual / Automática
AÑO	1995-1999
MEDIDAS	Ø PEQ: 22mm - Ø GRA: 77mm - Long: 125mm



GRASA + AMARRES

H11-405K

NOMBRE	GUARDAPOLVO
LADO	EJE (LADO RUEDA)
LINEA	MAZDA 626
MOTOR	1.8 / 2.0 (16V)
COMBUSTIBLE	Gasolina
TRANSMISION	Manual / Automática
AÑO	1995-1999
MEDIDAS	Ø PEQ: 22mm - Ø GRA: 77mm - Long: 125mm



H11-406

NOMBRE	GUARDAPOLVO
LADO	EJE (LADO CAJA)
LINEA	MAZDA 626
MOTOR	1.8 / 2.0 (16V)
COMBUSTIBLE	Gasolina
TRANSMISION	Manual / Automática
AÑO	1995-1999
MEDIDAS	Ø PEQ: 23mm - Ø GRA: 77mm - Long: 100mm



GRASA + AMARRES

H11-406K

NOMBRE	GUARDAPOLVO
LADO	EJE (LADO CAJA)
LINEA	MAZDA 626
MOTOR	1.8 / 2.0 (16V)
COMBUSTIBLE	Gasolina
TRANSMISION	Manual / Automática
AÑO	1995-1999
MEDIDAS	Ø PEQ: 23mm - Ø GRA: 77mm - Long: 100mm



HM-401

NOMBRE	MANGUERA
LADO	PURIFICADOR (PASO AIRE)
LINEA	MAZDA 626
MOTOR	1.8 / 2.0 (16V)
COMBUSTIBLE	Gasolina
TRANSMISION	Manual / Automática
AÑO	1995-1999
MEDIDAS	



HNJ1-459 **GA5R-34-380**

NOMBRE	SOPORTE AMORTIGUADOR
LADO	DELANTERO
LINEA	MAZDA 626 (ASAHI)
MOTOR	1.8 / 2.0 (12V)
COMBUSTIBLE	Gasolina
TRANSMISION	Manual / Automática
AÑO	1989-1997
MEDIDAS	



H2-421 **GJ2134460B**

NOMBRE	BUJE
LADO	TIJERA INFERIOR DELANTERA
LINEA	MAZDA 626 (ASAHI)
MOTOR	1.8 / 2.0 (12V)
COMBUSTIBLE	Gasolina
TRANSMISION	Manual / Automática
AÑO	1989-1997
MEDIDAS	Ø INT: 12mm - Ø EXT: 45mm - Long: 76mm



H7-404

NOMBRE	FUELLE
LADO	CAJA DIRECCIÓN
LINEA	MAZDA 626 (ASAHI)
MOTOR	1.8 / 2.0 (12V)
COMBUSTIBLE	Gasolina
TRANSMISION	Manual / Automática
AÑO	1989-1997
MEDIDAS	Ø PEQ: 14mm - Ø GRA: 50mm - Long: 172mm



HNJ1-422 **GE4T-39-040**

NOMBRE	SOPORTE MOTOR
LADO	TRASERO
LINEA	MAZDA 626 (MATSURI) / (MILENIUM)
MOTOR	2.0 / 2.5 (16V)
COMBUSTIBLE	Gasolina
TRANSMISION	Manual / Automática
AÑO	1993-2006
MEDIDAS	



HNJ1-428 **GE4T-34-380A**

NOMBRE	SOPORTE AMORTIGUADOR
LADO	DELANTERO
LINEA	MAZDA 626 (MATSURI) / (MILENIUM)
MOTOR	2.0 / 2.5 (16V)
COMBUSTIBLE	Gasolina
TRANSMISION	Manual / Automática
AÑO	1993-2006
MEDIDAS	



H2-422 **GA2A3446XA**

NOMBRE	BUJE
LADO	TIJERA INFERIOR DELANTERA (PUÑO)
LINEA	MAZDA 626 (MATSURI) / (MILENIUM)
MOTOR	2.0 / 2.5 (16V)
COMBUSTIBLE	Gasolina
TRANSMISION	Manual / Automática
AÑO	1993-2006
MEDIDAS	Ø INT: 18mm - Ø EXT: 54mm - Long: 71mm



HNJ1-415 **GE4T-39-060**

NOMBRE	SOPORTE MOTOR
LADO	DERECHO
LINEA	MAZDA 626 (MILLENIUM)
MOTOR	2.0 / 2.5 (16V)
COMBUSTIBLE	Gasolina
TRANSMISION	Manual / Automática
AÑO	1998-2006
MEDIDAS	



CONSULTA - COTIZA - COMPRA
www.HCcauchos.com
+57 322 434 9590

MAZDA 626

HNJ1-416 | **GE4T-39-050**

NOMBRE	SOPORTE MOTOR
LADO	DELANTERO
LINEA	MAZDA 626 (MILLENIUM)
MOTOR	2.0 / 2.5 (16V)
COMBUSTIBLE	Gasolina
TRANSMISION	Manual / Automática
AÑO	1998-2006
MEDIDAS	



HNJ1-420 | **GE4T-39-070**

NOMBRE	SOPORTE MOTOR
LADO	IZQUIERDO (CAJA)
LINEA	MAZDA 626 (MILLENIUM)
MOTOR	2.0 / 2.5 (16V)
COMBUSTIBLE	Gasolina
TRANSMISION	Manual
AÑO	1998-2006
MEDIDAS	



HNJ1-421 | **GG2P-39-070D**

NOMBRE	SOPORTE MOTOR
LADO	IZQUIERDO (CAJA)
LINEA	MAZDA 626 (MILLENIUM)
MOTOR	2.0 / 2.5 (16V)
COMBUSTIBLE	Gasolina
TRANSMISION	Automática
AÑO	1998-2006
MEDIDAS	



MAZDA DEMIO

HNJ1-406 | **D061-39-050**



NOMBRE	SOPORTE MOTOR
LADO	DELANTERO
LINEA	MAZDA DEMIO
MOTOR	1.3 / 1.5
COMBUSTIBLE	Gasolina
TRANSMISION	Manual
AÑO	2002-2007
MEDIDAS	

H2-426 | **D651-34-460**



NOMBRE	BUJE
LADO	TIJERA DELANTERA
LINEA	MAZDA DEMIO
MOTOR	1.3 / 1.5
COMBUSTIBLE	Gasolina
TRANSMISION	Manual
AÑO	2002-2007
MEDIDAS	Ø INT: 16mm x 12.5mm - Ø EXT: 61.5mm - Long: 52mm

H2-427 | **D651-34-470**



NOMBRE	BUJE
LADO	TIJERA DELANTERA
LINEA	MAZDA DEMIO
MOTOR	1.3 / 1.5
COMBUSTIBLE	Gasolina
TRANSMISION	Manual
AÑO	2002-2007
MEDIDAS	Ø INT: 12mm - Ø EXT: 32mm - Long: 55mm

VARIOS MODELOS

X 10 UND.

H1-402



NOMBRE	SOPORTE EXOSTO
LADO	(CAUCHO)
LINEA	VARIOS MODELOS
MOTOR	
COMBUSTIBLE	
TRANSMISION	
AÑO	
MEDIDAS	

CONSULTA - COTIZA - COMPRA
www.HCcauchos.com
+57 322 434 9590

VEHÍCULOS LIVIANOS

RENAULT



ALASKAN

H1-535 | **112204JL0C**

NOMBRE	SOPORTE MOTOR
LADO	IZQUIERDO / DERECHO
LINEA	ALASKAN
MOTOR	2.5 (16V)
COMBUSTIBLE	Diesel
TRANSMISION	Manual / Automática (4X4)
AÑO	2017
MEDIDAS	



H2-504 | **55045-0W023**

NOMBRE	BUJE
LADO	TEMPLETE TRASERO (BARRA LARGA / CORTA)
LINEA	ALASKAN
MOTOR	2.5 (16V)
COMBUSTIBLE	Diesel
TRANSMISION	Manual / Automática (4X4)
AÑO	2017
MEDIDAS	Ø INT: 14,5mm - Ø EXT: 50mm - Long: 61mm



H2-505 | **56219-4KH7A**

NOMBRE	BUJE
LADO	AMORTIGUADOR DELANTERO
LINEA	ALASKAN
MOTOR	2.5 (16V)
COMBUSTIBLE	Diesel
TRANSMISION	Manual / Automática (4X4)
AÑO	2017
MEDIDAS	Ø INT: 14mm - Ø EXT: 37mm - Long: 42mm



X 10 UND.

H3-513 | **54613-4KH2A**

NOMBRE	ESTABILIZADORA
LADO	TRASERA
LINEA	ALASKAN
MOTOR	2.5 (16V)
COMBUSTIBLE	Diesel
TRANSMISION	Manual / Automática (4X4)
AÑO	2017
MEDIDAS	Ø INT: 18mm - Ø EXT: 52mm - Long: 49mm



X 10 UND.

H3-512 | **54613-4KH1A**

NOMBRE	ESTABILIZADORA
LADO	DELANTERA
LINEA	ALASKAN
MOTOR	2.5 (16V)
COMBUSTIBLE	Diesel
TRANSMISION	Manual / Automática (4X4)
AÑO	2017
MEDIDAS	Ø INT: 33mm - Ø EXT: 40mm X 44mm - Long: 50mm



CAPTUR

H1-532 | **11238-1035R**

NOMBRE	SOPORTE CAJA
LADO	TRASERO (BIELA)
LINEA	CAPTUR
MOTOR	2.0 (16V)
COMBUSTIBLE	Gasolina
TRANSMISION	Manual (4X4)
AÑO	2017
MEDIDAS	



CONSULTA - COTIZA - COMPRA
www.HCcauchos.com
+57 322 434 9590

CITIUS

H1-526 | **7700435270**

NOMBRE	SOPORTE EXOSTO
LADO	
LINEA	CITIUS
MOTOR	1.6
COMBUSTIBLE	Gasolina
TRANSMISION	Manual
AÑO	2006-2010
MEDIDAS	



H2-502 | **7700424399**

NOMBRE	BUJE
LADO	TIJERA INFERIOR
LINEA	CITIUS
MOTOR	1.6
COMBUSTIBLE	Gasolina
TRANSMISION	Manual
AÑO	2006-2010
MEDIDAS	Ø INT: 12mm - Ø EXT: 45mm - Long: 48mm



CLIO

H1-521 | **7700829530**

NOMBRE	SOPORTE AMORTIGUADOR
LADO	DELANTERO
LINEA	CLIO
MOTOR	1.4 / 1.8 (8V)
COMBUSTIBLE	Gasolina
TRANSMISION	Manual
AÑO	1997-2001
MEDIDAS	



H1-521R | **7700829530**

NOMBRE	SOPORTE AMORTIGUADOR
LADO	DELANTERO (CON RODAMIENTO)
LINEA	CLIO
MOTOR	1.4 / 1.8 (8V)
COMBUSTIBLE	Gasolina
TRANSMISION	Manual
AÑO	1997-2001
MEDIDAS	



X 10 UND.

H1-527 | **7700829530**

NOMBRE	SOPORTE EXOSTO
LADO	(CAUCHO)
LINEA	CLIO
MOTOR	1.2 / 1.4 / 1.6 / 1.8
COMBUSTIBLE	Gasolina
TRANSMISION	Manual
AÑO	1997-2017
MEDIDAS	



HNJ1-524 | **7700805123**

NOMBRE	SOPORTE MOTOR
LADO	DERECHO
LINEA	CLIO
MOTOR	1.4 / 1.8 (8V)
COMBUSTIBLE	Gasolina
TRANSMISION	Manual
AÑO	1997-2001
MEDIDAS	



HNJ1-525 | **7700424321**

NOMBRE	SOPORTE MOTOR
LADO	TRASERO
LINEA	CLIO
MOTOR	1.4 / 1.8 (8V)
COMBUSTIBLE	Gasolina
TRANSMISION	Manual
AÑO	1997-2001
MEDIDAS	



HNJ2-503 | **7700799064**

NOMBRE	BUJE
LADO	TIJERA DELANTERA (CON PESTAÑA)
LINEA	CLIO
MOTOR	1.2 / 1.4 / 1.6 / 1.8
COMBUSTIBLE	Gasolina
TRANSMISION	Manual
AÑO	1997-2001
MEDIDAS	



HNJ2-504 | **7700799065**

NOMBRE	BUJE
LADO	TIJERA DELANTERA (SIN PESTAÑA)
LINEA	CLIO
MOTOR	1.2 / 1.4 / 1.6 / 1.8
COMBUSTIBLE	Gasolina
TRANSMISION	Manual
AÑO	1997-2001
MEDIDAS	



X 10 UND.

H3-511 | **7700693154**

NOMBRE	ESTABILIZADORA
LADO	PUNTAS DELANTERAS
LINEA	CLIO
MOTOR	1.2 / 1.4 / 1.6 / 1.8
COMBUSTIBLE	Gasolina
TRANSMISION	Manual
AÑO	1997-2001
MEDIDAS	Ø INT: 20mm - Ø EXT: 28mm X 41mm - Long: 63mm



RENAULT

CLIO

H7-509 | **600025689**

NOMBRE	FUELLE
LADO	DIRECCIÓN
LINEA	CLIO
MOTOR	1.2 / 1.4 / 1.6 / 1.8
COMBUSTIBLE	Gasolina
TRANSMISION	Manual
AÑO	1997-2001
MEDIDAS	Ø PEQ: 13mm - Ø GRA: 40mm - Long: 157mm



H11-515 | **7701457100**

NOMBRE	GUARDAPOLVO
LADO	EJE (LADO CAJA)
LINEA	CLIO
MOTOR	1.2 / 1.4 / 1.6 / 1.8
COMBUSTIBLE	Gasolina
TRANSMISION	Manual
AÑO	1997-2001
MEDIDAS	Ø PEQ: 40mm - Ø GRA: 82mm - Long: 82mm



GRASA + AMARRES

H11-515K | **7701457100**

NOMBRE	GUARDAPOLVO
LADO	EJE (LADO CAJA)
LINEA	CLIO
MOTOR	1.2 / 1.4 / 1.6 / 1.8
COMBUSTIBLE	Gasolina
TRANSMISION	Manual
AÑO	1997-2001
MEDIDAS	Ø PEQ: 40mm - Ø GRA: 82mm - Long: 82mm



H11-516

NOMBRE	GUARDAPOLVO
LADO	EJE (LADO RUEDA)
LINEA	CLIO
MOTOR	1.2 / 1.4 / 1.6 / 1.8
COMBUSTIBLE	Gasolina
TRANSMISION	Manual
AÑO	1997-2001
MEDIDAS	Ø PEQ: 23mm - Ø GRA: 85mm - Long: 130mm



GRASA + AMARRES

H11-516K

NOMBRE	GUARDAPOLVO
LADO	EJE (LADO RUEDA)
LINEA	CLIO
MOTOR	1.2 / 1.4 / 1.6 / 1.8
COMBUSTIBLE	Gasolina
TRANSMISION	Manual
AÑO	1997-2001
MEDIDAS	Ø PEQ: 23mm - Ø GRA: 85mm - Long: 130mm



HM-503

NOMBRE	MANGUERA
LADO	(PASO AIRE)
LINEA	CLIO
MOTOR	1.2 / 1.4 / 1.6 / 1.8
COMBUSTIBLE	Gasolina
TRANSMISION	Manual
AÑO	1997-2001
MEDIDAS	



HNJ1-501 | **7700415087**

NOMBRE	SOPORTE MOTOR
LADO	DERECHO
LINEA	CLIO (CAMPUS)
MOTOR	1.2
COMBUSTIBLE	Gasolina
TRANSMISION	Manual
AÑO	2012-2017
MEDIDAS	



H1-524 | **8200089697**

NOMBRE	SOPORTE CAJA
LADO	PUENTE
LINEA	CLIO II
MOTOR	1.4 / 1.6
COMBUSTIBLE	Gasolina
TRANSMISION	Manual
AÑO	2001-2012
MEDIDAS	



H1-526 | **7700435270**

NOMBRE	SOPORTE EXOSTO
LADO	
LINEA	CLIO II
MOTOR	1.4 / 1.6
COMBUSTIBLE	Gasolina
TRANSMISION	Manual
AÑO	2001-2012
MEDIDAS	

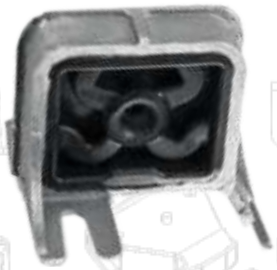

X 10 UND.

H1-528

NOMBRE	SOPORTE EXOSTO
LADO	PEQUEÑO
LINEA	CLIO II
MOTOR	1.4 / 1.6
COMBUSTIBLE	Gasolina
TRANSMISION	Manual
AÑO	2001-2012
MEDIDAS	



HNJ1-502 | **7700434370**

NOMBRE	SOPORTE MOTOR
LADO	DERECHO
LINEA	CLIO II
MOTOR	1.4 / 1.6
COMBUSTIBLE	Gasolina
TRANSMISION	Manual
AÑO	2001-2012
MEDIDAS	



HNJ1-503 | **8200493821**

NOMBRE	SOPORTE MOTOR
LADO	TRASERO
LINEA	CLIO II
MOTOR	1.4 / 1.6
COMBUSTIBLE	Gasolina
TRANSMISION	Manual
AÑO	2001-2012
MEDIDAS	



CONSULTA - COTIZA - COMPRA
www.HCcauchos.com
+57 322 434 9590

CLIO

HNJ1-546 | **7700829529**

NOMBRE	SOPORTE AMORTIGUADOR
LADO	DELANTERO
LINEA	CLIO II
MOTOR	1.4 / 1.6
COMBUSTIBLE	Gasolina
TRANSMISION	Manual
AÑO	2001-2012
MEDIDAS	



H2-502 | **7700424399**

NOMBRE	BUJE
LADO	TIJERA INFERIOR
LINEA	CLIO II
MOTOR	1.4 / 1.6
COMBUSTIBLE	Gasolina
TRANSMISION	Manual
AÑO	2001-2012
MEDIDAS	Ø INT: 12mm - Ø EXT: 45mm - Long: 48mm



X 10 UND.

H3-504 | **7700428665**

NOMBRE	ESTABILIZADORA
LADO	CENTRAL
LINEA	CLIO II
MOTOR	1.4 / 1.6
COMBUSTIBLE	Gasolina
TRANSMISION	Manual
AÑO	2001-2012
MEDIDAS	Ø INT: 24mm - Ø EXT: 33mm - Long: 37mm



H7-510 |

NOMBRE	FUELLE
LADO	AMORTIGUADOR DELANTERO
LINEA	CLIO II
MOTOR	1.4 / 1.6
COMBUSTIBLE	Gasolina
TRANSMISION	Manual
AÑO	2001-2012
MEDIDAS	Ø PEQ: 19mm - Ø GRA: 56mm - Long: 205mm



RENAULT

DUSTER

H1-531 | **8200805813**

NOMBRE	SOPORTE MOTOR
LADO	TRASERO (CAJA)
LINEA	DUSTER
MOTOR	1.6 / 2.0 (16V)
COMBUSTIBLE	Gasolina
TRANSMISION	Manual (4X2) / (4X4)
AÑO	2012-2016
MEDIDAS	



H1-532 | **11238-1035R**

NOMBRE	SOPORTE CAJA
LADO	TRASERO (BIELA)
LINEA	DUSTER
MOTOR	2.0 (16V)
COMBUSTIBLE	Gasolina
TRANSMISION	Manual (4X2) / (4X4)
AÑO	2016
MEDIDAS	



H1-533 | **6001547499**

NOMBRE	SOPORTE AMORTIGUADOR
LADO	DELANTERO
LINEA	DUSTER
MOTOR	1.6 / 2.0 (16V)
COMBUSTIBLE	Gasolina
TRANSMISION	Manual (4X2) / (4X4)
AÑO	2012-2016
MEDIDAS	



H1-533R | **6001547499**

NOMBRE	SOPORTE AMORTIGUADOR
LADO	DELANTERO (+ RODAMIENTO)
LINEA	DUSTER
MOTOR	1.6 / 2.0 (16V)
COMBUSTIBLE	Gasolina
TRANSMISION	Manual (4X2) / (4X4)
AÑO	2012-2016
MEDIDAS	



H1-534 | **8200395661**

NOMBRE	SOPORTE MOTOR
LADO	IZQUIERDO (CAJA)
LINEA	DUSTER
MOTOR	1.6 (16V)
COMBUSTIBLE	Gasolina
TRANSMISION	Manual (4X2) / (4X4)
AÑO	2012-2016
MEDIDAS	



HNJ1-519 | **11284-5226R**

NOMBRE	SOPORTE MOTOR
LADO	DERECHO
LINEA	DUSTER
MOTOR	1.6 (16V)
COMBUSTIBLE	Gasolina
TRANSMISION	Manual (4X2) / (4X4)
AÑO	2012-2016
MEDIDAS	



DUSTER

HNJ1-520 | **11210-7208R**

NOMBRE	SOPORTE MOTOR
LADO	DERECHO
LINEA	DUSTER
MOTOR	2.0 (16V)
COMBUSTIBLE	Gasolina
TRANSMISION	Manual (4X2) / (4X4)
AÑO	2012-2016
MEDIDAS	



HNJ1-522 | **8200805796**

NOMBRE	SOPORTE MOTOR
LADO	IZQUIERDO (CAJA)
LINEA	DUSTER
MOTOR	2.0 (16V)
COMBUSTIBLE	Gasolina
TRANSMISION	Manual (4X2) / (4X4)
AÑO	2012-2016
MEDIDAS	



HNJ1-523 | **8200352861**

NOMBRE	SOPORTE MOTOR
LADO	IZQUIERDO (CAJA)
LINEA	DUSTER
MOTOR	2.0 (16V)
COMBUSTIBLE	Gasolina
TRANSMISION	Automática (4X2) / (4X4)
AÑO	2012-2016
MEDIDAS	



HNJ1-558 | **11210-5867R**

NOMBRE	SOPORTE MOTOR
LADO	DERECHO
LINEA	DUSTER
MOTOR	1.6 (16V)
COMBUSTIBLE	Gasolina
TRANSMISION	Manual (4X2) / (4X4)
AÑO	2017-2021
MEDIDAS	



HNJ1-559 | **11210-0071R**

NOMBRE	SOPORTE MOTOR
LADO	DERECHO
LINEA	DUSTER
MOTOR	2.0 (16V)
COMBUSTIBLE	Gasolina
TRANSMISION	Manual (4X2) / (4X4)
AÑO	2016-2021
MEDIDAS	



HNJ2-501 | **5450111697-R**

NOMBRE	BUJE
LADO	TIJERA DELANTERA
LINEA	DUSTER
MOTOR	1.6 / 2.0 (16V)
COMBUSTIBLE	Gasolina
TRANSMISION	Manual (4X2) / (4X4)
AÑO	2012-2016
MEDIDAS	



X 10 UND.

H3-501

NOMBRE	ESTABILIZADORA
LADO	DELANTERA
LINEA	DUSTER
MOTOR	1.6 / 2.0 (16V)
COMBUSTIBLE	Gasolina
TRANSMISION	Manual (4X2) / (4X4)
AÑO	2012-2021
MEDIDAS	Ø INT: 20mm - Ø EXT: 36mm - Long: 37mm



X 10 UND.

H3-502

NOMBRE	ESTABILIZADORA
LADO	TRASERA
LINEA	DUSTER
MOTOR	1.6 / 2.0 (16V)
COMBUSTIBLE	Gasolina
TRANSMISION	Manual (4X2) / (4X4)
AÑO	2012-2021
MEDIDAS	Ø INT: 17mm - Ø EXT: 31mm - Long: 37mm



H7-510

NOMBRE	FUELLE
LADO	AMORTIGUADOR DELANTERO
LINEA	DUSTER
MOTOR	1.6 / 2.0 (16V)
COMBUSTIBLE	Gasolina
TRANSMISION	Manual (4X2) / (4X4)
AÑO	2012-2021
MEDIDAS	Ø PEQ: 19mm - Ø GRA: 56mm - Long: 205mm



H11-519 | **7701209990**

NOMBRE	GUARDAPOLVO
LADO	EJE (LADO RUEDA)
LINEA	DUSTER
MOTOR	1.6 / 2.0 (16V)
COMBUSTIBLE	Gasolina
TRANSMISION	Manual (4X2) / (4X4)
AÑO	2012-2016
MEDIDAS	Ø PEQ: 22mm - Ø GRA: 77mm - Long: 125mm



GRASA + AMARRES

H11-519K | **7701209990**

NOMBRE	GUARDAPOLVO
LADO	EJE (LADO RUEDA)
LINEA	DUSTER
MOTOR	1.6 / 2.0 (16V)
COMBUSTIBLE	Gasolina
TRANSMISION	Manual (4X2) / (4X4)
AÑO	2012-2016
MEDIDAS	Ø PEQ: 22mm - Ø GRA: 77mm - Long: 125mm



H11-520 | **3974111935R**

NOMBRE	GUARDAPOLVO
LADO	EJE (LADO CAJA) (TRICETA)
LINEA	DUSTER
MOTOR	1.6 / 2.0 (16V)
COMBUSTIBLE	Gasolina
TRANSMISION	Manual (4X2) / (4X4)
AÑO	2012-2016
MEDIDAS	Ø PEQ: 26mm - Ø GRA: 82mm - Long: 96mm



CONSULTA - COTIZA - COMPRA
www.HCcauchos.com
+57 322 434 9590

DUSTER

GRASA + AMARRES

H11-520K | **397411935R**

NOMBRE	GUARDAPOLVO
LADO	EJE (LADO CAJA) (TRICETA)
LINEA	DUSTER
MOTOR	1.6 / 2.0 (16V)
COMBUSTIBLE	Gasolina
TRANSMISION	Manual (4X2) / (4X4)
AÑO	2012-2016
MEDIDAS	Ø PEQ: 26mm - Ø GRA: 82mm - Long: 96mm



HSC-501 | **320003602R**

NOMBRE	SOPORTE CARDAN
LADO	
LINEA	DUSTER
MOTOR	1.6 / 2.0 (16V)
COMBUSTIBLE	Gasolina
TRANSMISION	Manual (4X4)
AÑO	2012-2021
MEDIDAS	RODAMIENTO 6206-2RS (30m x 62mm x 16mm)



HM-504 | **ACP 2062**

NOMBRE	MANGUERA
LADO	PURIFICADOR (PASO AIRE) 3"
LINEA	DUSTER
MOTOR	1.6 / 2.0 (16V)
COMBUSTIBLE	Gasolina
TRANSMISION	Manual (4X2) / (4X4)
AÑO	2012-2021
MEDIDAS	



RENAULT

FLUENCE

HNJ1-531 | **11210-0039R**

NOMBRE	SOPORTE MOTOR
LADO	DERECHO
LINEA	FLUENCE
MOTOR	2.0
COMBUSTIBLE	Gasolina
TRANSMISION	Manual
AÑO	2011-2012
MEDIDAS	



HNJ1-554 | **11238-0004R**

NOMBRE	SOPORTE MOTOR
LADO	TRASERO
LINEA	FLUENCE
MOTOR	1.6
COMBUSTIBLE	Gasolina
TRANSMISION	Manual
AÑO	2011-2012
MEDIDAS	



KANGOO

H1-524 | **8200089697**

NOMBRE	SOPORTE CAJA
LADO	PUENTE
LINEA	KANGOO
MOTOR	1.4 / 1.6
COMBUSTIBLE	Gasolina
TRANSMISION	Manual
AÑO	2008-2010
MEDIDAS	



H1-533 | **6001547499**

NOMBRE	SOPORTE AMORTIGUADOR
LADO	DELANTERO
LINEA	KANGOO
MOTOR	1.4 / 1.6
COMBUSTIBLE	Gasolina
TRANSMISION	Manual
AÑO	2008-2010
MEDIDAS	



H1-533R | **6001547499**

NOMBRE	SOPORTE AMORTIGUADOR
LADO	DELANTERO (+ RODAMIENTO)
LINEA	KANGOO
MOTOR	1.4 / 1.6
COMBUSTIBLE	Gasolina
TRANSMISION	Manual
AÑO	2008-2010
MEDIDAS	



HNJ1-502 | **7700434370**

NOMBRE	SOPORTE MOTOR
LADO	DERECHO
LINEA	KANGOO
MOTOR	1.4 / 1.6
COMBUSTIBLE	Gasolina
TRANSMISION	Manual
AÑO	2008-2010
MEDIDAS	



HNJ1-503 | **8200493821**

NOMBRE	SOPORTE MOTOR
LADO	TRASERO
LINEA	KANGOO
MOTOR	1.4 / 1.6
COMBUSTIBLE	Gasolina
TRANSMISION	Manual
AÑO	2008-2010
MEDIDAS	



H2-502 | **7700424399**

NOMBRE	BUJE
LADO	TIJERA INFERIOR
LINEA	KANGOO
MOTOR	1.4 / 1.6
COMBUSTIBLE	Gasolina
TRANSMISION	Manual
AÑO	2008-2010
MEDIDAS	Ø INT: 12mm - Ø EXT: 45mm - Long: 48mm



X 10 UND.

H3-504 | **7700428665**

NOMBRE	ESTABILIZADORA
LADO	CENTRAL
LINEA	KANGOO
MOTOR	1.4 / 1.6
COMBUSTIBLE	Gasolina
TRANSMISION	Manual
AÑO	2001-2012
MEDIDAS	Ø INT: 24mm - Ø EXT: 33mm - Long: 37mm



X 10 UND.

H3-506 | **8200150759**

NOMBRE	ESTABILIZADORA
LADO	DELANTERA
LINEA	KANGOO
MOTOR	1.4 / 1.6
COMBUSTIBLE	Gasolina
TRANSMISION	Manual
AÑO	1999-2009
MEDIDAS	Ø INT: 24mm - Ø EXT: 28mm X 43mm - Long: 75mm



H7-509 | **6000025689**

NOMBRE	FUELLE
LADO	DIRECCIÓN
LINEA	KANGOO
MOTOR	1.4 / 1.6
COMBUSTIBLE	Gasolina
TRANSMISION	Manual
AÑO	2008-2010
MEDIDAS	Ø PEQ: 13mm - Ø GRA: 40mm - Long: 157mm



CONSULTA - COTIZA - COMPRA
www.HCcauchos.com
+57 322 434 9590

KOLEOS

HNJ1-532 | **11210-ET80A**

NOMBRE	SOPORTE MOTOR
LADO	DERECHO (PRINCIPAL)
LINEA	KOLEOS
MOTOR	2.5
COMBUSTIBLE	Gasolina
TRANSMISION	Automática
AÑO	2009-2013
MEDIDAS	



HNJ1-533 | **11350-4BA0A**

NOMBRE	SOPORTE MOTOR
LADO	DERECHO (SUPERIOR) (BIELA)
LINEA	KOLEOS
MOTOR	2.5
COMBUSTIBLE	Gasolina
TRANSMISION	Automática
AÑO	2014-2016
MEDIDAS	



HNJ1-534 | **11356-2653R**

NOMBRE	SOPORTE MOTOR
LADO	DERECHO (SUPERIOR)
LINEA	KOLEOS
MOTOR	2.5
COMBUSTIBLE	Gasolina
TRANSMISION	Automática
AÑO	2009-2013
MEDIDAS	



HNJ1-535 | **11220-4BA0A**

NOMBRE	SOPORTE MOTOR
LADO	IZQUIERDO (CAJA) (SUPERIOR / INSERTO
LINEA	KOLEOS
MOTOR	2.5
COMBUSTIBLE	Gasolina
TRANSMISION	Automática
AÑO	2009-2015
MEDIDAS	



HNJ1-536 | **11220-JD000**

NOMBRE	SOPORTE MOTOR
LADO	IZQUIERDO (CAJA)
LINEA	KOLEOS
MOTOR	2.5
COMBUSTIBLE	Gasolina
TRANSMISION	Automática
AÑO	2009-2015
MEDIDAS	



HNJ1-537 | **11360-JY20B**

NOMBRE	SOPORTE MOTOR
LADO	TRASERO
LINEA	KOLEOS
MOTOR	2.5
COMBUSTIBLE	Gasolina
TRANSMISION	Automática
AÑO	2009-2015
MEDIDAS	



HNJ1-538 | **11360-4BA0A**

NOMBRE	SOPORTE MOTOR
LADO	TRASERO
LINEA	KOLEOS
MOTOR	2.5
COMBUSTIBLE	Gasolina
TRANSMISION	Automática
AÑO	2014-2016
MEDIDAS	



HNJ1-548 | **54320-JD01B**

NOMBRE	SOPORTE AMORTIGUADOR
LADO	DELANTERO DERECHO
LINEA	KOLEOS
MOTOR	2.5
COMBUSTIBLE	Gasolina
TRANSMISION	Automática
AÑO	2014-2016
MEDIDAS	



HNJ1-549 | **54321-JD01B**

NOMBRE	SOPORTE AMORTIGUADOR
LADO	DELANTERO IZQUIERDO
LINEA	KOLEOS
MOTOR	2.5
COMBUSTIBLE	Gasolina
TRANSMISION	Automática
AÑO	2014-2016
MEDIDAS	



HNJ1-553 | **11220-JD22B**

NOMBRE	SOPORTE MOTOR
LADO	IZQUIERDO (CAJA)
LINEA	KOLEOS
MOTOR	2.5
COMBUSTIBLE	Gasolina
TRANSMISION	Automática
AÑO	2014-2016
MEDIDAS	



X 10 UND.

H3-503 | **54613-JG03A**

NOMBRE	ESTABILIZADORA
LADO	DELANTERA
LINEA	KOLEOS
MOTOR	2.0 / 2.5
COMBUSTIBLE	Gasolina
TRANSMISION	Automática (4X2) / (4X4)
AÑO	2009
MEDIDAS	Ø INT: 21mm - Ø EXT: 35mm X 47mm - Long: 44mm



KWID

HNJ1-539 | **11210-8798R**

NOMBRE	SOPORTE MOTOR
LADO	DERECHO
LINEA	KWID
MOTOR	1.0
COMBUSTIBLE	Gasolina
TRANSMISION	Manual
AÑO	2019-Adelante
MEDIDAS	



HNJ1-540 | **11221-2175R**

NOMBRE	SOPORTE MOTOR
LADO	IZQUIERDO (CAJA)
LINEA	KWID
MOTOR	1.0
COMBUSTIBLE	Gasolina
TRANSMISION	Manual
AÑO	2019-Adelante
MEDIDAS	



HNJ1-541 | **11360-9519R**

NOMBRE	SOPORTE MOTOR
LADO	TRASERO
LINEA	KWID
MOTOR	1.0
COMBUSTIBLE	Gasolina
TRANSMISION	Manual
AÑO	2019-Adelante
MEDIDAS	



HNJ1-550 | **54302-9771R**

NOMBRE	SOPORTE AMORTIGUADOR
LADO	DELANTERO IZQUIERDO / DERECHO
LINEA	KWID
MOTOR	1.0
COMBUSTIBLE	Gasolina
TRANSMISION	Manual
AÑO	2019-Adelante
MEDIDAS	



RENAULT

LOGAN

H1-525 | **8200014933**

NOMBRE	SOPORTE CAJA
LADO	(BIELA)
LINEA	LOGAN
MOTOR	1.4 / 1.6 (8V)
COMBUSTIBLE	Gasolina
TRANSMISION	Manual
AÑO	2005-2016
MEDIDAS	



H1-532 | **11238-1035R**

NOMBRE	SOPORTE CAJA
LADO	TRASERO (BIELA)
LINEA	LOGAN
MOTOR	1.6 (16V)
COMBUSTIBLE	Gasolina
TRANSMISION	Manual
AÑO	2016
MEDIDAS	



H1-533 | **6001547499**

NOMBRE	SOPORTE AMORTIGUADOR
LADO	DELANTERO
LINEA	LOGAN
MOTOR	1.4 / 1.6 (8V)
COMBUSTIBLE	Gasolina
TRANSMISION	Manual
AÑO	2016-2020
MEDIDAS	



H1-533R | **6001547499**

NOMBRE	SOPORTE AMORTIGUADOR
LADO	DELANTERO (+ RODAMIENTO)
LINEA	LOGAN
MOTOR	1.4 / 1.6 (8V)
COMBUSTIBLE	Gasolina
TRANSMISION	Manual
AÑO	2016-2020
MEDIDAS	



HNJ1-507 | **11220-9464R**

NOMBRE	SOPORTE MOTOR
LADO	IZQUIERDO (CAJA)
LINEA	LOGAN
MOTOR	1.4 / 1.6 (8V)
COMBUSTIBLE	Gasolina
TRANSMISION	Manual
AÑO	2016-2020
MEDIDAS	



HNJ1-508 | **6001547893**

NOMBRE	SOPORTE MOTOR
LADO	DERECHO
LINEA	LOGAN
MOTOR	1.4 / 1.6 (8V)
COMBUSTIBLE	Gasolina
TRANSMISION	Manual
AÑO	2006-2015
MEDIDAS	



LOGAN

HNJ1-510 | **11210-1292R**

NOMBRE	SOPORTE MOTOR
LADO	DERECHO
LINEA	LOGAN
MOTOR	1.4 / 1.6 (8V)
COMBUSTIBLE	Gasolina
TRANSMISION	Manual
AÑO	2016-2020
MEDIDAS	



H1-534 | **8200395661**

NOMBRE	SOPORTE MOTOR
LADO	IZQUIERDO (CAJA)
LINEA	LOGAN
MOTOR	1.4 / 1.6 (8V)
COMBUSTIBLE	Gasolina
TRANSMISION	Manual
AÑO	2006-2015
MEDIDAS	



HNJ1-560 | **11210-2235R**

NOMBRE	SOPORTE MOTOR
LADO	DERECHO
LINEA	LOGAN
MOTOR	1.4 / 1.6 (8V)
COMBUSTIBLE	Gasolina
TRANSMISION	Manual
AÑO	2021-2023
MEDIDAS	



H2-503 | **6001547519**

NOMBRE	BUJE
LADO	TIJERA INFERIOR DELANTERA
LINEA	LOGAN
MOTOR	1.4 / 1.6 (8V)
COMBUSTIBLE	Gasolina
TRANSMISION	Manual
AÑO	2005-2016
MEDIDAS	Ø INT: 12mm - Ø EXT: 37mm - Long: 48mm



X 10 UND.

H3-507 | **6001547140**

NOMBRE	ESTABILIZADORA
LADO	DELANTERA
LINEA	LOGAN
MOTOR	1.4 / 1.6 (8V)
COMBUSTIBLE	Gasolina
TRANSMISION	Manual
AÑO	2010-2016
MEDIDAS	Ø INT: 22mm - Ø EXT: 38mm X 40mm - Long: 38mm



H7-510

NOMBRE	FUELLE
LADO	AMORTIGUADOR DELANTERO
LINEA	LOGAN
MOTOR	1.4 / 1.6 (8V)
COMBUSTIBLE	Gasolina
TRANSMISION	Manual
AÑO	2006-2015
MEDIDAS	Ø PEQ: 19mm - Ø GRA: 56mm - Long: 205mm



H7-512

NOMBRE	FUELLE
LADO	AMORTIGUADOR TRASERO
LINEA	LOGAN
MOTOR	1.4 / 1.6
COMBUSTIBLE	Gasolina
TRANSMISION	Manual
AÑO	2005-2016
MEDIDAS	Ø PEQ: 13mm - Ø GRA: 51mm - Long: 300mm



H7-513

NOMBRE	FUELLE
LADO	DIRECCIÓN
LINEA	LOGAN
MOTOR	1.4 / 1.6
COMBUSTIBLE	Gasolina
TRANSMISION	Manual
AÑO	2005-2016
MEDIDAS	Ø PEQ: 13mm - Ø GRA: 53mm - Long: 147mm



H11-513

NOMBRE	GUARDAPOLVO
LADO	EJE (LADO RUEDA)
LINEA	LOGAN
MOTOR	1.4 / 1.6 (8V)
COMBUSTIBLE	Gasolina
TRANSMISION	Manual
AÑO	2006-2015
MEDIDAS	Ø PEQ: 23mm - Ø GRA: 85mm - Long: 130mm



GRASA + AMARRES

H11-513K

NOMBRE	GUARDAPOLVO
LADO	EJE (LADO RUEDA)
LINEA	LOGAN
MOTOR	1.4 / 1.6 (8V)
COMBUSTIBLE	Gasolina
TRANSMISION	Manual
AÑO	2006-2015
MEDIDAS	Ø PEQ: 23mm - Ø GRA: 85mm - Long: 130mm



H11-514

NOMBRE	GUARDAPOLVO
LADO	EJE (LADO CAJA)
LINEA	LOGAN
MOTOR	1.4 / 1.6 (8V)
COMBUSTIBLE	Gasolina
TRANSMISION	Manual
AÑO	2006-2015
MEDIDAS	Ø PEQ: 39mm - Ø GRA: 70mm - Long: 86mm



GRASA + AMARRES

H11-514K

NOMBRE	GUARDAPOLVO
LADO	EJE (LADO CAJA)
LINEA	LOGAN
MOTOR	1.4 / 1.6 (8V)
COMBUSTIBLE	Gasolina
TRANSMISION	Manual
AÑO	2006-2015
MEDIDAS	Ø PEQ: 39mm - Ø GRA: 70mm - Long: 86mm



LOGAN

HM-504	ACP 2062
NOMBRE	MANGUERA
LADO	PURIFICADOR (PASO AIRE) 3"
LINEA	LOGAN
MOTOR	1.4 / 1.6 (8V)
COMBUSTIBLE	Gasolina
TRANSMISION	Manual
AÑO	2006-2015
MEDIDAS	



MASTER

HNJ1-512	11210-8180R
NOMBRE	SOPORTE MOTOR
LADO	DERECHO
LINEA	MASTER
MOTOR	2.3
COMBUSTIBLE	Diesel
TRANSMISION	Manual
AÑO	2014-2020
MEDIDAS	



HNJ1-513	8200675206
NOMBRE	SOPORTE MOTOR
LADO	TRASERO
LINEA	MASTER
MOTOR	2.3
COMBUSTIBLE	Diesel
TRANSMISION	Manual
AÑO	2014-2020
MEDIDAS	



MEGANE

X 10 UND.

H1-523 | **7700785798**

NOMBRE	SOPORTE EXOSTO
LADO	TRASERO
LINEA	MEGANE
MOTOR	1.4 / 1.6 (16V)
COMBUSTIBLE	Gasolina
TRANSMISION	Manual / Automática
AÑO	1999-2009
MEDIDAS	



H1-524 | **8200089697**

NOMBRE	SOPORTE CAJA
LADO	PUENTE
LINEA	MEGANE
MOTOR	1.4 / 1.6 (16V)
COMBUSTIBLE	Gasolina
TRANSMISION	Manual / Automática
AÑO	1999-2009
MEDIDAS	



HNJ1-503 | **8200493821**

NOMBRE	SOPORTE MOTOR
LADO	TRASERO
LINEA	MEGANE
MOTOR	1.4 / 1.6 (16V)
COMBUSTIBLE	Gasolina
TRANSMISION	Manual / Automática
AÑO	1999-2009
MEDIDAS	



HNJ1-526 | **8200277791**

NOMBRE	SOPORTE MOTOR
LADO	DERECHO
LINEA	MEGANE
MOTOR	1.4 / 1.6 (16V)
COMBUSTIBLE	Gasolina
TRANSMISION	Manual / Automática
AÑO	1999-2009
MEDIDAS	



HNJ1-551 | **7700835254**

NOMBRE	SOPORTE AMORTIGUADOR
LADO	DELANTERO
LINEA	MEGANE
MOTOR	1.4 / 1.6 (16V)
COMBUSTIBLE	Gasolina
TRANSMISION	Manual / Automática
AÑO	1999-2009
MEDIDAS	



H2-501 | **7700840741**

NOMBRE	BUJE
LADO	TIJERA INFERIOR
LINEA	MEGANE
MOTOR	1.4 / 1.6 (16V)
COMBUSTIBLE	Gasolina
TRANSMISION	Manual / Automática
AÑO	1999-2009
MEDIDAS	Ø INT: 12mm - Ø EXT: 45mm - Long: 46mm



X 10 UND.

H3-504 | **7700428665**

NOMBRE	ESTABILIZADORA
LADO	CENTRAL
LINEA	MEGANE
MOTOR	1.4 / 1.6 (16V)
COMBUSTIBLE	Gasolina
TRANSMISION	Manual / Automática
AÑO	1999-2009
MEDIDAS	Ø INT: 24mm - Ø EXT: 33mm - Long: 37mm



X 10 UND.

H3-506 | **8200150759**

NOMBRE	ESTABILIZADORA
LADO	DELANTERA
LINEA	MEGANE
MOTOR	1.4 / 1.6 (16V)
COMBUSTIBLE	Gasolina
TRANSMISION	Manual / Automática
AÑO	1999-2009
MEDIDAS	Ø INT: 24mm - Ø EXT: 28mm X 43mm - Long: 75mm



H7-509 | **600025689**

NOMBRE	FUELLE
LADO	DIRECCIÓN
LINEA	MEGANE
MOTOR	1.4 / 1.6 (16V)
COMBUSTIBLE	Gasolina
TRANSMISION	Manual / Automática
AÑO	1999-2009
MEDIDAS	Ø PEQ: 13mm - Ø GRA: 40mm - Long: 157mm



H7-510 |

NOMBRE	FUELLE
LADO	AMORTIGUADOR DELANTERO
LINEA	MEGANE
MOTOR	1.4 / 1.6 (16V)
COMBUSTIBLE	Gasolina
TRANSMISION	Manual / Automática
AÑO	1999-2009
MEDIDAS	Ø PEQ: 19mm - Ø GRA: 56mm - Long: 205mm



HM-503 |

NOMBRE	MANGUERA
LADO	(PASO AIRE)
LINEA	MEGANE
MOTOR	1.4 / 1.6 (16V)
COMBUSTIBLE	Gasolina
TRANSMISION	Manual / Automática
AÑO	1999-2009
MEDIDAS	



HNJ1-504 | **8200103263**

NOMBRE	SOPORTE MOTOR
LADO	DERECHO (BIELA)
LINEA	MEGANE II
MOTOR	1.6 / 2.0 (16V)
COMBUSTIBLE	Gasolina
TRANSMISION	Manual / Automática
AÑO	2004-2011
MEDIDAS	



MEGANE

HNJ1-505 | **8200690091**



NOMBRE	SOPORTE MOTOR
LADO	DERECHO (PRINCIPAL)
LINEA	MEGANE II
MOTOR	1.6 / 2.0 (16V)
COMBUSTIBLE	Gasolina
TRANSMISION	Manual / Automática
AÑO	2004-2011
MEDIDAS	

HNJ1-506 | **8200042454**



NOMBRE	SOPORTE MOTOR
LADO	TRASERO
LINEA	MEGANE II
MOTOR	1.6 / 2.0 (16V)
COMBUSTIBLE	Gasolina
TRANSMISION	Manual / Automática
AÑO	2004-2011
MEDIDAS	

HNJ1-523 | **8200352861**



NOMBRE	SOPORTE MOTOR
LADO	IZQUIERDO (CAJA)
LINEA	MEGANE II
MOTOR	1.6 / 2.0 (16V)
COMBUSTIBLE	Gasolina
TRANSMISION	Automática
AÑO	2004-2011
MEDIDAS	

HNJ1-531 | **11210-0039R**



NOMBRE	SOPORTE MOTOR
LADO	DERECHO
LINEA	MEGANE II
MOTOR	1.6 / 2.0 (16V)
COMBUSTIBLE	Gasolina
TRANSMISION	Manual / Automática
AÑO	2004-2011
MEDIDAS	

HNJ1-552 | **8200222463**



NOMBRE	SOPORTE AMORTIGUADOR
LADO	DELANTERO
LINEA	MEGANE II
MOTOR	1.6 / 2.0 (16V)
COMBUSTIBLE	Gasolina
TRANSMISION	Manual / Automática
AÑO	2004-2011
MEDIDAS	

H2-506 | **8200742904B**



NOMBRE	BUJE
LADO	CUNA MOTOR
LINEA	MEGANE II
MOTOR	1.6 / 2.0 (16V)
COMBUSTIBLE	Gasolina
TRANSMISION	Manual / Automática
AÑO	2004-2011
MEDIDAS	Ø INT: 17mm - Ø EXT: 40mm - Long: 80mm

X 10 UND.

H3-505 | **7701056678**



NOMBRE	ESTABILIZADORA
LADO	DELANTERA
LINEA	MEGANE II
MOTOR	1.6 / 2.0 (16V)
COMBUSTIBLE	Gasolina
TRANSMISION	Manual / Automática
AÑO	2004-2011
MEDIDAS	Ø INT: 19mm - Ø EXT: 32mm X 66mm - Long: 37mm

H11-517 | **7701466112**



NOMBRE	GUARDAPOLVO
LADO	EJE (LADO RUEDA)
LINEA	MEGANE II
MOTOR	1.6 / 2.0 (16V)
COMBUSTIBLE	Gasolina
TRANSMISION	Manual / Automática
AÑO	2004-2011
MEDIDAS	Ø PEQ: 34mm - Ø GRA: 83mm - Long: 133mm

GRASA + AMARRES

H11-517K | **7701466112**



NOMBRE	GUARDAPOLVO
LADO	EJE (LADO RUEDA)
LINEA	MEGANE II
MOTOR	1.6 / 2.0 (16V)
COMBUSTIBLE	Gasolina
TRANSMISION	Manual / Automática
AÑO	2004-2011
MEDIDAS	Ø PEQ: 34mm - Ø GRA: 83mm - Long: 133mm

H11-518 | **7700103943**



NOMBRE	GUARDAPOLVO
LADO	EJE (LADO CAJA)
LINEA	MEGANE II
MOTOR	1.6 / 2.0 (16V)
COMBUSTIBLE	Gasolina
TRANSMISION	Manual / Automática
AÑO	2004-2011
MEDIDAS	Ø PEQ: 33mm - Ø GRA: 86mm - Long: 86mm

GRASA + AMARRES

H11-518K | **7700103943**



NOMBRE	GUARDAPOLVO
LADO	EJE (LADO CAJA)
LINEA	MEGANE II
MOTOR	1.6 / 2.0 (16V)
COMBUSTIBLE	Gasolina
TRANSMISION	Manual / Automática
AÑO	2004-2011
MEDIDAS	Ø PEQ: 33mm - Ø GRA: 86mm - Long: 86mm

CONSULTA - COTIZA - COMPRA
www.HCcauchos.com
+57 322 434 9590

OROCH

HNJ1-559 | **11210-0071R**

NOMBRE	SOPORTE MOTOR
LADO	DERECHO
LINEA	OROCH
MOTOR	2.0
COMBUSTIBLE	Gasolina
TRANSMISION	Manual / Automática (4X2) / (4X4)
AÑO	2016-2021
MEDIDAS	



HNJ2-501 | **5450111697-R**

NOMBRE	BUJE
LADO	TIJERA DELANTERA
LINEA	OROCH
MOTOR	1.6 / 2.0
COMBUSTIBLE	Gasolina
TRANSMISION	Manual / Automática (4X2) / (4X4)
AÑO	2012-2016
MEDIDAS	



H11-519 | **7701209990**

NOMBRE	GUARDAPOLVO
LADO	EJE (LADO RUEDA)
LINEA	OROCH
MOTOR	1.6 / 2.0
COMBUSTIBLE	Gasolina
TRANSMISION	Manual / Automática (4X2) / (4X4)
AÑO	2012-2016
MEDIDAS	Ø PEQ: 22mm - Ø GRA: 77mm - Long: 125mm



GRASA + AMARRES

H11-519K | **7701209990**

NOMBRE	GUARDAPOLVO
LADO	EJE (LADO RUEDA)
LINEA	OROCH
MOTOR	1.6 / 2.0
COMBUSTIBLE	Gasolina
TRANSMISION	Manual / Automática (4X2) / (4X4)
AÑO	2012-2016
MEDIDAS	Ø PEQ: 22mm - Ø GRA: 77mm - Long: 125mm



H11-520 | **397411935R (TICETA)**

NOMBRE	GUARDAPOLVO
LADO	EJE (LADO CAJA)
LINEA	OROCH
MOTOR	1.6 / 2.0
COMBUSTIBLE	Gasolina
TRANSMISION	Manual / Automática (4X2) / (4X4)
AÑO	2012-2016
MEDIDAS	Ø PEQ: 26mm - Ø GRA: 82mm - Long: 96mm



GRASA + AMARRES

H11-520K | **397411935R (TICETA)**

NOMBRE	GUARDAPOLVO
LADO	EJE (LADO CAJA)
LINEA	OROCH
MOTOR	1.6 / 2.0
COMBUSTIBLE	Gasolina
TRANSMISION	Manual / Automática (4X2) / (4X4)
AÑO	2012-2016
MEDIDAS	Ø PEQ: 26mm - Ø GRA: 82mm - Long: 96mm



R4

X 10 UND.

H1-510 | **7700511170**

NOMBRE	SOPORTE EXOSTO
LADO	
LINEA	R4
MOTOR	0.85 / 1.0 / 1.3
COMBUSTIBLE	Gasolina
TRANSMISION	Manual
AÑO	1970-1992
MEDIDAS	



H7-504 |

NOMBRE	FUELLE
LADO	EJE DIRECCIÓN
LINEA	R4
MOTOR	0.85 / 1.0 / 1.3
COMBUSTIBLE	Gasolina
TRANSMISION	Manual
AÑO	1970-1992
MEDIDAS	Ø PEQ: 21mm - Ø GRA: 37mm - Long: 100mm



RENAULT

R6

X 10 UND.

H1-510 | **7700511170**

NOMBRE	SOPORTE EXOSTO
LADO	
LINEA	R6
MOTOR	1.1 / 1.3
COMBUSTIBLE	Gasolina
TRANSMISION	Manual
AÑO	1971-1974
MEDIDAS	



H7-504

NOMBRE	FUELLE
LADO	EJE DIRECCIÓN
LINEA	R6
MOTOR	1.1 / 1.3
COMBUSTIBLE	Gasolina
TRANSMISION	Manual
AÑO	1971-1974
MEDIDAS	Ø PEQ: 21mm - Ø GRA: 37mm - Long: 100mm



R9

H1-505 | **7704001320**

NOMBRE	SOPORTE MOTOR
LADO	DELANTERO IZQUIERDO
LINEA	R9
MOTOR	1.3 / 1.4 / 1.6
COMBUSTIBLE	Gasolina
TRANSMISION	Manual
AÑO	1983-1997
MEDIDAS	



H1-506 | **7704001319**

NOMBRE	SOPORTE MOTOR
LADO	DELANTERO DERECHO
LINEA	R9
MOTOR	1.3 / 1.4 / 1.6
COMBUSTIBLE	Gasolina
TRANSMISION	Manual
AÑO	1983-1997
MEDIDAS	



H1-507 | **7704001317**

NOMBRE	SOPORTE CAJA
LADO	
LINEA	R9
MOTOR	1.3 / 1.4 / 1.6
COMBUSTIBLE	Gasolina
TRANSMISION	Manual
AÑO	1983-1999
MEDIDAS	



X 10 UND.

H1-514 | **7700686449**

NOMBRE	SOPORTE EXOSTO
LADO	(CAUCHO)
LINEA	R9
MOTOR	1.3 / 1.4 / 1.6
COMBUSTIBLE	Gasolina
TRANSMISION	Manual
AÑO	1983-1999
MEDIDAS	



X 10 UND.

H1-517

NOMBRE	SOPORTE EXOSTO
LADO	DELANTERO
LINEA	R9
MOTOR	1.3 / 1.4 / 1.6
COMBUSTIBLE	Gasolina
TRANSMISION	Manual
AÑO	1986-1999
MEDIDAS	



H1-519 | **7700801543**

NOMBRE	SOPORTE MOTOR
LADO	DELANTERO
LINEA	R9
MOTOR	1.3 / 1.4 / 1.6 (INYECCION)
COMBUSTIBLE	Gasolina
TRANSMISION	Manual
AÑO	1995-2000
MEDIDAS	



H1-520 | **77007 85949-7704001320**

NOMBRE	SOPORTE CAJA
LADO	
LINEA	R9
MOTOR	1.3 / 1.4 / 1.6 (INYECCION)
COMBUSTIBLE	Gasolina
TRANSMISION	Manual
AÑO	1995-2000
MEDIDAS	



X 10 UND.

H3-504 | **7700428665**

NOMBRE	ESTABILIZADORA
LADO	CENTRAL
LINEA	R9
MOTOR	1.3 / 1.4 / 1.6
COMBUSTIBLE	Gasolina
TRANSMISION	Manual
AÑO	1983-1999
MEDIDAS	Ø INT: 24mm - Ø EXT: 33mm - Long: 37mm



CONSULTA - COTIZA - COMPRA
www.HCcauchos.com
+57 322 434 9590

R9

X 10 UND.

H3-511 | **7700693154**

NOMBRE	ESTABILIZADORA
LADO	PUNTAS DELANTERAS
LINEA	R9
MOTOR	1.3 / 1.4 / 1.6
COMBUSTIBLE	Gasolina
TRANSMISION	Manual
AÑO	1983-1999
MEDIDAS	Ø INT: 20mm - Ø EXT: 28mm X 41mm - Long: 63mm



H7-508 | **7700678649**

NOMBRE	FUELLE
LADO	CAJA DIRECCIÓN
LINEA	R9
MOTOR	1.3 / 1.4 / 1.6
COMBUSTIBLE	Gasolina
TRANSMISION	Manual
AÑO	1986-1999
MEDIDAS	Ø PEQ: 13mm - Ø GRA: 38mm - Long: 205mm



H11-504 | **7701457100**

NOMBRE	GUARDAPOLVO
LADO	EJE (LADO CAJA)
LINEA	R9
MOTOR	1.3 / 1.4 / 1.6
COMBUSTIBLE	Gasolina
TRANSMISION	Manual
AÑO	1986-1999
MEDIDAS	Ø PEQ: 33mm - Ø GRA: 86mm - Long: 86mm



GRASA + AMARRES

H11-504K | **7701457100**

NOMBRE	GUARDAPOLVO
LADO	EJE (LADO CAJA)
LINEA	R9
MOTOR	1.3 / 1.4 / 1.6
COMBUSTIBLE	Gasolina
TRANSMISION	Manual
AÑO	1986-1999
MEDIDAS	Ø PEQ: 33mm - Ø GRA: 86mm - Long: 86mm



H11-509 | **7700201583**

NOMBRE	GUARDAPOLVO
LADO	EJE (LADO RUEDA)
LINEA	R9
MOTOR	1.3 / 1.4 / 1.6
COMBUSTIBLE	Gasolina
TRANSMISION	Manual
AÑO	1986-1999
MEDIDAS	Ø PEQ: 19mm - Ø GRA: 69mm - Long: 109mm



GRASA + AMARRES

H11-509K | **7700201583**

NOMBRE	GUARDAPOLVO
LADO	EJE (LADO RUEDA)
LINEA	R9
MOTOR	1.3 / 1.4 / 1.6
COMBUSTIBLE	Gasolina
TRANSMISION	Manual
AÑO	1986-1999
MEDIDAS	Ø PEQ: 19mm - Ø GRA: 69mm - Long: 109mm



HM-502

NOMBRE	MANGUERA
LADO	PURIFICADOR (PASO AIRE)
LINEA	R9
MOTOR	1.3 / 1.4 / 1.6
COMBUSTIBLE	Gasolina
TRANSMISION	Manual
AÑO	1986-1999
MEDIDAS	



RENAULT

R12

H1-501 | **7701348676**

NOMBRE	SOPORTE CAJA
LADO	
LINEA	R12
MOTOR	1.3
COMBUSTIBLE	Gasolina
TRANSMISION	Manual
AÑO	1973-1982
MEDIDAS	



X 10 UND.

H1-509 | **7700523095**

NOMBRE	SOPORTE EXOSTO
LADO	
LINEA	R12
MOTOR	1.3
COMBUSTIBLE	Gasolina
TRANSMISION	Manual
AÑO	1973-1982
MEDIDAS	



H7-505

NOMBRE	FUELLE
LADO	CAJA DIRECCIÓN
LINEA	R12
MOTOR	1.3
COMBUSTIBLE	Gasolina
TRANSMISION	Manual
AÑO	1973-1982
MEDIDAS	Ø PEQ: 22mm - Ø GRA: 37mm - Long: 110mm



X 10 UND.

H9-501

NOMBRE	LIGA
LADO	EXOSTO
LINEA	R12
MOTOR	1.3
COMBUSTIBLE	Gasolina
TRANSMISION	Manual
AÑO	1973-1982
MEDIDAS	



H15-506

NOMBRE	ESPIRAL
LADO	SUPERIOR
LINEA	R12
MOTOR	1.3
COMBUSTIBLE	Gasolina
TRANSMISION	Manual
AÑO	1973-1982
MEDIDAS	



H15-507

NOMBRE	ESPIRAL
LADO	SUPERIOR
LINEA	R12
MOTOR	1.3
COMBUSTIBLE	Gasolina
TRANSMISION	Manual
AÑO	1973-1982
MEDIDAS	



R18

H1-502 | **7704000622**

NOMBRE	SOPORTE CAJA
LADO	
LINEA	R18
MOTOR	1.4
COMBUSTIBLE	Gasolina
TRANSMISION	Manual
AÑO	1981-1984
MEDIDAS	



H1-503 | **7704000767**

NOMBRE	SOPORTE MOTOR
LADO	DELANTERO
LINEA	R18
MOTOR	2.0
COMBUSTIBLE	Gasolina
TRANSMISION	Manual
AÑO	1984-1987
MEDIDAS	



H1-504 | **7704000777**

NOMBRE	SOPORTE CAJA
LADO	
LINEA	R18
MOTOR	2.0
COMBUSTIBLE	Gasolina
TRANSMISION	Manual
AÑO	1984-1987
MEDIDAS	



H1-516 | **7704000469**

NOMBRE	SOPORTE MOTOR
LADO	IZQUIERDO / DERECHO
LINEA	R18
MOTOR	1.4
COMBUSTIBLE	Gasolina
TRANSMISION	Manual
AÑO	1981-1984
MEDIDAS	



CONSULTA - COTIZA - COMPRA
www.HCcauchos.com
+57 322 434 9590

R18

X 10 UND.

H9-501

NOMBRE	LIGA
LADO	EXOSTO
LINEA	R18
MOTOR	1.4 / 2.0
COMBUSTIBLE	Gasolina
TRANSMISION	Manual
AÑO	1981-1987
MEDIDAS	



H15-506

NOMBRE	ESPIRAL
LADO	SUPERIOR
LINEA	R18
MOTOR	1.4 / 2.0
COMBUSTIBLE	Gasolina
TRANSMISION	Manual
AÑO	1981-1987
MEDIDAS	



H15-508

NOMBRE	ESPIRAL
LADO	SUPERIOR / INFERIOR
LINEA	R18
MOTOR	1.4 / 2.0
COMBUSTIBLE	Gasolina
TRANSMISION	Manual
AÑO	1981-1987
MEDIDAS	



RENAULT

R19

H1-519 7700801543

NOMBRE	SOPORTE MOTOR
LADO	DELANTERO
LINEA	R19
MOTOR	1.4 / 1.6 / 1.7 / 1.8
COMBUSTIBLE	Gasolina
TRANSMISION	Manual
AÑO	1995-2001
MEDIDAS	



H1-520 77007 85949-7704001320

NOMBRE	SOPORTE CAJA
LADO	
LINEA	R19
MOTOR	1.4 / 1.6 / 1.7 / 1.8
COMBUSTIBLE	Gasolina
TRANSMISION	Manual
AÑO	1995-2001
MEDIDAS	



X 10 UND.

H1-523 7700785798

NOMBRE	SOPORTE EXOSTO
LADO	TRASERO
LINEA	R19
MOTOR	1.4 / 1.6 / 1.7 / 1.8
COMBUSTIBLE	Gasolina
TRANSMISION	Manual
AÑO	1995-2001
MEDIDAS	



HNJ1-551 7700835254

NOMBRE	SOPORTE AMORTIGUADOR
LADO	DELANTERO
LINEA	R19
MOTOR	1.4 / 1.6 / 1.7 / 1.8
COMBUSTIBLE	Gasolina
TRANSMISION	Manual
AÑO	1995-2001
MEDIDAS	



H2-501 7700840741

NOMBRE	BUJE
LADO	TIJERA INFERIOR
LINEA	R19
MOTOR	1.4 / 1.6 / 1.7 / 1.8
COMBUSTIBLE	Gasolina
TRANSMISION	Manual
AÑO	1995-2001
MEDIDAS	Ø INT: 12mm - Ø EXT: 45mm - Long: 46mm



X 10 UND.

H3-511 7700693154

NOMBRE	ESTABILIZADORA
LADO	PUNTAS DELANTERAS
LINEA	R19
MOTOR	1.4 / 1.6 / 1.7 / 1.8
COMBUSTIBLE	Gasolina
TRANSMISION	Manual
AÑO	1995-2001
MEDIDAS	Ø INT: 20mm - Ø EXT: 28mm X 41mm - Long: 63mm



R19

H11-515 | **7701457100**

NOMBRE	GUARDAPOLVO
LADO	EJE (LADO CAJA)
LINEA	R19
MOTOR	1.4 / 1.6 / 1.7 / 1.8
COMBUSTIBLE	Gasolina
TRANSMISION	Manual
AÑO	1995-2001
MEDIDAS	Ø PEQ: 40mm - Ø GRA: 82mm - Long: 82mm



GRASA + AMARRES

H11-515K | **7701457100**

NOMBRE	GUARDAPOLVO
LADO	EJE (LADO CAJA)
LINEA	R19
MOTOR	1.4 / 1.6 / 1.7 / 1.8
COMBUSTIBLE	Gasolina
TRANSMISION	Manual
AÑO	1995-2001
MEDIDAS	Ø PEQ: 40mm - Ø GRA: 82mm - Long: 82mm



H11-516

NOMBRE	GUARDAPOLVO
LADO	EJE (LADO RUEDA)
LINEA	R19
MOTOR	1.4 / 1.6 / 1.7 / 1.8
COMBUSTIBLE	Gasolina
TRANSMISION	Manual
AÑO	1995-2001
MEDIDAS	Ø PEQ: 23mm - Ø GRA: 85mm - Long: 130mm



GRASA + AMARRES

H11-516K

NOMBRE	GUARDAPOLVO
LADO	EJE (LADO RUEDA)
LINEA	R19
MOTOR	1.4 / 1.6 / 1.7 / 1.8
COMBUSTIBLE	Gasolina
TRANSMISION	Manual
AÑO	1995-2001
MEDIDAS	Ø PEQ: 23mm - Ø GRA: 85mm - Long: 130mm



HM-501

NOMBRE	MANGUERA
LADO	PURIFICADOR (PASO AIRE)
LINEA	R19
MOTOR	1.4 / 1.6 / 1.7 / 1.8
COMBUSTIBLE	Gasolina
TRANSMISION	Manual
AÑO	1995-2001
MEDIDAS	



R21

X 10 UND.

H1-517

NOMBRE	SOPORTE EXOSTO
LADO	DELANTERO
LINEA	R21
MOTOR	1.6 / 1.7 / 2.0 / 2.2
COMBUSTIBLE	Gasolina
TRANSMISION	Manual
AÑO	1986-1999
MEDIDAS	



X 10 UND.

H1-523 | **7700785798**

NOMBRE	SOPORTE EXOSTO
LADO	TRASERO
LINEA	R21
MOTOR	1.6 / 1.7 / 2.0 / 2.2
COMBUSTIBLE	Gasolina
TRANSMISION	Manual
AÑO	1986-1999
MEDIDAS	



X 10 UND.

H3-511 | **7700693154**

NOMBRE	ESTABILIZADORA
LADO	PUNTAS DELANTERAS
LINEA	R21
MOTOR	1.6 / 1.7 / 2.0 / 2.2
COMBUSTIBLE	Gasolina
TRANSMISION	Manual
AÑO	1986-1999
MEDIDAS	Ø INT: 20mm - Ø EXT: 28mm X 41mm - Long: 63mm



H11-509 | **7700201583**

NOMBRE	GUARDAPOLVO
LADO	EJE (LADO RUEDA)
LINEA	R21
MOTOR	1.6 / 1.7 / 2.0 / 2.2
COMBUSTIBLE	Gasolina
TRANSMISION	Manual
AÑO	1986-1999
MEDIDAS	Ø PEQ: 19mm - Ø GRA: 69mm - Long: 109mm



CONSULTA - COTIZA - COMPRA
www.HCcauchos.com
+57 322 434 9590

R21

GRASA + AMARRES

H11-509K | **7700201583**

NOMBRE	GUARDAPOLVO
LADO	EJE (LADO RUEDA)
LINEA	R21
MOTOR	1.6 / 1.7 / 2.0 / 2.2
COMBUSTIBLE	Gasolina
TRANSMISION	Manual
AÑO	1986-1999
MEDIDAS	Ø PEQ: 19mm - Ø GRA: 69mm - Long: 109mm



RENAULT

SANDERO

H1-525 | **8200014933**

NOMBRE	SOPORTE CAJA
LADO	(BIELA)
LINEA	SANDERO
MOTOR	1.6
COMBUSTIBLE	Gasolina
TRANSMISION	Manual
AÑO	2009-2016
MEDIDAS	



H1-532 | **11238-1035R**

NOMBRE	SOPORTE CAJA
LADO	TRASERO (BIELA)
LINEA	SANDERO
MOTOR	1.6
COMBUSTIBLE	Gasolina
TRANSMISION	Manual
AÑO	2016
MEDIDAS	



H1-533 | **6001547499**

NOMBRE	SOPORTE AMORTIGUADOR
LADO	DELANTERO
LINEA	SANDERO
MOTOR	1.6
COMBUSTIBLE	Gasolina
TRANSMISION	Manual
AÑO	2009-2016
MEDIDAS	



H1-533R | **6001547499**

NOMBRE	SOPORTE AMORTIGUADOR
LADO	DELANTERO (+ RODAMIENTO)
LINEA	SANDERO
MOTOR	1.6
COMBUSTIBLE	Gasolina
TRANSMISION	Manual
AÑO	2009-2016
MEDIDAS	



HNJ1-507 | **11220-9464R**

NOMBRE	SOPORTE MOTOR
LADO	IZQUIERDO (CAJA)
LINEA	SANDERO
MOTOR	1.6
COMBUSTIBLE	Gasolina
TRANSMISION	Manual
AÑO	2016-2020
MEDIDAS	



HNJ1-508 | **6001547893**

NOMBRE	SOPORTE MOTOR
LADO	DERECHO
LINEA	SANDERO
MOTOR	1.6
COMBUSTIBLE	Gasolina
TRANSMISION	Manual
AÑO	2006-2015
MEDIDAS	



HNJ1-510 | **11210-1292R**

NOMBRE	SOPORTE MOTOR
LADO	DERECHO
LINEA	SANDERO
MOTOR	1.6
COMBUSTIBLE	Gasolina
TRANSMISION	Manual
AÑO	2016-2020
MEDIDAS	



H1-534 | **8200395661**

NOMBRE	SOPORTE MOTOR
LADO	IZQUIERDO (CAJA)
LINEA	SANDERO / STEPWAY
MOTOR	1.6
COMBUSTIBLE	Gasolina
TRANSMISION	Manual
AÑO	2006-2015
MEDIDAS	



SANDERO

HNJ1-560 | **11210-2235R**

NOMBRE	SOPORTE MOTOR
LADO	DERECHO
LINEA	SANDERO
MOTOR	1.6
COMBUSTIBLE	Gasolina
TRANSMISION	Manual
AÑO	2021-2023
MEDIDAS	



H2-503 | **6001547519**

NOMBRE	BUJE
LADO	TIJERA INFERIOR DELANTERA
LINEA	SANDERO / (STEPWAY)
MOTOR	1.6
COMBUSTIBLE	Gasolina
TRANSMISION	Manual
AÑO	2009-2016
MEDIDAS	Ø INT: 12mm - Ø EXT: 37mm - Long: 48mm



X 10 UND.

H3-507 | **6001547140**

NOMBRE	ESTABILIZADORA
LADO	DELANTERA
LINEA	SANDERO
MOTOR	1.6
COMBUSTIBLE	Gasolina
TRANSMISION	Manual
AÑO	2009-2016
MEDIDAS	Ø INT: 22mm - Ø EXT: 38mm X 40mm - Long: 38mm



H7-510 |

NOMBRE	FUELLE
LADO	AMORTIGUADOR DELANTERO
LINEA	SANDERO
MOTOR	1.6
COMBUSTIBLE	Gasolina
TRANSMISION	Manual
AÑO	2009-2016
MEDIDAS	Ø PEQ: 19mm - Ø GRA: 56mm - Long: 205mm



HM-504 | **ACP 2062**

NOMBRE	MANGUERA
LADO	PURIFICADOR (PASO AIRE) 3"
LINEA	SANDERO
MOTOR	1.6
COMBUSTIBLE	Gasolina
TRANSMISION	Manual
AÑO	2009-2016
MEDIDAS	



H1-525 | **8200014933**

NOMBRE	SOPORTE CAJA
LADO	(BIELA)
LINEA	SANDERO (STEPWAY)
MOTOR	1.6
COMBUSTIBLE	Gasolina
TRANSMISION	Manual
AÑO	2010-2016
MEDIDAS	



H1-532 | **11238-1035R**

NOMBRE	SOPORTE CAJA
LADO	TRASERO (BIELA)
LINEA	SANDERO (STEPWAY)
MOTOR	1.6
COMBUSTIBLE	Gasolina
TRANSMISION	Manual
AÑO	2010-2016
MEDIDAS	



HNJ1-507 | **11220-9464R**

NOMBRE	SOPORTE MOTOR
LADO	IZQUIERDO (CAJA)
LINEA	SANDERO (STEPWAY)
MOTOR	1.6
COMBUSTIBLE	Gasolina
TRANSMISION	Manual
AÑO	2016-2020
MEDIDAS	



HNJ1-509 | **6001549202**

NOMBRE	SOPORTE MOTOR
LADO	DERECHO
LINEA	SANDERO (STEPWAY)
MOTOR	1.6
COMBUSTIBLE	Gasolina
TRANSMISION	Manual
AÑO	2010-2016
MEDIDAS	



HNJ1-511 | **11284-6423R**

NOMBRE	SOPORTE MOTOR
LADO	DERECHO
LINEA	SANDERO (STEPWAY)
MOTOR	1.6
COMBUSTIBLE	Gasolina
TRANSMISION	Manual
AÑO	2016-2020
MEDIDAS	



CONSULTA - COTIZA - COMPRA
www.HCcauchos.com
+57 322 434 9590

SCENIC

H1-524 | **8200089697**

NOMBRE	SOPORTE CAJA
LADO	PUENTE
LINEA	SCENIC
MOTOR	1.4 (8V) / 1.6 (16V) / 2.0 (16V)
COMBUSTIBLE	Gasolina
TRANSMISION	Manual / Automática
AÑO	1999-2003
MEDIDAS	



HNJ1-503 | **8200493821**

NOMBRE	SOPORTE MOTOR
LADO	TRASERO
LINEA	SCENIC
MOTOR	1.4 (8V) / 1.6 (16V) / 2.0 (16V)
COMBUSTIBLE	Gasolina
TRANSMISION	Manual / Automática
AÑO	1999-2003
MEDIDAS	



HNJ1-526 | **8200277791**

NOMBRE	SOPORTE MOTOR
LADO	DERECHO
LINEA	SCENIC
MOTOR	1.4 (8V) / 1.6 (16V) / 2.0 (16V)
COMBUSTIBLE	Gasolina
TRANSMISION	Manual / Automática
AÑO	1999-2003
MEDIDAS	



H2-501 | **7700840741**

NOMBRE	BUJE
LADO	TIJERA INFERIOR
LINEA	SCENIC
MOTOR	1.4 (8V) / 1.6 (16V) / 2.0 (16V)
COMBUSTIBLE	Gasolina
TRANSMISION	Manual / Automática
AÑO	1999-2003
MEDIDAS	Ø INT: 12mm - Ø EXT: 45mm - Long: 46mm



X 10 UND.

H3-504 | **7700428665**

NOMBRE	ESTABILIZADORA
LADO	CENTRAL
LINEA	SCENIC
MOTOR	1.4 (8V) / 1.6 (16V) / 2.0 (16V)
COMBUSTIBLE	Gasolina
TRANSMISION	Manual / Automática
AÑO	1999-2003
MEDIDAS	Ø INT: 24mm - Ø EXT: 33mm - Long: 37mm



X 10 UND.

H3-506 | **8200150759**

NOMBRE	ESTABILIZADORA
LADO	DELANTERA
LINEA	SCENIC
MOTOR	1.4 (8V) / 1.6 (16V) / 2.0 (16V)
COMBUSTIBLE	Gasolina
TRANSMISION	Manual / Automática
AÑO	1999-2003
MEDIDAS	Ø INT: 24mm - Ø EXT: 28mm X 43mm - Long: 75mm



HNJ1-504 | **8200103263**

NOMBRE	SOPORTE MOTOR
LADO	DERECHO (BIELA)
LINEA	SCENIC II
MOTOR	2.0 (16V)
COMBUSTIBLE	Gasolina
TRANSMISION	Manual / Automática
AÑO	2003-2009
MEDIDAS	



HNJ1-505 | **8200690091**

NOMBRE	SOPORTE MOTOR
LADO	DERECHO (PRINCIPAL)
LINEA	SCENIC II
MOTOR	2.0 (16V)
COMBUSTIBLE	Gasolina
TRANSMISION	Manual / Automática
AÑO	2003-2009
MEDIDAS	



HNJ1-506 | **8200042454**

NOMBRE	SOPORTE MOTOR
LADO	TRASERO
LINEA	SCENIC II
MOTOR	2.0 (16V)
COMBUSTIBLE	Gasolina
TRANSMISION	Manual / Automática
AÑO	2003-2009
MEDIDAS	



HNJ1-523 | **8200352861**

NOMBRE	SOPORTE MOTOR
LADO	IZQUIERDO (CAJA)
LINEA	SCENIC II
MOTOR	2.0 (16V)
COMBUSTIBLE	Gasolina
TRANSMISION	Manual / Automática
AÑO	2003-2009
MEDIDAS	



HNJ1-552 | **8200222463**

NOMBRE	SOPORTE AMORTIGUADOR
LADO	DELANTERO
LINEA	SCENIC II
MOTOR	2.0 (16V)
COMBUSTIBLE	Gasolina
TRANSMISION	Manual / Automática
AÑO	2003-2009
MEDIDAS	



H2-506 | **8200742904B**

NOMBRE	BUJE
LADO	CUNA MOTOR
LINEA	SCENIC II
MOTOR	2.0 (16V)
COMBUSTIBLE	Gasolina
TRANSMISION	Manual / Automática
AÑO	2003-2009
MEDIDAS	Ø INT: 17mm - Ø EXT: 40mm - Long: 80mm



SYMBOL

HI-524	8200089697
NOMBRE	SOPORTE CAJA
LADO	PUENTE
LINEA	SYMBOL
MOTOR	1.4 / 1.6
COMBUSTIBLE	Gasolina
TRANSMISION	Manual
AÑO	2000-2013
MEDIDAS	



X 10 UND.

HI-528	
NOMBRE	SOPORTE EXOSTO
LADO	PEQUEÑO
LINEA	SYMBOL
MOTOR	1.4 / 1.6
COMBUSTIBLE	Gasolina
TRANSMISION	Manual
AÑO	2000-2013
MEDIDAS	



HNJ1-546	7700829529
NOMBRE	SOPORTE AMORTIGUADOR
LADO	DELANTERO
LINEA	SYMBOL
MOTOR	1.4 / 1.6
COMBUSTIBLE	Gasolina
TRANSMISION	Manual
AÑO	2000-2013
MEDIDAS	



H7-509	600025689
NOMBRE	FUELLE
LADO	DIRECCIÓN
LINEA	SYMBOL
MOTOR	1.4 / 1.6
COMBUSTIBLE	Gasolina
TRANSMISION	Manual
AÑO	2000-2013
MEDIDAS	Ø PEQ: 13mm - Ø GRA: 40mm - Long: 157mm



HI-526	7700435270
NOMBRE	SOPORTE EXOSTO
LADO	
LINEA	SYMBOL
MOTOR	1.4 / 1.6
COMBUSTIBLE	Gasolina
TRANSMISION	Manual
AÑO	2000-2013
MEDIDAS	



HNJ1-502	7700434370
NOMBRE	SOPORTE MOTOR
LADO	DERECHO
LINEA	SYMBOL
MOTOR	1.4 / 1.6
COMBUSTIBLE	Gasolina
TRANSMISION	Manual
AÑO	2000-2013
MEDIDAS	



H2-502	7700424399
NOMBRE	BUJE
LADO	TIJERA INFERIOR
LINEA	SYMBOL
MOTOR	1.4 / 1.6
COMBUSTIBLE	Gasolina
TRANSMISION	Manual
AÑO	2000-2013
MEDIDAS	Ø INT: 12mm - Ø EXT: 45mm - Long: 48mm



H7-510	
NOMBRE	FUELLE
LADO	AMORTIGUADOR DELANTERO
LINEA	SYMBOL
MOTOR	1.4 / 1.6
COMBUSTIBLE	Gasolina
TRANSMISION	Manual
AÑO	2000-2013
MEDIDAS	Ø PEQ: 19mm - Ø GRA: 56mm - Long: 205mm



CONSULTA - COTIZA - COMPRA
www.HCcauchos.com
+57 322 434 9590

TRAFIC

X 10 UND.

H3-508

NOMBRE	ESTABILIZADORA
LADO	CENTRAL (HUECO PEQUEÑO)
LINEA	TRAFIC
MOTOR	1.9 / 2.0
COMBUSTIBLE	Diesel
TRANSMISION	Manual
AÑO	2013-2015
MEDIDAS	

X 10 UND.

H3-509 8200629180

NOMBRE	ESTABILIZADORA
LADO	CENTRAL (HUECO GRANDE)
LINEA	TRAFIC
MOTOR	1.9 / 2.0
COMBUSTIBLE	Diesel
TRANSMISION	Manual
AÑO	2013-2015
MEDIDAS	Ø INT: 23mm - Ø EXT: 40mm X 52mm - Long: 41mm



RENAULT

TWINGO

H1-521 7700829530

NOMBRE	SOPORTE AMORTIGUADOR
LADO	DELANTERO
LINEA	TWINGO
MOTOR	1.2
COMBUSTIBLE	Gasolina
TRANSMISION	Manual
AÑO	1995-2013
MEDIDAS	



H1-522 7700411948

NOMBRE	SOPORTE CAJA
LADO	(BUJE)
LINEA	TWINGO
MOTOR	1.2
COMBUSTIBLE	Gasolina
TRANSMISION	Manual
AÑO	1998-2005
MEDIDAS	Ø INT: 18mm - Ø EXT: 70mm - Long: 54mm



X 10 UND.

H1-527

NOMBRE	SOPORTE EXOSTO
LADO	
LINEA	TWINGO
MOTOR	1.2
COMBUSTIBLE	Gasolina
TRANSMISION	Manual
AÑO	
MEDIDAS	



HNJ1-515 7700411950

NOMBRE	SOPORTE MOTOR
LADO	IZQUIERDO (CAJA)
LINEA	TWINGO
MOTOR	1.2
COMBUSTIBLE	Gasolina
TRANSMISION	Manual
AÑO	2007-2013
MEDIDAS	



HNJ1-516 7700425711

NOMBRE	SOPORTE MOTOR
LADO	TRASERO
LINEA	TWINGO (VIRGEN)
MOTOR	1.2
COMBUSTIBLE	Gasolina
TRANSMISION	Manual
AÑO	1995-2012
MEDIDAS	



HNJ1-517 7700412094

NOMBRE	SOPORTE MOTOR
LADO	DERECHO
LINEA	TWINGO
MOTOR	1.2 (8V)
COMBUSTIBLE	Gasolina
TRANSMISION	Manual
AÑO	1995-2012
MEDIDAS	



HNJ1-518 8200025319

NOMBRE	SOPORTE MOTOR
LADO	DERECHO
LINEA	TWINGO
MOTOR	1.2 (16V)
COMBUSTIBLE	Gasolina
TRANSMISION	Manual
AÑO	1995-2012
MEDIDAS	



H2-503 7700831364

NOMBRE	BUJE TIJERA DELANTERA (CON PESTAÑA)
LADO	
LINEA	TWINGO
MOTOR	1.2
COMBUSTIBLE	Gasolina
TRANSMISION	Manual
AÑO	1995-2012
MEDIDAS	Ø INT: 12mm - Ø EXT: 37mm - Long: 48mm



TWINGO

HNJ2-508 | **7700819929**



NOMBRE	BUJE TIJERA DELANTERA (SIN PESTAÑA)
LADO	
LINEA	TWINGO
MOTOR	1.2
COMBUSTIBLE	Gasolina
TRANSMISION	Manual
AÑO	1995-2012
MEDIDAS	

X 10 UND.

H3-504 | **7700428665**



NOMBRE	ESTABILIZADORA
LADO	CENTRAL
LINEA	TWINGO
MOTOR	1.2
COMBUSTIBLE	Gasolina
TRANSMISION	Manual
AÑO	1998-2005
MEDIDAS	Ø INT: 24mm - Ø EXT: 33mm - Long: 37mm

X 10 UND.

H3-510 | **8200024373**



NOMBRE	ESTABILIZADORA
LADO	DELANTERA
LINEA	TWINGO
MOTOR	1.2
COMBUSTIBLE	Gasolina
TRANSMISION	Manual
AÑO	2006-2013
MEDIDAS	Ø INT: 16mm - Ø EXT: 31mm X 33mm - Long: 35mm

X 10 UND.

H3-511 | **7700693154**



NOMBRE	ESTABILIZADORA
LADO	PUNTAS DELANTERAS
LINEA	TWINGO
MOTOR	1.2
COMBUSTIBLE	Gasolina
TRANSMISION	Manual
AÑO	1998-2005
MEDIDAS	Ø INT: 20mm - Ø EXT: 28mm X 41mm - Long: 63mm

H7-509 | **600025689**



NOMBRE	FUELLE
LADO	DIRECCIÓN
LINEA	TWINGO
MOTOR	1.2
COMBUSTIBLE	Gasolina
TRANSMISION	Manual
AÑO	1995-2012
MEDIDAS	Ø PEQ: 13mm - Ø GRA: 40mm - Long: 157mm

H7-511



NOMBRE	FUELLE
LADO	AMORTIGUADOR TRASERO
LINEA	TWINGO
MOTOR	1.2
COMBUSTIBLE	Gasolina
TRANSMISION	Manual
AÑO	1998-2013
MEDIDAS	Ø PEQ: 13mm - Ø GRA: 50mm - Long: 245mm

H11-515 | **7701457100**



NOMBRE	GUARDAPOLVO
LADO	EJE (LADO CAJA)
LINEA	TWINGO
MOTOR	1.2
COMBUSTIBLE	Gasolina
TRANSMISION	Manual
AÑO	1995-2012
MEDIDAS	Ø PEQ: 40mm - Ø GRA: 82mm - Long: 82mm

GRASA + AMARRES

H11-515K | **7701457100**



NOMBRE	GUARDAPOLVO
LADO	EJE (LADO CAJA)
LINEA	TWINGO
MOTOR	1.2
COMBUSTIBLE	Gasolina
TRANSMISION	Manual
AÑO	1995-2012
MEDIDAS	Ø PEQ: 40mm - Ø GRA: 82mm - Long: 82mm

H11-516



NOMBRE	GUARDAPOLVO
LADO	EJE (LADO RUEDA)
LINEA	TWINGO
MOTOR	1.2
COMBUSTIBLE	Gasolina
TRANSMISION	Manual
AÑO	1995-2012
MEDIDAS	Ø PEQ: 23mm - Ø GRA: 85mm - Long: 130mm

GRASA + AMARRES

H11-516K



NOMBRE	GUARDAPOLVO
LADO	EJE (LADO RUEDA)
LINEA	TWINGO
MOTOR	1.2
COMBUSTIBLE	Gasolina
TRANSMISION	Manual
AÑO	1995-2012
MEDIDAS	Ø PEQ: 23mm - Ø GRA: 85mm - Long: 130mm

HM-505



NOMBRE	MANGUERA (TIPO TELA)
LADO	PURIFICADOR (PASO AIRE)
LINEA	TWINGO
MOTOR	1.2
COMBUSTIBLE	Gasolina
TRANSMISION	Manual
AÑO	1995-2012
MEDIDAS	

CONSULTA - COTIZA - COMPRA
www.HCcauchos.com
+57 322 434 9590

VEHÍCULOS LIVIANOS

Mercedes-Benz



SPRINTER

H2-601 | **9013240350**



NOMBRE	BUJE
LADO	MUELLE TRASERO
LINEA	SPRINTER 313 / 413
MOTOR	2.2
COMBUSTIBLE	Diesel
TRANSMISION	Manual
AÑO	2006-2018
MEDIDAS	Ø INT: 30mm - Ø EXT: 43mm - Long: 86mm

H2-602 | **9013210250**



NOMBRE	BUJE
LADO	TIJERA
LINEA	SPRINTER
MOTOR	2.2
COMBUSTIBLE	Diesel
TRANSMISION	Manual
AÑO	2006-2018
MEDIDAS	Ø INT: 14mm - Ø EXT: mm - Long: 80mm

H1-601



NOMBRE	SOPORTE CAJA
LADO	
LINEA	SPRINTER 313
MOTOR	2.2
COMBUSTIBLE	Diesel
TRANSMISION	Manual
AÑO	2006-2018
MEDIDAS	

X 10 UND.

H3-601



NOMBRE	ESTABILIZADORA
LADO	DELANTERA (CENTRO)
LINEA	SPRINTER 313
MOTOR	2.2
COMBUSTIBLE	Diesel
TRANSMISION	Manual
AÑO	2006-2018
MEDIDAS	Ø INT: 26mm - Ø EXT: 41mm X 48mm - Long: 48mm

X 10 UND.

H3-605 | **901323285**



NOMBRE	ESTABILIZADORA
LADO	PUNTAS
LINEA	SPRINTER 313 / 413
MOTOR	2.2
COMBUSTIBLE	Diesel
TRANSMISION	Manual
AÑO	2006-2018
MEDIDAS	Ø INT: 10mm - Ø EXT: 25mm - Long: 25mm

X 10 UND.

H3-602 | **340320092**



NOMBRE	ESTABILIZADORA
LADO	DELANTERA CENTRO (HUECO PEQUEÑO)
LINEA	SPRINTER 413
MOTOR	2.2
COMBUSTIBLE	Diesel
TRANSMISION	Manual
AÑO	2006-2018
MEDIDAS	

X 10 UND.

H3-603 | **9013230185**



NOMBRE	ESTABILIZADORA
LADO	DELANTERA CENTRO (HUECO GRANDE)
LINEA	SPRINTER 413
MOTOR	2.2
COMBUSTIBLE	Diesel
TRANSMISION	Manual
AÑO	2006-2018
MEDIDAS	Ø INT: 24mm - Ø EXT: 32mm X 38mm - Long: 32mm

X 10 UND.

H3-604 | **9013260081**



NOMBRE	ESTABILIZADORA
LADO	TRASERA
LINEA	SPRINTER 413
MOTOR	2.2
COMBUSTIBLE	Diesel
TRANSMISION	Manual
AÑO	2006-2018
MEDIDAS	Ø INT: 21mm - Ø EXT: 33mm X 35mm - Long: 39mm

H1-602



NOMBRE	SOPORTE EXOSTO
LADO	
LINEA	SPRINTER
MOTOR	
COMBUSTIBLE	
TRANSMISION	
AÑO	
MEDIDAS	

CONSULTA - COTIZA - COMPRA
www.HCcauchos.com
+57 322 434 9590

VEHÍCULOS LIVIANOS

LAND ROVER

LAND ROVER



DISCOVERY

HNJ1-701 | **LR000597**

NOMBRE	SOPORTE MOTOR
LADO	DERECHO (BIELA)
LINEA	DISCOVERY / EVOQUE
MOTOR	3.0 / 2.0
COMBUSTIBLE	Gasolina / Diesel
TRANSMISION	Automática
AÑO	2009-2018
MEDIDAS	

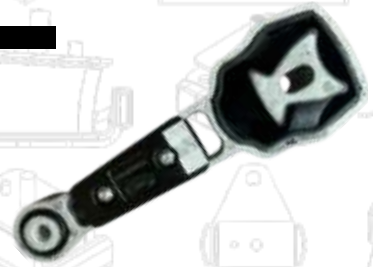

HNJ1-702 | **LR021635**

NOMBRE	SOPORTE MOTOR
LADO	DERECHO
LINEA	DISCOVERY / EVOQUE
MOTOR	3.0 / 2.0
COMBUSTIBLE	Gasolina / Diesel
TRANSMISION	Automática
AÑO	2009-2018
MEDIDAS	



HNJ1-703 | **LR024738**

NOMBRE	SOPORTE MOTOR
LADO	IZQUIERDO (CAJA)
LINEA	DISCOVERY / EVOQUE
MOTOR	3.0 / 2.0
COMBUSTIBLE	Gasolina / Diesel
TRANSMISION	Automática
AÑO	2009-2018
MEDIDAS	



HNJ1-704 | **LR032311**

NOMBRE	SOPORTE MOTOR
LADO	TRASERO
LINEA	DISCOVERY / EVOQUE
MOTOR	3.0 / 2.0
COMBUSTIBLE	Gasolina / Diesel
TRANSMISION	Automática
AÑO	2009-2018
MEDIDAS	



SANTANA

H1-701

NOMBRE	SOPORTE MOTOR
LADO	
LINEA	SANTANA
MOTOR	2.3 / 2.5
COMBUSTIBLE	Gasolina
TRANSMISION	Manual
AÑO	1958-1983
MEDIDAS	



H4-701

NOMBRE	TOPE CHASIS
LADO	
LINEA	SANTANA
MOTOR	2.3 / 2.5
COMBUSTIBLE	Gasolina
TRANSMISION	Manual
AÑO	1958-Adelante
MEDIDAS	



CONSULTA - COTIZA - COMPRA
www.HCcauchos.com
+57 322 434 9590

VEHÍCULOS LIVIANOS

KIA



BESTA

H1-801 | **Z08339040B**

NOMBRE	SOPORTE MOTOR
LADO	IZQUIERDO / DERECHO
LINEA	BESTA
MOTOR	2.2
COMBUSTIBLE	Diesel
TRANSMISION	Manual
AÑO	1992-1998
MEDIDAS	



H1-804 | **043739340A**

NOMBRE	SOPORTE CAJA
LADO	TRASERO
LINEA	BESTA
MOTOR	2.2
COMBUSTIBLE	Diesel
TRANSMISION	Manual
AÑO	1983-1987
MEDIDAS	



CERATO

KIA

HNJ1-847 | **21810-2D050**

NOMBRE	SOPORTE MOTOR
LADO	DERECHO
LINEA	CERATO
MOTOR	1.6 / 2.0 (16V)
COMBUSTIBLE	Gasolina
TRANSMISION	Manual / Automática
AÑO	2005-2009
MEDIDAS	



HNJ1-854 | **21910-2D000**

NOMBRE	SOPORTE MOTOR
LADO	DELANTERO
LINEA	CERATO
MOTOR	1.6 / 2.0 (16V)
COMBUSTIBLE	Gasolina
TRANSMISION	Manual / Automática
AÑO	2005-2009
MEDIDAS	



HNJ1-856 | **21930-2F050**

NOMBRE	SOPORTE MOTOR
LADO	TRASERO
LINEA	CERATO
MOTOR	1.6 / 2.0 (16V)
COMBUSTIBLE	Gasolina
TRANSMISION	Manual / Automática
AÑO	2005-2009
MEDIDAS	



HNJ1-857 | **54610-29000**

NOMBRE	SOPORTE AMORTIGUADOR
LADO	DELANTERO
LINEA	CERATO
MOTOR	1.6 / 2.0 (16V)
COMBUSTIBLE	Gasolina
TRANSMISION	Manual / Automática
AÑO	2005-2009
MEDIDAS	



HNJ1-801 | **21810-2H000**

NOMBRE	SOPORTE MOTOR
LADO	DERECHO
LINEA	CERATO (FORTE)
MOTOR	1.6 / 2.0 (16V)
COMBUSTIBLE	Gasolina
TRANSMISION	Manual / Automática
AÑO	2010-2014
MEDIDAS	



HNJ1-802 | **21910-2H000**

NOMBRE	SOPORTE MOTOR
LADO	DELANTERO
LINEA	CERATO (FORTE)
MOTOR	1.6 / 2.0 (16V)
COMBUSTIBLE	Gasolina
TRANSMISION	Manual / Automática
AÑO	2010-2014
MEDIDAS	



HNJ1-803 | **21830-2H000**

NOMBRE	SOPORTE MOTOR
LADO	IZQUIERDO (CAJA)
LINEA	CERATO (FORTE)
MOTOR	1.6 / 2.0 (16V)
COMBUSTIBLE	Gasolina
TRANSMISION	Manual / Automática
AÑO	2010-2014
MEDIDAS	



HNJ1-804 | **21930-2H000**

NOMBRE	SOPORTE MOTOR
LADO	TRASERO
LINEA	CERATO (FORTE)
MOTOR	1.6 / 2.0 (16V)
COMBUSTIBLE	Gasolina
TRANSMISION	Manual / Automática
AÑO	2010-2016
MEDIDAS	



CERATO

HNJ1-848 | **54610-1M000**

NOMBRE	SOPORTE AMORTIGUADOR
LADO	DELANTERO
LINEA	CERATO (FORTE)
MOTOR	1.6 / 2.0 (16V)
COMBUSTIBLE	Gasolina
TRANSMISION	Manual / Automática
AÑO	2010-2016
MEDIDAS	



H2-805 | **54584-2E000**

NOMBRE	BUJE
LADO	TIJERA INFERIOR (PUÑO)
LINEA	CERATO (FORTE)
MOTOR	1.6 / 2.0 (16V)
COMBUSTIBLE	Gasolina
TRANSMISION	Manual / Automática
AÑO	2009-2013
MEDIDAS	Ø INT: 14mm - Ø EXT: 66mm - Long: 60mm



HNJ1-805 | **21810-2V000**

NOMBRE	SOPORTE MOTOR
LADO	DERECHO
LINEA	CERATO (PRO)
MOTOR	1.6 / 2.0 (16V)
COMBUSTIBLE	Gasolina
TRANSMISION	Manual / Automática
AÑO	2012-2017
MEDIDAS	



HNJ1-806 | **21830-1R100**

NOMBRE	SOPORTE MOTOR
LADO	IZQUIERDO (CAJA)
LINEA	CERATO (PRO)
MOTOR	1.6 / 2.0 (16V)
COMBUSTIBLE	Gasolina
TRANSMISION	Manual / Automática
AÑO	2012-2017
MEDIDAS	



HNJ1-807 | **21950-2V000**

NOMBRE	SOPORTE MOTOR
LADO	TRASERO
LINEA	CERATO (PRO)
MOTOR	1.6 / 2.0 (16V)
COMBUSTIBLE	Gasolina
TRANSMISION	Manual / Automática
AÑO	2012-2017
MEDIDAS	



HNJ1-852 | **21830-3X300**

NOMBRE	SOPORTE MOTOR
LADO	IZQUIERDO (CAJA)
LINEA	CERATO (PRO)
MOTOR	1.6 / 2.0 (16V)
COMBUSTIBLE	Gasolina
TRANSMISION	Automática
AÑO	2012-2017
MEDIDAS	



KIA

EKO TAXI

KIA MASTER

X 10 UND.

H3-801 | **54812-07100**

NOMBRE	ESTABILIZADORA
LADO	DELANTERA
LINEA	EKO (TAXI)
MOTOR	1.1 (12V)
COMBUSTIBLE	Gasolina
TRANSMISION	Manual
AÑO	2008-2012
MEDIDAS	Ø INT: 21mm - Ø EXT: 33mm X 35mm - Long: 44mm



H4-801

NOMBRE	TOPE
LADO	HOUSING
LINEA	KIA MASTER
MOTOR	1.3
COMBUSTIBLE	Gasolina
TRANSMISION	Manual
AÑO	1980-1981
MEDIDAS	



PICANTO

HNJ1-815 **21810-0X100**

NOMBRE	SOPORTE MOTOR
LADO	DERECHO
LINEA	PICANTO
MOTOR	1.0
COMBUSTIBLE	Gasolina
TRANSMISION	Manual
AÑO	2005-2011
MEDIDAS	



HNJ1-816 **21830-0X010**

NOMBRE	SOPORTE MOTOR
LADO	IZQUIERDO
LINEA	PICANTO
MOTOR	1.0
COMBUSTIBLE	Gasolina
TRANSMISION	Manual
AÑO	2005-2011
MEDIDAS	



HNJ1-817 **21930-0X110**

NOMBRE	SOPORTE MOTOR
LADO	TRASERO
LINEA	PICANTO
MOTOR	1.0
COMBUSTIBLE	Gasolina
TRANSMISION	Manual
AÑO	2005-2011
MEDIDAS	



H7-801

NOMBRE	FUELLE
LADO	CAJA DIRECCIÓN
LINEA	PICANTO
MOTOR	1.0
COMBUSTIBLE	Gasolina
TRANSMISION	Manual
AÑO	2005-2011
MEDIDAS	Ø PEQ: 14mm - Ø GRA: 50mm - Long: 172mm



HNJ1-808 **21810-1Y200**

NOMBRE	SOPORTE MOTOR
LADO	DERECHO
LINEA	PICANTO (ION)
MOTOR	1.0 / 1.2
COMBUSTIBLE	Gasolina
TRANSMISION	Manual / Automática
AÑO	2012-2017
MEDIDAS	



HNJ1-809 **21830-1Y010**

NOMBRE	SOPORTE MOTOR
LADO	IZQUIERDO (CAJA)
LINEA	PICANTO (ION)
MOTOR	1.0 / 1.2
COMBUSTIBLE	Gasolina
TRANSMISION	Manual / Automática
AÑO	2012-2017
MEDIDAS	



HNJ1-810 **21950-1S000**

NOMBRE	SOPORTE MOTOR
LADO	TRASERO
LINEA	PICANTO (ION)
MOTOR	1.0 / 1.2
COMBUSTIBLE	Gasolina
TRANSMISION	Manual / Automática
AÑO	2012-2017
MEDIDAS	



HNJ1-811 **21830-B4010**

NOMBRE	SOPORTE MOTOR
LADO	IZQUIERDO (CAJA)
LINEA	PICANTO (ION)
MOTOR	1.2
COMBUSTIBLE	Gasolina
TRANSMISION	Manual / Automática
AÑO	2012-2017
MEDIDAS	



HNJ1-812 **21950-B4000**

NOMBRE	SOPORTE MOTOR
LADO	TRASERO
LINEA	PICANTO (ION)
MOTOR	1.2
COMBUSTIBLE	Gasolina
TRANSMISION	Manual / Automática
AÑO	2012-2017
MEDIDAS	



H4-803

NOMBRE	TOPE AMORTIGUADOR
LADO	TRASERO
LINEA	PICANTO (ION)
MOTOR	1.0
COMBUSTIBLE	Gasolina
TRANSMISION	Manual / Automática
AÑO	2012-2017
MEDIDAS	



HM-802

NOMBRE	MANGUERA
LADO	PURIFICADOR (PASO AIRE)
LINEA	PICANTO (ION)
MOTOR	1.0 / 1.2
COMBUSTIBLE	Gasolina
TRANSMISION	Manual / Automática
AÑO	2012-2017
MEDIDAS	



HM-803

NOMBRE	FUELLE
LADO	PURIFICADOR (PASO AIRE)
LINEA	PICANTO (ION)
MOTOR	1.0 / 1.2
COMBUSTIBLE	Gasolina
TRANSMISION	Manual / Automática
AÑO	2012-2017
MEDIDAS	



CONSULTA - COTIZA - COMPRA
www.HCcauchos.com
+57 322 434 9590

PICANTO

H1-808	54611-07000
NOMBRE	SOPORTE AMORTIGUADOR
LADO	DELANTERO
LINEA	PICANTO (MONRNING)
MOTOR	1.0
COMBUSTIBLE	Gasolina
TRANSMISION	Manual
AÑO	2005-2011
MEDIDAS	



HNJ1-818	21810-07050
NOMBRE	SOPORTE MOTOR
LADO	DERECHO
LINEA	PICANTO (MORNING)
MOTOR	1.0
COMBUSTIBLE	Gasolina
TRANSMISION	Manual
AÑO	2005-2011
MEDIDAS	



HNJ1-819	21830-07300
NOMBRE	SOPORTE MOTOR
LADO	IZQUIERDO (CAJA)
LINEA	PICANTO (MONRNING)
MOTOR	1.0
COMBUSTIBLE	Gasolina
TRANSMISION	Manual
AÑO	2005-2011
MEDIDAS	



HNJ1-820	21930-07001
NOMBRE	SOPORTE MOTOR
LADO	TRASERO
LINEA	PICANTO (MONRNING)
MOTOR	1.0
COMBUSTIBLE	Gasolina
TRANSMISION	Manual
AÑO	2005-2011
MEDIDAS	



X 10 UND.

H3-801	54812-07100
NOMBRE	ESTABILIZADORA
LADO	DELANTERA
LINEA	PICANTO (MONRNING)
MOTOR	1.0
COMBUSTIBLE	Gasolina
TRANSMISION	Manual
AÑO	2008-2012
MEDIDAS	Ø INT: 21mm - Ø EXT: 33mm X 35mm - Long: 44mm



H4-804	
NOMBRE	TOPE AMORTIGUADOR
LADO	TRASERO
LINEA	PICANTO (MONRNING)
MOTOR	1.0
COMBUSTIBLE	Gasolina
TRANSMISION	Manual
AÑO	2005-2011
MEDIDAS	



HNJ1-844	21810-G6100
NOMBRE	SOPORTE MOTOR
LADO	DERECHO
LINEA	PICANTO (NEW)
MOTOR	1.0 / 1.2
COMBUSTIBLE	Gasolina
TRANSMISION	Manual / Automática
AÑO	2018-Adelante
MEDIDAS	



HNJ1-846	21835-G6010
NOMBRE	SOPORTE MOTOR
LADO	IZQUIERDO
LINEA	PICANTO (NEW)
MOTOR	1.0 / 1.2
COMBUSTIBLE	Gasolina
TRANSMISION	Manual / Automática
AÑO	2018-Adelante
MEDIDAS	



KIA

RIO

HNJ1-860 | **21830-H8110**

NOMBRE	SOPORTE MOTOR
LADO	IZQUIERDO (CAJA)
LINEA	RIO
MOTOR	1.4 (16V)
COMBUSTIBLE	Gasolina
TRANSMISION	Manual / Automática
AÑO	2018-2022
MEDIDAS	



H2-802

NOMBRE	BUJE
LADO	TIJERA
LINEA	RIO
MOTOR	1.4 (16V)
COMBUSTIBLE	Gasolina
TRANSMISION	Manual
AÑO	2006-2011
MEDIDAS	Ø INT: 14mm - Ø EXT: 36mm - Long: 38mm



H2-803

NOMBRE	BUJE
LADO	BRAZO OSCILANTE
LINEA	RIO
MOTOR	1.4 (16V)
COMBUSTIBLE	Gasolina
TRANSMISION	Manual
AÑO	2006-2011
MEDIDAS	Ø INT: 10mm - Ø EXT: 36mm - Long: 51mm



H2-804

NOMBRE	BUJE
LADO	TENSOR (REFORZADO)
LINEA	RIO
MOTOR	1.4 (16V)
COMBUSTIBLE	Gasolina
TRANSMISION	Manual
AÑO	2006-2011
MEDIDAS	Ø INT: 14mm - Ø EXT: 48mm - Long: 42mm



H4-802

NOMBRE	TOPE AMORTIGUADOR
LADO	
LINEA	RIO
MOTOR	1.4 (16V)
COMBUSTIBLE	Gasolina
TRANSMISION	Manual
AÑO	2006-2011
MEDIDAS	



HM-801

NOMBRE	MANGUERA
LADO	PURIFICADOR (PASO AIRE)
LINEA	RIO
MOTOR	1.4 (16V)
COMBUSTIBLE	Gasolina
TRANSMISION	Manual
AÑO	2006-2011
MEDIDAS	



HNJ1-805 | **21810-2V000**

NOMBRE	SOPORTE MOTOR
LADO	DERECHO
LINEA	RIO (SPICE)
MOTOR	1.4 (16V)
COMBUSTIBLE	Gasolina
TRANSMISION	Manual / Automática
AÑO	2012-2017
MEDIDAS	



HNJ1-806 | **21830-1R100**

NOMBRE	SOPORTE MOTOR
LADO	IZQUIERDO (CAJA)
LINEA	RIO (SPICE)
MOTOR	1.4 (16V)
COMBUSTIBLE	Gasolina
TRANSMISION	Manual / Automática
AÑO	2012-2017
MEDIDAS	



HNJ1-807 | **21950-2V000**

NOMBRE	SOPORTE MOTOR
LADO	TRASERO
LINEA	RIO (SPICE)
MOTOR	1.4 (16V)
COMBUSTIBLE	Gasolina
TRANSMISION	Manual / Automática
AÑO	2012-2017
MEDIDAS	

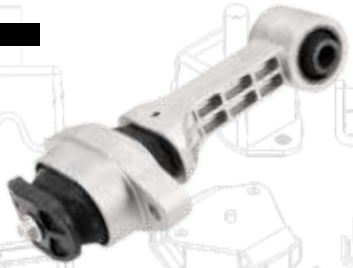

H2-805 | **54584-2E000**

NOMBRE	BUJE
LADO	TIJERA INFERIOR (PUÑO)
LINEA	RIO (SPICE) / (XCITE)
MOTOR	1.4 (16V)
COMBUSTIBLE	Gasolina
TRANSMISION	Manual / Automática
AÑO	2012
MEDIDAS	Ø INT: 14mm - Ø EXT: 66mm - Long: 60mm



HNJ1-813 | **54610-FD000**

NOMBRE	SOPORTE AMORTIGUADOR
LADO	DELANTERO IZQUIERDO
LINEA	RIO (STYLUS)
MOTOR	1.4 (16V)
COMBUSTIBLE	Gasolina
TRANSMISION	Manual
AÑO	2003-2016
MEDIDAS	



HNJ1-814 | **54615-FD000**

NOMBRE	SOPORTE AMORTIGUADOR
LADO	DELANTERO DERECHO
LINEA	RIO (STYLUS)
MOTOR	1.4 (16V)
COMBUSTIBLE	Gasolina
TRANSMISION	Manual
AÑO	2003-2016
MEDIDAS	



CONSULTA - COTIZA - COMPRA
www.HCcauchos.com
+57 322 434 9590

RIO

HI-809 | **21930-FD040**

NOMBRE	SOPORTE MOTOR
LADO	DELANTERO
LINEA	RIO (STYLUS)
MOTOR	1.4 (16V)
COMBUSTIBLE	Gasolina
TRANSMISION	Manual
AÑO	2003-2016
MEDIDAS	



HI-810 | **21930-FD050**

NOMBRE	SOPORTE MOTOR
LADO	TRASERO
LINEA	RIO (STYLUS)
MOTOR	1.4 (16V)
COMBUSTIBLE	Gasolina
TRANSMISION	Manual
AÑO	2003-2016
MEDIDAS	



HNJ1-845 | **21810-FD060**

NOMBRE	SOPORTE MOTOR
LADO	DERECHO
LINEA	RIO (STYLUS)
MOTOR	1.4 (16V)
COMBUSTIBLE	Gasolina
TRANSMISION	Manual
AÑO	2003-2016
MEDIDAS	



HNJ1-823 | **21810-1E000**

NOMBRE	SOPORTE MOTOR
LADO	DERECHO
LINEA	RIO (XCITE)
MOTOR	1.4 (16V)
COMBUSTIBLE	Gasolina
TRANSMISION	Manual
AÑO	2006-2011
MEDIDAS	



HNJ1-824 | **21910-1G050**

NOMBRE	SOPORTE MOTOR
LADO	DELANTERO
LINEA	RIO (XCITE)
MOTOR	1.4 (16V)
COMBUSTIBLE	Gasolina
TRANSMISION	Manual
AÑO	2006-2011
MEDIDAS	



HNJ1-825 | **21830-1G000**

NOMBRE	SOPORTE MOTOR
LADO	IZQUIERDO (CAJA)
LINEA	RIO (XCITE)
MOTOR	1.4 (16V)
COMBUSTIBLE	Gasolina
TRANSMISION	Manual
AÑO	2006-2011
MEDIDAS	



HNJ1-826 | **21930-1G000**

NOMBRE	SOPORTE MOTOR
LADO	TRASERO
LINEA	RIO (XCITE)
MOTOR	1.4 (16V)
COMBUSTIBLE	Gasolina
TRANSMISION	Manual
AÑO	2006-2011
MEDIDAS	



HNJ1-839 | **54610-1G505**

NOMBRE	SOPORTE AMORTIGUADOR
LADO	DELANTERO
LINEA	RIO (XCITE)
MOTOR	1.4 (16V)
COMBUSTIBLE	Gasolina
TRANSMISION	Manual
AÑO	2006-2011
MEDIDAS	



HNJ1-840 | **55311-1G000**

NOMBRE	SOPORTE AMORTIGUADOR
LADO	TRASERO
LINEA	RIO (XCITE)
MOTOR	1.4 (16V)
COMBUSTIBLE	Gasolina
TRANSMISION	Manual
AÑO	2006-2011
MEDIDAS	



SEPHIA

H2-805 | **54584-2E000**

NOMBRE	BUJE
LADO	TIJERA INFERIOR (PUÑO)
LINEA	SEPHIA / GRAND SEPHIA
MOTOR	1.6 (16V)
COMBUSTIBLE	Gasolina
TRANSMISION	Manual
AÑO	2005-2010
MEDIDAS	Ø INT: 14mm - Ø EXT: 66mm - Long: 60mm



H4-804

NOMBRE	TOPE AMORTIGUADOR
LADO	TRASERO
LINEA	SEPHIA
MOTOR	1.6 (16V)
COMBUSTIBLE	Gasolina
TRANSMISION	Manual
AÑO	2005-2010
MEDIDAS	



SORENTO

KIA

HNJ1-843 | **54610-2B500**

NOMBRE	SOPORTE AMORTIGUADOR
LADO	DELANTERO
LINEA	SORENTO
MOTOR	2.2 / 2.4 / 3.5
COMBUSTIBLE	Gasolina / Diesel
TRANSMISION	Manual / Automática
AÑO	2009-2014
MEDIDAS	



HNJ1-850 | **21810-2W200**

NOMBRE	SOPORTE MOTOR
LADO	DERECHO
LINEA	SORENTO
MOTOR	2.2 / 2.4 / 3.3
COMBUSTIBLE	Gasolina / Diesel
TRANSMISION	Manual / Automática
AÑO	2014-2015
MEDIDAS	



HNJ1-851 | **21811-2B100**

NOMBRE	SOPORTE MOTOR
LADO	DERECHO
LINEA	SORENTO
MOTOR	2.2 / 2.4 / 3.5
COMBUSTIBLE	Gasolina / Diesel
TRANSMISION	Manual / Automática
AÑO	2009-2014
MEDIDAS	



HNJ1-853 | **21910-2B100**

NOMBRE	SOPORTE MOTOR
LADO	DELANTERO
LINEA	SORENTO
MOTOR	2.2 / 2.4 / 3.5
COMBUSTIBLE	Gasolina / Diesel
TRANSMISION	Manual / Automática
AÑO	2009-2014
MEDIDAS	



HNJ1-855 | **21930-2B000**

NOMBRE	SOPORTE MOTOR
LADO	TRASERO
LINEA	SORENTO
MOTOR	2.2 / 2.4 / 3.5
COMBUSTIBLE	Gasolina / Diesel
TRANSMISION	Manual / Automática
AÑO	2009-2014
MEDIDAS	



H2-808 | **54551-4H000**

NOMBRE	BUJE
LADO	TIJERA INFERIOR DELANTERA (PRESIÓN)
LINEA	SORENTO
MOTOR	2.2 / 2.4 / 3.5
COMBUSTIBLE	Gasolina / Diesel
TRANSMISION	Manual / Automática
AÑO	2009-2014
MEDIDAS	Ø INT: 14mm - Ø EXT: 42mm - Long: 72mm



H2-809 | **4870235070**

NOMBRE	BUJE
LADO	PORTA MANIGUETA TRASERA
LINEA	SORENTO
MOTOR	2.2 / 2.4 / 3.5
COMBUSTIBLE	Gasolina / Diesel
TRANSMISION	Manual / Automática (4X4)
AÑO	2011
MEDIDAS	Ø INT: 14mm - Ø EXT: 44mm - Long: 60mm



SOUL

HNJ1-827 | **21810-2X000**

NOMBRE	SOPORTE MOTOR
LADO	DERECHO
LINEA	SOUL
MOTOR	1.6 / 2.0
COMBUSTIBLE	Gasolina
TRANSMISION	Manual / Automática
AÑO	2010-2019
MEDIDAS	



HNJ1-861 | **21810-B2000**

NOMBRE	SOPORTE MOTOR
LADO	DERECHO
LINEA	SOUL
MOTOR	1.6 / 2.0
COMBUSTIBLE	Gasolina
TRANSMISION	Manual / Automática
AÑO	2015-2020
MEDIDAS	



H2-805 | **54584-2E000**

NOMBRE	BUJE
LADO	TIJERA INFERIOR (PUÑO)
LINEA	SOUL
MOTOR	1.6 / 2.0
COMBUSTIBLE	Gasolina
TRANSMISION	Manual / Automática
AÑO	2009-2014
MEDIDAS	Ø INT: 14mm - Ø EXT: 66mm - Long: 60mm



X 10 UND.

H3-801 | **54812-07100**

NOMBRE	ESTABILIZADORA
LADO	DELANTERA
LINEA	SOUL
MOTOR	1.6 / 2.0
COMBUSTIBLE	Gasolina
TRANSMISION	Manual / Automática
AÑO	2009-2014
MEDIDAS	Ø INT: 21mm - Ø EXT: 33mm X 35mm - Long: 44mm



SPORTAGE

HNJ1-828 | **21810-2E000**

NOMBRE	SOPORTE MOTOR
LADO	DERECHO
LINEA	SPORTAGE
MOTOR	2.0
COMBUSTIBLE	Gasolina / Diesel
TRANSMISION	Manual / Automática
AÑO	2005-2010
MEDIDAS	



HNJ1-829 | **21910-2E002**

NOMBRE	SOPORTE MOTOR
LADO	DELANTERO
LINEA	SPORTAGE
MOTOR	2.7
COMBUSTIBLE	Gasolina / Diesel
TRANSMISION	Manual / Automática
AÑO	2005-2010
MEDIDAS	



HNJ1-830 | **21910-2E100**

NOMBRE	SOPORTE MOTOR
LADO	DELANTERO
LINEA	SPORTAGE
MOTOR	2.0
COMBUSTIBLE	Gasolina / Diesel
TRANSMISION	Manual / Automática
AÑO	2005-2010
MEDIDAS	



HNJ1-831 | **21830-2E200**

NOMBRE	SOPORTE MOTOR
LADO	IZQUIERDO (CAJA)
LINEA	SPORTAGE
MOTOR	2.0
COMBUSTIBLE	Gasolina / Diesel
TRANSMISION	Manual / Automática
AÑO	2005-2010
MEDIDAS	



HNJ1-832 | **21930-2E300**

NOMBRE	SOPORTE MOTOR
LADO	TRASERO
LINEA	SPORTAGE
MOTOR	2.0
COMBUSTIBLE	Gasolina / Diesel
TRANSMISION	Manual / Automática
AÑO	2005-2010
MEDIDAS	



HNJ1-841 | **54610-2E200**

NOMBRE	SOPORTE AMORTIGUADOR
LADO	DELANTERO
LINEA	SPORTAGE
MOTOR	2.0
COMBUSTIBLE	Gasolina / Diesel
TRANSMISION	Manual / Automática
AÑO	2005-2010
MEDIDAS	



SPORTAGE

HNJ1-842 | **55310-2E000**

NOMBRE	SOPORTE AMORTIGUADOR
LADO	TRASERO
LINEA	SPORTAGE
MOTOR	2.0
COMBUSTIBLE	Gasolina / Diesel
TRANSMISION	Manual / Automática
AÑO	2005-2010
MEDIDAS	



HNJ1-859 | **54610-D3000**

NOMBRE	SOPORTE AMORTIGUADOR
LADO	DELANTERO
LINEA	SPORTAGE
MOTOR	2.0
COMBUSTIBLE	Gasolina / Diesel
TRANSMISION	Automática
AÑO	2017-2022
MEDIDAS	



H2-805 | **54584-2E000**

NOMBRE	BUJE
LADO	TIJERA INFERIOR (PUÑO)
LINEA	SPORTAGE
MOTOR	2.0
COMBUSTIBLE	Gasolina / Diesel
TRANSMISION	Manual / Automática
AÑO	2009
MEDIDAS	Ø INT: 14mm - Ø EXT: 66mm - Long: 60mm



HSC-801 | **0K02F-25310**

NOMBRE	SOPORTE CARDAN
LADO	
LINEA	SPORTAGE
MOTOR	2.0 / 2.4
COMBUSTIBLE	Gasolina / Diesel
TRANSMISION	Manual / Automática
AÑO	2005-2010
MEDIDAS	RODAMIENTO 62/28-RTA (28mm x 58mm x 16mm)



HNJ1-833 | **21810-2S000**

NOMBRE	SOPORTE MOTOR
LADO	DERECHO
LINEA	SPORTAGE (REVOLUTION)
MOTOR	2.0
COMBUSTIBLE	Gasolina / Diesel
TRANSMISION	Manual / Automática
AÑO	2011-2017
MEDIDAS	



HNJ1-834 | **21810-2S700**

NOMBRE	SOPORTE MOTOR
LADO	DERECHO
LINEA	SPORTAGE (REVOLUTION)
MOTOR	2.4
COMBUSTIBLE	Gasolina / Diesel
TRANSMISION	Manual / Automática
AÑO	2011-2017
MEDIDAS	



HNJ1-835 | **21830-2S000**

NOMBRE	SOPORTE MOTOR
LADO	IZQUIERDO (CAJA)
LINEA	SPORTAGE (REVOLUTION)
MOTOR	2.0 / 2.4
COMBUSTIBLE	Gasolina / Diesel
TRANSMISION	Automática
AÑO	2011-2017
MEDIDAS	



HNJ1-836 | **21834-2S500**

NOMBRE	SOPORTE MOTOR
LADO	IZQUIERDO (CAJA)
LINEA	SPORTAGE (REVOLUTION)
MOTOR	2.0 / 2.4
COMBUSTIBLE	Gasolina / Diesel
TRANSMISION	Manual
AÑO	2011-2017
MEDIDAS	



HNJ1-837 | **21950-2S000**

NOMBRE	SOPORTE MOTOR
LADO	TRASERO
LINEA	SPORTAGE (REVOLUTION)
MOTOR	2.0 / 2.4
COMBUSTIBLE	Gasolina / Diesel
TRANSMISION	Manual / Automática
AÑO	2011-2017
MEDIDAS	



HNJ1-858 | **54610-2S000**

NOMBRE	SOPORTE AMORTIGUADOR
LADO	DELANTERO
LINEA	SPORTAGE (REVOLUTION)
MOTOR	2.0 / 2.4
COMBUSTIBLE	Gasolina / Diesel
TRANSMISION	Manual / Automática
AÑO	2011-2017
MEDIDAS	



H2-806 | **55253-2S000**

NOMBRE	BUJE
LADO	SUSPENSIÓN TRASERA (BRAZO OSCILANTE)
LINEA	SPORTAGE (REVOLUTION)
MOTOR	2.0 / 2.4
COMBUSTIBLE	Gasolina / Diesel
TRANSMISION	Manual / Automática
AÑO	2011
MEDIDAS	Ø INT: 12mm - Ø EXT: 33mm - Long: 36mm



H2-807 | **55216-2S000**

NOMBRE	BUJE
LADO	PORTAMANIGUETA TRASERA (GRANDE)
LINEA	SPORTAGE (REVOLUTION)
MOTOR	2.0 / 2.4
COMBUSTIBLE	Gasolina / Diesel
TRANSMISION	Manual / Automática
AÑO	2011
MEDIDAS	Ø INT: 14mm - Ø EXT: 44mm - Long: 60mm



CONSULTA - COTIZA - COMPRA
www.HCcauchos.com
+57 322 434 9590

SPORTAGE

X 10 UND.

H3-802 | **54813-2S000**

NOMBRE	ESTABILIZADORA
LADO	DELANTERA
LINEA	SPORTAGE (REVOLUTION)
MOTOR	2.0 / 2.4
COMBUSTIBLE	Gasolina / Diesel
TRANSMISION	Manual / Automática
AÑO	2011
MEDIDAS	Ø INT: 19mm - Ø EXT: 27mm - Long: 36mm



KIA

KIA 3600

H1-802

NOMBRE	SOPORTE MOTOR
LADO	
LINEA	KIA 3600
MOTOR	3.6
COMBUSTIBLE	Diesel
TRANSMISION	Manual
AÑO	1994-1999
MEDIDAS	



H1-803

NOMBRE	SOPORTE CAJA
LADO	
LINEA	KIA 3600
MOTOR	3.6
COMBUSTIBLE	Diesel
TRANSMISION	Manual
AÑO	1994-1999
MEDIDAS	



VARIOS MODELOS

X 10 UND.

H2-801

NOMBRE	BUJE
LADO	TEMPLETE (TENSOR)
LINEA	VARIOS MODELOS
MOTOR	
COMBUSTIBLE	
TRANSMISION	
AÑO	
MEDIDAS	Ø INT: 18mm - Ø EXT: 29mm - Long: 27mm



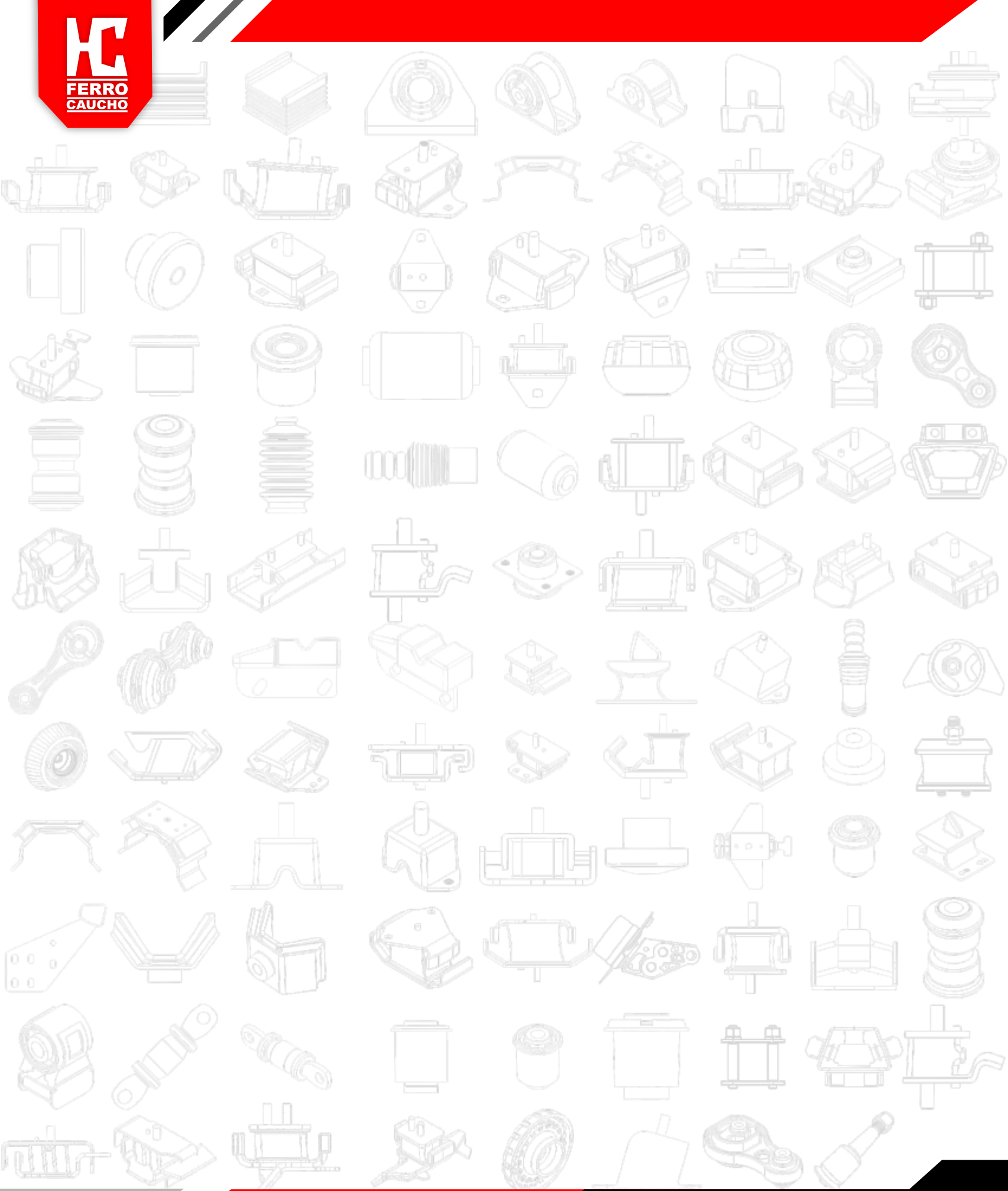

CONSULTA - COTIZA - COMPRA
www.HCcauchos.com
+57 322 434 9590

VEHÍCULOS LIVIANOS

NISSAN



ALMERA

HNJ1-949 | **11320-50Y00**

NOMBRE	SOPORTE MOTOR
LADO	TRASERO
LINEA	ALMERA
MOTOR	1.4 / 1.6 / 2.0
COMBUSTIBLE	Gasolina
TRANSMISION	Manual
AÑO	1995-2000
MEDIDAS	



DATSUN 720

HI-917 | **1122090440**

NOMBRE	SOPORTE MOTOR
LADO	
LINEA	DATSUN 720
MOTOR	1.8 / 2.2
COMBUSTIBLE	Gasolina
TRANSMISION	Manual
AÑO	1983-1986
MEDIDAS	



HI-920

NOMBRE	SOPORTE CAJA
LADO	
LINEA	DATSUN 720
MOTOR	1.8 / 2.2
COMBUSTIBLE	Gasolina
TRANSMISION	Manual
AÑO	1983-1986
MEDIDAS	



H2-913 | **54506-B9500**

NOMBRE	BUJE
LADO	TIJERA SUPERIOR DELANTERA
LINEA	DATSUN 720
MOTOR	1.8 /2.2 / 2.3 / 2.5
COMBUSTIBLE	Gasolina / Diesel
TRANSMISION	Manual
AÑO	1983-1986
MEDIDAS	Ø INT: 18mm - Ø EXT: 41mm - Long: 47mm



HSC-906 | **37521-W1025**

NOMBRE	SOPORTE CARDAN
LADO	
LINEA	DATSUN 720
MOTOR	1.8 /2.2 / 2.3 / 2.5
COMBUSTIBLE	Gasolina / Diesel
TRANSMISION	Manual
AÑO	1983-1986
MEDIDAS	RODAMIENTO 6206-2RS (30m x 62mm x 16mm)



FRONTIER

HI-923

NOMBRE	SOPORTE EXOSTO
LADO	
LINEA	FRONTIER
MOTOR	2.4 / 2.5 / 2.7 / 3.0
COMBUSTIBLE	Gasolina / Diesel
TRANSMISION	Manual (4X2) / (4X4)
AÑO	1986-2023
MEDIDAS	



HI-933

NOMBRE	SOPORTE MOTOR
LADO	IZQUIERDO
LINEA	FRONTIER
MOTOR	2.5 / 3.0
COMBUSTIBLE	Diesel
TRANSMISION	Manual (4X4)
AÑO	2005-2020
MEDIDAS	



CONSULTA - COTIZA - COMPRA
www.HCcauchos.com
+57 322 434 9590

FRONTIER

H1-934 | **11210VK100**

NOMBRE	SOPORTE MOTOR
LADO	DERECHO
LINEA	FRONTIER
MOTOR	2.5 / 3.0
COMBUSTIBLE	Diesel
TRANSMISION	Manual (4X4)
AÑO	2005-2020
MEDIDAS	



H1-939 | **112204JL0A**

NOMBRE	SOPORTE MOTOR
LADO	IZQUIERDO / DERECHO
LINEA	FRONTIER
MOTOR	2.5
COMBUSTIBLE	Gasolina / Diesel
TRANSMISION	Manual (4X2) / (4X4)
AÑO	2016-2019
MEDIDAS	



H2-918 | **55045-0W023**

NOMBRE	BUJE
LADO	TEMPLETE TRASERO
LINEA	FRONTIER
MOTOR	2.4 / 3.0
COMBUSTIBLE	Gasolina / Diesel
TRANSMISION	Manual (4X4)
AÑO	1996-2005
MEDIDAS	Ø INT: 14mm - Ø EXT: 50mm - Long: 61mm



X 10 UND.

H3-913

NOMBRE	ESTABILIZADORA
LADO	CENTRAL
LINEA	FRONTIER
MOTOR	2.4 / 2.5 / 2.7 / 3.0
COMBUSTIBLE	Gasolina / Diesel
TRANSMISION	Manual (4X2) / (4X4)
AÑO	1986-2023
MEDIDAS	Ø INT: 15mm - Ø EXT: 37mm X 44mm - Long: 31mm



H4-913

NOMBRE	TOPE
LADO	TIJERA (PEQUEÑO)
LINEA	FRONTIER
MOTOR	2.4 / 2.5 / 2.7 / 3.0
COMBUSTIBLE	Gasolina / Diesel
TRANSMISION	Manual (4X2) / (4X4)
AÑO	1986-2023
MEDIDAS	



H4-914

NOMBRE	TOPE
LADO	TIJERA (GRANDE)
LINEA	FRONTIER
MOTOR	2.4 / 2.5 / 2.7 / 3.0
COMBUSTIBLE	Gasolina / Diesel
TRANSMISION	Manual (4X2) / (4X4)
AÑO	1986-2023
MEDIDAS	



H11-901

NOMBRE	GUARDAPOLVO
LADO	EJE (LADO RUEDA)
LINEA	FRONTIER
MOTOR	2.4 / 2.5 / 2.7 / 3.0
COMBUSTIBLE	Gasolina / Diesel
TRANSMISION	Manual (4X2) / (4X4)
AÑO	1986-2023
MEDIDAS	Ø PEQ: 24mm - Ø GRA: 92mm - Long: 76mm



GRASA + AMARRES

H11-901K

NOMBRE	GUARDAPOLVO
LADO	EJE (LADO RUEDA)
LINEA	FRONTIER
MOTOR	2.4 / 2.5 / 2.7 / 3.0
COMBUSTIBLE	Gasolina / Diesel
TRANSMISION	Manual (4X2) / (4X4)
AÑO	1986-2023
MEDIDAS	Ø PEQ: 24mm - Ø GRA: 92mm - Long: 76mm



H11-902

NOMBRE	GUARDAPOLVO
LADO	EJE (LADO CAJA) (TRICETA)
LINEA	FRONTIER
MOTOR	2.4 / 2.5 / 2.7 / 3.0
COMBUSTIBLE	Gasolina / Diesel
TRANSMISION	Manual (4X2) / (4X4)
AÑO	1986-2023
MEDIDAS	Ø PEQ: 29mm - Ø GRA: 96mm - Long: 115mm



GRASA + AMARRES

H11-902K

NOMBRE	GUARDAPOLVO
LADO	EJE (LADO CAJA) (TRICETA)
LINEA	FRONTIER
MOTOR	2.4 / 2.5 / 2.7 / 3.0
COMBUSTIBLE	Gasolina / Diesel
TRANSMISION	Manual (4X2) / (4X4)
AÑO	1986-2023
MEDIDAS	Ø PEQ: 29mm - Ø GRA: 96mm - Long: 115mm



HM-903

NOMBRE	MANGUERA
LADO	PURIFICADOR (PASO AIRE)
LINEA	FRONTIER
MOTOR	2.4 / 2.5 / 2.7 / 3.0
COMBUSTIBLE	Gasolina / Diesel
TRANSMISION	Manual (4X2) / (4X4)
AÑO	1986-2023
MEDIDAS	



H1-911 | **1132001G0A**

NOMBRE	SOPORTE CAJA
LADO	
LINEA	FRONTIER (D21)
MOTOR	2.4 / 2.7
COMBUSTIBLE	Gasolina / Diesel
TRANSMISION	Manual (4X2) / (4X4)
AÑO	1986-1998
MEDIDAS	



NISSAN

FRONTIER

HI-912 | **11210-03G000**

NOMBRE	SOPORTE MOTOR
LADO	
LINEA	FRONTIER (D21)
MOTOR	2.4 / 2.7
COMBUSTIBLE	Gasolina / Diesel
TRANSMISION	Manual (4X2) / (4X4)
AÑO	1986-1998
MEDIDAS	



HNJ1-950 | **56115-EA001**

NOMBRE	SOPORTE AMORTIGUADOR
LADO	DELANTERO
LINEA	FRONTIER (D21)
MOTOR	2.4 / 2.7
COMBUSTIBLE	Gasolina / Diesel
TRANSMISION	Manual (4X2) / (4X4)
AÑO	1986-1998
MEDIDAS	



X 10 UND.

H2-910 | **55046-4KH1A**

NOMBRE	BUJE
LADO	BALANCIN
LINEA	FRONTIER (D21)
MOTOR	2.4 / 2.5 / 3.0
COMBUSTIBLE	Gasolina / Diesel
TRANSMISION	Manual (4X2) / (4X4)
AÑO	2004-2012
MEDIDAS	Ø INT: 21mm - Ø EXT: 32mm - Long: 36mm



H2-913 | **54506-B9500**

NOMBRE	BUJE
LADO	TIJERA SUPERIOR DELANTERA
LINEA	FRONTIER (D21)
MOTOR	2.4 / 3.0
COMBUSTIBLE	Gasolina / Diesel
TRANSMISION	Manual (4X2) / (4X4)
AÑO	1986-1998
MEDIDAS	Ø INT: 18mm - Ø EXT: 41mm - Long: 47mm



HSC-906 | **37521-W1025**

NOMBRE	SOPORTE CARDAN
LADO	
LINEA	FRONTIER (D21)
MOTOR	2.4 / 2.7
COMBUSTIBLE	Gasolina
TRANSMISION	Manual (4X2)
AÑO	1986-1998
MEDIDAS	RODAMIENTO 6206-2RS (30m x 62mm x 16mm)



HSC-907 | **37521-33G25**

NOMBRE	SOPORTE CARDAN
LADO	
LINEA	FRONTIER (D21)
MOTOR	2.4 / 2.7
COMBUSTIBLE	Gasolina / Diesel
TRANSMISION	Manual (4X2) / (4X4)
AÑO	1986-1998
MEDIDAS	RODAMIENTO 6206-2RS (30m x 62mm x 16mm)



HSC-908 | **37521-F4025**

NOMBRE	SOPORTE CARDAN
LADO	
LINEA	FRONTIER (D21)
MOTOR	2.4 / 2.7
COMBUSTIBLE	Gasolina / Diesel
TRANSMISION	Manual (4X2) / (4X4)
AÑO	1986-1998
MEDIDAS	RODAMIENTO 88508A (40mm x 72mm x 17mm)



HBM-901

NOMBRE	BALANCIN
LADO	(BUJE CAUCHO)
LINEA	FRONTIER (D21)
MOTOR	2.4 / 2.7
COMBUSTIBLE	Gasolina / Diesel
TRANSMISION	Manual (4X2) / (4X4)
AÑO	1986-1998
MEDIDAS	



HBMS-901

NOMBRE	BALANCIN
LADO	(SIN BUJE)
LINEA	FRONTIER (D21)
MOTOR	2.4 / 2.7
COMBUSTIBLE	Gasolina / Diesel
TRANSMISION	Manual (4X2) / (4X4)
AÑO	1986-1998
MEDIDAS	



HBM-902

NOMBRE	BALANCIN
LADO	(BUJE CAUCHO)
LINEA	FRONTIER (D21)
MOTOR	2.4 / 2.7
COMBUSTIBLE	Gasolina / Diesel
TRANSMISION	Manual (4X2) / (4X4)
AÑO	1986-1998
MEDIDAS	



HBMS-902

NOMBRE	BALANCIN
LADO	(SIN BUJE)
LINEA	FRONTIER (D21)
MOTOR	2.4 / 2.7
COMBUSTIBLE	Gasolina / Diesel
TRANSMISION	Manual (4X2) / (4X4)
AÑO	1986-1998
MEDIDAS	



HI-911 | **1132001G0A**

NOMBRE	SOPORTE CAJA
LADO	
LINEA	FRONTIER (D22)
MOTOR	2.4
COMBUSTIBLE	Gasolina
TRANSMISION	Manual (4X2) / (4X4)
AÑO	1986-1998
MEDIDAS	



CONSULTA - COTIZA - COMPRA
www.HCcauchos.com
+57 322 434 9590

FRONTIER

H1-926 | **11210YK100**

NOMBRE	SOPORTE MOTOR
LADO	DERECHO
LINEA	FRONTIER (D22)
MOTOR	3.0
COMBUSTIBLE	Gasolina
TRANSMISION	Manual (4X4)
AÑO	2003-2012
MEDIDAS	



H1-927 | **11220VK100**

NOMBRE	SOPORTE MOTOR
LADO	IZQUIERDO
LINEA	FRONTIER (D22)
MOTOR	3.0
COMBUSTIBLE	Gasolina
TRANSMISION	Manual (4X4)
AÑO	2003-2012
MEDIDAS	



H1-928 | **11320VK30A**

NOMBRE	SOPORTE CAJA
LADO	
LINEA	FRONTIER (D22)
MOTOR	2.5 / 3.0
COMBUSTIBLE	Gasolina
TRANSMISION	Manual (4X4)
AÑO	2003-2012
MEDIDAS	



H1-930 | **95510-ZP50B**

NOMBRE	SOPORTE CABINA
LADO	TRASERO (PEQUEÑO)
LINEA	FRONTIER (D22)
MOTOR	2.5 / 3.0
COMBUSTIBLE	Gasolina / Diesel
TRANSMISION	Manual (4X2) / (4X4)
AÑO	2003-2018
MEDIDAS	Long: 65mm



H1-931 | **95510-ZP50B**

NOMBRE	SOPORTE CABINA
LADO	CENTRAL
LINEA	FRONTIER (D22)
MOTOR	2.5 / 3.0
COMBUSTIBLE	Gasolina / Diesel
TRANSMISION	Manual (4X2) / (4X4)
AÑO	2003-2018
MEDIDAS	Long: 65mm



H1-932 | **95510-ZP50B**

NOMBRE	SOPORTE CABINA
LADO	DELANTERO
LINEA	FRONTIER (D22)
MOTOR	2.5 / 3.0
COMBUSTIBLE	Gasolina / Diesel
TRANSMISION	Manual (4X2) / (4X4)
AÑO	2003-2018
MEDIDAS	Long: 82mm



H1-940 | **11320-31G05**

NOMBRE	SOPORTE CAJA
LADO	TRASERO
LINEA	FRONTIER (D22)
MOTOR	2.5 / 3.0
COMBUSTIBLE	Gasolina / Diesel
TRANSMISION	Manual (4X4)
AÑO	2003-2018
MEDIDAS	



HNJ1-950 | **56115-EA001**

NOMBRE	SOPORTE AMORTIGUADOR
LADO	DELANTERO
LINEA	FRONTIER (D22)
MOTOR	2.5 / 3.0
COMBUSTIBLE	Gasolina / Diesel
TRANSMISION	Manual (4X2) / (4X4)
AÑO	2003-2018
MEDIDAS	



X 10 UND.

H2-910 | **55046-4KH1A**

NOMBRE	BUJE
LADO	BALANCIN
LINEA	FRONTIER (D22)
MOTOR	2.4 / 2.5 / 3.0
COMBUSTIBLE	Gasolina / Diesel
TRANSMISION	Manual (4X2) / (4X4)
AÑO	2004-2012
MEDIDAS	Ø INT: 21mm - Ø EXT: 32mm - Long: 36mm



H2-919 | **54542-2S610**

NOMBRE	BUJE
LADO	TIJERA SUPERIOR DELANTERA
LINEA	FRONTIER (D22) / (Np300)
MOTOR	2.5 / 3.0
COMBUSTIBLE	Gasolina / Diesel
TRANSMISION	Manual (4X2) / (4X4)
AÑO	2003-2018
MEDIDAS	Ø INT: 14mm - Ø EXT: 45mm - Long: 58mm



HSC-902 | **37521-VJ525**

NOMBRE	SOPORTE CARDAN
LADO	
LINEA	FRONTIER (D22)
MOTOR	2.5 / 3.0
COMBUSTIBLE	Gasolina / Diesel
TRANSMISION	Manual (4X2) / (4X4)
AÑO	2003-2018
MEDIDAS	RODAMIENTO 6206-2RS (30m x 62mm x 16mm)



HSC-903 | **37521-VJ525**

NOMBRE	SOPORTE CARDAN
LADO	(BUJE LARGO)
LINEA	FRONTIER (D22)
MOTOR	2.5 / 3.0
COMBUSTIBLE	Gasolina / Diesel
TRANSMISION	Manual (4X4)
AÑO	2003-2018
MEDIDAS	RODAMIENTO 6206-2RS (30m x 62mm x 16mm)



NISSAN

FRONTIER

H2-927 | **54560-EB70A**

NOMBRE	BUJE
LADO	TIJERA INFERIOR
LINEA	FRONTIER (NP300)
MOTOR	2.4 / 2.5 / 2.7 / 3.0
COMBUSTIBLE	Gasolina / Diesel
TRANSMISION	Manual (4X2) / (4X4)
AÑO	2015-Adelante
MEDIDAS	Ø INT: 14mm - Ø EXT: 43mm - Long: 75mm



H2-928 | **54542-EB70A**

NOMBRE	BUJE
LADO	TIJERA SUPERIOR
LINEA	FRONTIER (NP300)
MOTOR	2.4 / 2.5 / 2.7 / 3.0
COMBUSTIBLE	Gasolina / Diesel
TRANSMISION	Manual (4X2) / (4X4)
AÑO	2015-Adelante
MEDIDAS	Ø INT: 14mm - Ø EXT: 43mm - Long: 56mm



X 10 UND.

H3-914

NOMBRE	ESTABILIZADORA
LADO	CENTRAL (HUECO PEQUEÑO)
LINEA	FRONTIER (NP300)
MOTOR	2.5
COMBUSTIBLE	Gasolina / Diesel
TRANSMISION	Manual (4X2) / (4X4)
AÑO	2015-2023
MEDIDAS	Ø INT: 18mm - Ø EXT: 52mm - Long: 49mm



X 10 UND.

H3-915

NOMBRE	ESTABILIZADORA
LADO	CENTRAL (HUECO GRANDE)
LINEA	FRONTIER (NP300)
MOTOR	2.5
COMBUSTIBLE	Gasolina / Diesel
TRANSMISION	Manual (4X2) / (4X4)
AÑO	2015-2023
MEDIDAS	Ø INT: 33mm - Ø EXT: 40mm X 44mm - Long: 50mm



NISSAN

KICKS

HNJ1-953 | **11220-5RA0A**

NOMBRE	SOPORTE MOTOR
LADO	IZQUIERDO (CAJA)
LINEA	KICKS
MOTOR	1.6 / 2.0
COMBUSTIBLE	Gasolina
TRANSMISION	Manual
AÑO	2020-2023
MEDIDAS	



HNJ1-954 | **11210-5RA1A**

NOMBRE	SOPORTE MOTOR
LADO	DERECHO
LINEA	KICKS
MOTOR	1.6 / 2.0
COMBUSTIBLE	Gasolina
TRANSMISION	Manual
AÑO	2020-2023
MEDIDAS	



HNJ1-955 | **11360-5RA0B**

NOMBRE	SOPORTE MOTOR
LADO	TRASERO
LINEA	KICKS
MOTOR	1.6 / 2.0
COMBUSTIBLE	Gasolina
TRANSMISION	Manual
AÑO	2020-2023
MEDIDAS	



MARCH

HNJ1-907 | **11210-1AS0A**

NOMBRE	SOPORTE MOTOR
LADO	DERECHO
LINEA	MARCH
MOTOR	1.6
COMBUSTIBLE	Gasolina
TRANSMISION	Manual / Automática
AÑO	2011-2020
MEDIDAS	



HNJ1-908 | **11220-1HA0B**

NOMBRE	SOPORTE MOTOR
LADO	IZQUIERDO (CAJA)
LINEA	MARCH
MOTOR	1.6
COMBUSTIBLE	Gasolina
TRANSMISION	Manual / Automática
AÑO	2011-2020
MEDIDAS	



HNJ1-909 | **11360-1HC2B**

NOMBRE	SOPORTE MOTOR
LADO	TRASERO
LINEA	MARCH
MOTOR	1.6
COMBUSTIBLE	Gasolina
TRANSMISION	Manual / Automática
AÑO	2011-2020
MEDIDAS	



HNJ1-940 | **54320-3VA0A**

NOMBRE	SOPORTE AMORTIGUADOR
LADO	DELANTERO
LINEA	MARCH
MOTOR	1.6
COMBUSTIBLE	Gasolina
TRANSMISION	Manual / Automática
AÑO	2011-2020
MEDIDAS	



NISSAN

MURANO

HNJ1-941 | **54320-JP00A**

NOMBRE	SOPORTE AMORTIGUADOR
LADO	DELANTERO
LINEA	MURANO
MOTOR	3.5 (V6)
COMBUSTIBLE	Gasolina
TRANSMISION	Automática
AÑO	2009-2015
MEDIDAS	



NAVARA

HI-930 | **95510-ZP50B**

NOMBRE	SOPORTE CABINA
LADO	TRASERO (PEQUEÑO)
LINEA	NAVARA
MOTOR	2.5 / 3.0
COMBUSTIBLE	Gasolina / Diesel
TRANSMISION	Manual / Automática (4X2) / (4X4)
AÑO	2003-2018
MEDIDAS	Long: 65mm



HI-931 | **95510-ZP50B**

NOMBRE	SOPORTE CABINA
LADO	CENTRAL
LINEA	NAVARA
MOTOR	2.5 / 3.0
COMBUSTIBLE	Gasolina / Diesel
TRANSMISION	Manual / Automática (4X2) / (4X4)
AÑO	2003-2018
MEDIDAS	Long: 65mm



NAVARA

H1-932 | **95510-ZP50B**



NOMBRE	SOPORTE CABINA
LADO	DELANTERO
LINEA	NAVARA
MOTOR	2.5 / 3.0
COMBUSTIBLE	Gasolina / Diesel
TRANSMISION	Manual / Automática (4X2) / (4X4)
AÑO	2003-2018
MEDIDAS	Long: 82mm

H1-940 | **11320-31G05**



NOMBRE	SOPORTE CAJA
LADO	TRASERO
LINEA	NAVARA
MOTOR	2.5 / 3.0
COMBUSTIBLE	Gasolina / Diesel
TRANSMISION	Manual / Automática (4X2) / (4X4)
AÑO	2003-2018
MEDIDAS	

HNJ1-942 | **56115-EB70A**



NOMBRE	SOPORTE AMORTIGUADOR
LADO	DELANTERO
LINEA	NAVARA
MOTOR	2.5 / 3.0
COMBUSTIBLE	Gasolina / Diesel
TRANSMISION	Manual / Automática (4X2) / (4X4)
AÑO	2003-2018
MEDIDAS	

HNJ1-943 | **11320-JS11A**



NOMBRE	SOPORTE CAJA
LADO	TRASERO
LINEA	NAVARA
MOTOR	2.5 / 3.0
COMBUSTIBLE	Gasolina / Diesel
TRANSMISION	Manual / Automática (4X2) / (4X4)
AÑO	2003-2018
MEDIDAS	

H2-927 | **54560-EB70A**



NOMBRE	BUJE
LADO	TIJERA INFERIOR
LINEA	NAVARA
MOTOR	2.5 / 3.0
COMBUSTIBLE	Gasolina / Diesel
TRANSMISION	Manual / Automática (4X2) / (4X4)
AÑO	2015-Adelante
MEDIDAS	Ø INT: 14mm - Ø EXT: 43mm - Long: 75mm

H2-928 | **54542-EB70A**



NOMBRE	BUJE
LADO	TIJERA SUPERIOR
LINEA	NAVARA
MOTOR	2.5 / 3.0
COMBUSTIBLE	Gasolina / Diesel
TRANSMISION	Manual / Automática (4X2) / (4X4)
AÑO	2015-Adelante
MEDIDAS	Ø INT: 14mm - Ø EXT: 43mm - Long: 56mm

X 10 UND.

H3-914



NOMBRE	ESTABILIZADORA
LADO	CENTRAL (HUECO PEQUEÑO)
LINEA	NAVARA
MOTOR	2.5 / 3.0
COMBUSTIBLE	Gasolina / Diesel
TRANSMISION	Manual / Automática (4X2) / (4X4)
AÑO	2003-2018
MEDIDAS	Ø INT: 18mm - Ø EXT: 52mm - Long: 49mm

X 10 UND.

H3-915



NOMBRE	ESTABILIZADORA
LADO	CENTRAL (HUECO GRANDE)
LINEA	NAVARA
MOTOR	2.5 / 3.0
COMBUSTIBLE	Gasolina / Diesel
TRANSMISION	Manual / Automática (4X2) / (4X4)
AÑO	2003-2018
MEDIDAS	Ø INT: 33mm - Ø EXT: 40mm X 44mm - Long: 50mm

NISSAN

CONSULTA - COTIZA - COMPRA
www.HCcauchos.com
+57 322 434 9590

NOTE

HNJ1-907 | **11210-1AS0A**

NOMBRE	SOPORTE MOTOR
LADO	DERECHO
LINEA	NOTE
MOTOR	1.6
COMBUSTIBLE	Gasolina
TRANSMISION	Automática
AÑO	2013-Adelante
MEDIDAS	



HNJ1-908 | **11220-1HA0B**

NOMBRE	SOPORTE MOTOR
LADO	IZQUIERDO (CAJA)
LINEA	NOTE
MOTOR	1.6
COMBUSTIBLE	Gasolina
TRANSMISION	Automática
AÑO	2013-Adelante
MEDIDAS	



HNJ1-909 | **11360-1HC2B**

NOMBRE	SOPORTE MOTOR
LADO	TRASERO
LINEA	NOTE
MOTOR	1.6
COMBUSTIBLE	Gasolina
TRANSMISION	Automática
AÑO	2013-Adelante
MEDIDAS	



HNJ1-940 | **54320-3VA0A**

NOMBRE	SOPORTE AMORTIGUADOR
LADO	DELANTERO
LINEA	NOTE
MOTOR	1.6
COMBUSTIBLE	Gasolina
TRANSMISION	Automática
AÑO	2013-Adelante
MEDIDAS	



NISSAN

NP300

H1-930 | **95510-ZP50B**

NOMBRE	SOPORTE CABINA
LADO	TRASERO (PEQUEÑO)
LINEA	NP300
MOTOR	2.5
COMBUSTIBLE	Gasolina / Diesel
TRANSMISION	Manual
AÑO	2003-2018
MEDIDAS	Long: 65mm



H1-931 | **95510-ZP50B**

NOMBRE	SOPORTE CABINA
LADO	CENTRAL
LINEA	NP300
MOTOR	2.5
COMBUSTIBLE	Gasolina / Diesel
TRANSMISION	Manual
AÑO	2003-2018
MEDIDAS	Long: 65mm



H1-932 | **95510-ZP50B**

NOMBRE	SOPORTE CABINA
LADO	DELANTERO
LINEA	NP300
MOTOR	2.5
COMBUSTIBLE	Gasolina / Diesel
TRANSMISION	Manual
AÑO	2003-2018
MEDIDAS	Long: 82mm



H1-939 | **112204JL0A**

NOMBRE	SOPORTE MOTOR
LADO	IZQUIERDO / DERECHO
LINEA	NP300
MOTOR	2.5
COMBUSTIBLE	Gasolina / Diesel
TRANSMISION	Manual
AÑO	2016-2019
MEDIDAS	



HNJ1-942 | **56115-EB70A**

NOMBRE	SOPORTE AMORTIGUADOR
LADO	DELANTERO
LINEA	NP300
MOTOR	2.5
COMBUSTIBLE	Gasolina / Diesel
TRANSMISION	Manual
AÑO	2003-Adelante
MEDIDAS	



PATHFINDER

H1-911 | **1132001G0A**

NOMBRE	SOPORTE CAJA
LADO	
LINEA	PATHFINDER
MOTOR	2.4
COMBUSTIBLE	
TRANSMISION	Manual / Automática (4X2) / (4X4)
AÑO	1986-1998
MEDIDAS	



H1-912 | **11210-03G000**

NOMBRE	SOPORTE MOTOR
LADO	
LINEA	PATHFINDER
MOTOR	2.5 / 3.0 / 3.3 / 3.5
COMBUSTIBLE	
TRANSMISION	Manual / Automática (4X2) / (4X4)
AÑO	1996-2005
MEDIDAS	



H1-940 | **11320-31G05**

NOMBRE	SOPORTE CAJA
LADO	TRASERO
LINEA	PATHFINDER
MOTOR	2.5 / 3.0 / 3.3 / 3.5
COMBUSTIBLE	
TRANSMISION	Manual / Automática (4X4)
AÑO	1996-2005
MEDIDAS	



HNJ1-942 | **56115-EB70A**

NOMBRE	SOPORTE AMORTIGUADOR
LADO	DELANTERO
LINEA	PATHFINDER
MOTOR	2.5 / 3.0 / 3.3 / 3.5
COMBUSTIBLE	
TRANSMISION	Manual / Automática (4X2) / (4X4)
AÑO	2005-Adelante
MEDIDAS	



H2-913 | **54506-B9500**

NOMBRE	BUJE
LADO	TIJERA SUPERIOR DELANTERA
LINEA	PATHFINDER
MOTOR	2.4 / 3.0
COMBUSTIBLE	
TRANSMISION	Manual / Automática (4X2) / (4X4)
AÑO	1990-1996
MEDIDAS	Ø INT: 18mm - Ø EXT: 41mm - Long: 47mm



H2-918 | **55045-0W023**

NOMBRE	BUJE
LADO	TEMPLETE TRASERO
LINEA	PATHFINDER
MOTOR	2.5 / 3.0 / 3.3 / 3.5
COMBUSTIBLE	
TRANSMISION	Manual / Automática (4X2) / (4X4)
AÑO	1996-2005
MEDIDAS	Ø INT: 14mm - Ø EXT: 50mm - Long: 61mm



X 10 UND.

H3-909 | **546134P007**

NOMBRE	ESTABILIZADORA
LADO	DELANTERA (HUECO GRANDE)
LINEA	PATHFINDER
MOTOR	2.5 / 3.0 / 3.3 / 3.5
COMBUSTIBLE	
TRANSMISION	Manual / Automática (4X2) / (4X4)
AÑO	1996-2005
MEDIDAS	Ø INT: 26mm - Ø EXT: 37mm X 44mm - Long: 31mm



X 10 UND.

H3-910

NOMBRE	ESTABILIZADORA
LADO	DELANTERA (HUECO PEQUEÑO)
LINEA	PATHFINDER
MOTOR	2.5 / 3.0 / 3.3 / 3.5
COMBUSTIBLE	
TRANSMISION	Manual / Automática (4X2) / (4X4)
AÑO	1996-2005
MEDIDAS	Ø INT: 15mm - Ø EXT: 37mm X 44mm - Long: 31mm



X 10 UND.

H3-911 | **56243-0E015**

NOMBRE	ESTABILIZADORA
LADO	TRASERA
LINEA	PATHFINDER
MOTOR	2.5 / 3.0 / 3.3 / 3.5
COMBUSTIBLE	
TRANSMISION	Manual / Automática (4X2) / (4X4)
AÑO	1996-2005
MEDIDAS	Ø INT: 16mm - Ø EXT: 27mm X 34mm - Long: 31mm



H7-901

NOMBRE	FUELLE
LADO	DIRECCIÓN
LINEA	PATHFINDER
MOTOR	2.5 / 3.0 / 3.3 / 3.5 / 4.0
COMBUSTIBLE	
TRANSMISION	Manual / Automática (4X2) / (4X4)
AÑO	1996-Adelante
MEDIDAS	Ø PEQ: 12mm - Ø GRA: 56mm - Long: 190mm



HM-901

NOMBRE	MANGUERA
LADO	PURIFICADOR (PASO AIRE)
LINEA	PATHFINDER
MOTOR	2.5 / 3.0 / 3.3 / 3.5 / 4.0
COMBUSTIBLE	
TRANSMISION	Manual / Automática (4X2) / (4X4)
AÑO	1996-Adelante
MEDIDAS	



CONSULTA - COTIZA - COMPRA
www.HCcauchos.com
+57 322 434 9590

PATROL

H1-901

NOMBRE	SOPORTE MOTOR
LADO	TRASERO
LINEA	PATROL
MOTOR	4.2
COMBUSTIBLE	Gasolina
TRANSMISION	Manual
AÑO	1960-1980
MEDIDAS	



H1-902

NOMBRE	SOPORTE MOTOR
LADO	DELANTERO
LINEA	PATROL
MOTOR	4.2
COMBUSTIBLE	Gasolina
TRANSMISION	Manual
AÑO	1960-1980
MEDIDAS	



H1-903 11320-C6000

NOMBRE	SOPORTE CAJA
LADO	
LINEA	PATROL
MOTOR	3.2
COMBUSTIBLE	Diesel
TRANSMISION	Manual
AÑO	1979-1988
MEDIDAS	



H1-904 11220-C6000

NOMBRE	SOPORTE MOTOR
LADO	DERECHO
LINEA	PATROL
MOTOR	3.2
COMBUSTIBLE	Diesel
TRANSMISION	Manual
AÑO	1979-1988
MEDIDAS	



H1-905 11220-C6001

NOMBRE	SOPORTE MOTOR
LADO	IZQUIERDO
LINEA	PATROL
MOTOR	3.2
COMBUSTIBLE	Diesel
TRANSMISION	Manual
AÑO	1979-1988
MEDIDAS	



H1-910

NOMBRE	SOPORTE CAJA
LADO	(PLANO)
LINEA	PATROL
MOTOR	3.2
COMBUSTIBLE	Diesel
TRANSMISION	Manual
AÑO	1979-1988
MEDIDAS	



H1-936 11320006J00

NOMBRE	SOPORTE CAJA
LADO	
LINEA	PATROL
MOTOR	2.8 / 3.0
COMBUSTIBLE	Gasolina / Diesel
TRANSMISION	Manual
AÑO	1991-2015
MEDIDAS	



H1-938 11220-VB000

NOMBRE	SOPORTE MOTOR
LADO	DELANTERO
LINEA	PATROL
MOTOR	4.2
COMBUSTIBLE	Gasolina
TRANSMISION	Manual
AÑO	1998-2014
MEDIDAS	



X 10 UND.

H3-901

NOMBRE	ESTABILIZADORA
LADO	CENTRAL
LINEA	PATROL
MOTOR	2.8 / 4.2
COMBUSTIBLE	Gasolina / Diesel
TRANSMISION	Manual
AÑO	1960-1980
MEDIDAS	Ø INT: 20mm - Ø EXT: 31mm X 36mm - Long: 32mm



H4-901

NOMBRE	TOPE CAPOT
LADO	EXTERIOR
LINEA	PATROL
MOTOR	2.8 / 4.2
COMBUSTIBLE	Gasolina / Diesel
TRANSMISION	Manual
AÑO	1960-1980
MEDIDAS	



H4-909

NOMBRE	TOPE
LADO	HOUSING
LINEA	PATROL
MOTOR	2.8 / 4.2
COMBUSTIBLE	Gasolina / Diesel
TRANSMISION	Manual
AÑO	1960-1980
MEDIDAS	



H4-910

NOMBRE	TOPE CHASIS
LADO	
LINEA	PATROL
MOTOR	2.8 / 4.2
COMBUSTIBLE	Gasolina / Diesel
TRANSMISION	Manual
AÑO	1960-1980
MEDIDAS	



NISSAN

QASHQAI

HNJ1-910 | **11210-JE210**

NOMBRE	SOPORTE MOTOR
LADO	DERECHO
LINEA	QASHQAI
MOTOR	2.0
COMBUSTIBLE	Gasolina
TRANSMISION	Manual / Automática
AÑO	2009-2014
MEDIDAS	



HNJ1-911 | **11220-JD000**

NOMBRE	SOPORTE MOTOR
LADO	IZQUIERDO (SUPERIOR)
LINEA	QASHQAI
MOTOR	2.0
COMBUSTIBLE	Gasolina
TRANSMISION	Manual / Automática
AÑO	2009-2014
MEDIDAS	



HNJ1-912 | **11360-JY20B**

NOMBRE	SOPORTE MOTOR
LADO	TRASERO
LINEA	QASHQAI
MOTOR	2.0
COMBUSTIBLE	Gasolina
TRANSMISION	Manual / Automática
AÑO	2009-2014
MEDIDAS	



HNJ1-913 | **11210-4BB0B**

NOMBRE	SOPORTE MOTOR
LADO	DERECHO
LINEA	QASHQAI
MOTOR	2.0
COMBUSTIBLE	Gasolina
TRANSMISION	Manual / Automática
AÑO	2015-2019
MEDIDAS	



HNJ1-914 | **11220-4BB0A**

NOMBRE	SOPORTE MOTOR
LADO	IZQUIERDO (CAJA)
LINEA	QASHQAI
MOTOR	2.0
COMBUSTIBLE	Gasolina
TRANSMISION	Manual / Automática
AÑO	2015-2019
MEDIDAS	



HNJ1-915 | **11360-4BA0A**

NOMBRE	SOPORTE MOTOR
LADO	TRASERO
LINEA	QASHQAI
MOTOR	2.0
COMBUSTIBLE	Gasolina
TRANSMISION	Manual / Automática
AÑO	2015-2019
MEDIDAS	



HNJ1-932 | **54320-ET00A**

NOMBRE	SOPORTE AMORTIGUADOR
LADO	DELANTERO DERECHO
LINEA	QASHQAI
MOTOR	2.0
COMBUSTIBLE	Gasolina
TRANSMISION	Manual / Automática
AÑO	2009-2014
MEDIDAS	



HNJ1-933 | **54321-ET00A**

NOMBRE	SOPORTE AMORTIGUADOR
LADO	DELANTERO IZQUIERDO
LINEA	QASHQAI
MOTOR	2.0
COMBUSTIBLE	Gasolina
TRANSMISION	Manual / Automática
AÑO	2009-2014
MEDIDAS	



HNJ1-934 | **54320-6968R**

NOMBRE	SOPORTE AMORTIGUADOR
LADO	DELANTERO IZQUIERDO / DERECHO
LINEA	QASHQAI
MOTOR	2.0
COMBUSTIBLE	Gasolina
TRANSMISION	Manual / Automática
AÑO	2015-2019
MEDIDAS	



HNJ1-935 | **11220-JD22B**

NOMBRE	SOPORTE MOTOR
LADO	IZQUIERDO (CAJA) (INFERIOR)
LINEA	QASHQAI
MOTOR	2.0
COMBUSTIBLE	Gasolina
TRANSMISION	Manual / Automática
AÑO	2009-2014
MEDIDAS	



HNJ1-937 | **11360-6LA0A**

NOMBRE	SOPORTE MOTOR
LADO	TRASERO
LINEA	QASHQAI
MOTOR	2.0
COMBUSTIBLE	Gasolina
TRANSMISION	Manual / Automática
AÑO	2015-2022
MEDIDAS	



CONSULTA - COTIZA - COMPRA
www.HCcauchos.com
+57 322 434 9590

SAMURAI

X 10 UND.

H2-905

NOMBRE	BUJE
LADO	RESORTE (CORTO)
LINEA	SAMURAI
MOTOR	2.8 / 4.0
COMBUSTIBLE	Gasolina / Diesel
TRANSMISION	Manual
AÑO	1980-1999
MEDIDAS	Ø INT: 19mm - Ø EXT: 32mm - Long: 37mm



X 10 UND.

H3-905

NOMBRE	ESTABILIZADORA
LADO	BUJE AMORTIGUADOR (DOBLE)
LINEA	SAMURAI
MOTOR	2.8 / 4.0
COMBUSTIBLE	Gasolina / Diesel
TRANSMISION	Manual
AÑO	1980-1999
MEDIDAS	Ø INT: 15.44mm - Ø EXT: 30mm - Long: 37mm - Cintura:25mm



X 10 UND.

H2-906

NOMBRE	BUJE
LADO	RESORTE (LARGO)
LINEA	SAMURAI
MOTOR	2.8 / 4.0
COMBUSTIBLE	Gasolina / Diesel
TRANSMISION	Manual
AÑO	1980-1999
MEDIDAS	Ø INT: 18mm - Ø EXT: 32mm - Long: 52mm



SENTRA

X 10 UND.

H3-904

NOMBRE	ESTABILIZADORA
LADO	CENTRAL
LINEA	SENTRA
MOTOR	1.6 / 1.8 / 2.0
COMBUSTIBLE	Gasolina
TRANSMISION	Manual / Automática
AÑO	1992-Adelante
MEDIDAS	Ø INT: 28mm - Ø EXT: 33mm X 42mm - Long: 41mm



HNJ1-945 **11350-50Y00**

NOMBRE	SOPORTE MOTOR
LADO	DELANTERO
LINEA	SENTRA (B13)
MOTOR	1.6
COMBUSTIBLE	Gasolina
TRANSMISION	Manual / Automática
AÑO	1992-1994
MEDIDAS	



HNJ1-949 **11320-50Y00**

NOMBRE	SOPORTE MOTOR
LADO	TRASERO
LINEA	SENTRA (B13) / (B14)
MOTOR	1.6
COMBUSTIBLE	Gasolina
TRANSMISION	Manual / Automática
AÑO	1992-1994 / 1995-2000
MEDIDAS	



HNJ1-951 **55320-50Y12**

NOMBRE	SOPORTE AMORTIGUADOR
LADO	TRASERO
LINEA	SENTRA (B13)
MOTOR	1.6
COMBUSTIBLE	Gasolina
TRANSMISION	Manual / Automática
AÑO	1992-1994
MEDIDAS	



HNJ1-952 **54320-50Y11**

NOMBRE	SOPORTE AMORTIGUADOR
LADO	DELANTERO IZQUIERDO / DERECHO
LINEA	SENTRA (B13)
MOTOR	1.6
COMBUSTIBLE	Gasolina
TRANSMISION	Manual / Automática
AÑO	1992-1994
MEDIDAS	



HNJ1-938 **11210-6N000**

NOMBRE	SOPORTE MOTOR
LADO	DERECHO
LINEA	SENTRA (B15)
MOTOR	2.0
COMBUSTIBLE	Gasolina
TRANSMISION	Manual / Automática
AÑO	2000-2006
MEDIDAS	



SENTRA

HNJ1-939 | **11270-4M400**

NOMBRE	SOPORTE MOTOR
LADO	DELANTERO
LINEA	SENTRA (B15)
MOTOR	2.0
COMBUSTIBLE	Gasolina
TRANSMISION	Manual / Automática
AÑO	2000-2006
MEDIDAS	



HNJ1-946 | **54320-4Z020**

NOMBRE	SOPORTE AMORTIGUADOR
LADO	DELANTERO
LINEA	SENTRA (B15)
MOTOR	2.0
COMBUSTIBLE	Gasolina
TRANSMISION	Manual / Automática
AÑO	2000-2006
MEDIDAS	



HNJ1-912 | **11360-JY20B**

NOMBRE	SOPORTE MOTOR
LADO	TRASERO
LINEA	SENTRA (B16)
MOTOR	2.0
COMBUSTIBLE	Gasolina
TRANSMISION	Manual / Automática
AÑO	2007-2011
MEDIDAS	



HNJ1-916 | **11210-ET01C**

NOMBRE	SOPORTE MOTOR
LADO	DERECHO
LINEA	SENTRA (B16)
MOTOR	2.0
COMBUSTIBLE	Gasolina
TRANSMISION	Manual / Automática
AÑO	2007-2011
MEDIDAS	



HNJ1-932 | **54320-ET00A**

NOMBRE	SOPORTE AMORTIGUADOR
LADO	DELANTERO DERECHO
LINEA	SENTRA (B16)
MOTOR	2.0
COMBUSTIBLE	Gasolina
TRANSMISION	Manual / Automática
AÑO	2007-2011
MEDIDAS	



HNJ1-933 | **54321-ET00A**

NOMBRE	SOPORTE AMORTIGUADOR
LADO	DELANTERO IZQUIERDO
LINEA	SENTRA (B16)
MOTOR	2.0
COMBUSTIBLE	Gasolina
TRANSMISION	Manual / Automática
AÑO	2007-2011
MEDIDAS	



HNJ1-947 | **11220-ET01A**

NOMBRE	SOPORTE MOTOR
LADO	IZQUIERDO (CAJA)
LINEA	SENTRA (B16)
MOTOR	2.0
COMBUSTIBLE	Gasolina
TRANSMISION	Manual / Automática
AÑO	2007-2011
MEDIDAS	



CONSULTA - COTIZA - COMPRA
www.HCcauchos.com
+57 322 434 9590

TIIDA

H1-935 | **11350-ED80R**

NOMBRE	SOPORTE MOTOR (BUJE)
LADO	SUPERIOR DERECHO
LINEA	TIIDA
MOTOR	1.8
COMBUSTIBLE	Gasolina
TRANSMISION	Manual / Automática
AÑO	2007-2014
MEDIDAS	Ø INT: 12mm - Ø EXT: 62mm - Long: 53mm



H1-937

NOMBRE	SOPORTE CAJA
LADO	(BIELA)
LINEA	TIIDA
MOTOR	1.8
COMBUSTIBLE	Gasolina
TRANSMISION	Manual / Automática
AÑO	2007-2014
MEDIDAS	



HNJ1-901 | **11210-EL00A**

NOMBRE	SOPORTE MOTOR
LADO	DERECHO (PRINCIPAL)
LINEA	TIIDA
MOTOR	1.6 / 1.8
COMBUSTIBLE	Gasolina
TRANSMISION	Manual / Automática
AÑO	2007-2014
MEDIDAS	



HNJ1-902 | **11220-BN720**

NOMBRE	SOPORTE MOTOR
LADO	IZQUIERDO (CAJA)
LINEA	TIIDA
MOTOR	1.6 / 1.8
COMBUSTIBLE	Gasolina
TRANSMISION	Manual / Automática
AÑO	2007-2014
MEDIDAS	



HNJ1-903 | **11350-EL00A**

NOMBRE	SOPORTE MOTOR
LADO	DERECHO (BIELA)
LINEA	TIIDA
MOTOR	1.6 / 1.8
COMBUSTIBLE	Gasolina
TRANSMISION	Manual / Automática
AÑO	2007-2014
MEDIDAS	



HNJ1-904 | **11360-EL00A**

NOMBRE	SOPORTE MOTOR
LADO	TRASERO
LINEA	TIIDA
MOTOR	1.6 / 1.8
COMBUSTIBLE	Gasolina
TRANSMISION	Manual / Automática
AÑO	2007-2014
MEDIDAS	



HNJ1-905 | **54320-AX000**

NOMBRE	SOPORTE AMORTIGUADOR
LADO	DELANTERO
LINEA	TIIDA
MOTOR	1.6 / 1.8
COMBUSTIBLE	Gasolina
TRANSMISION	Manual / Automática
AÑO	2007-2014
MEDIDAS	



HNJ1-906 | **54321-AX000**

NOMBRE	SOPORTE AMORTIGUADOR
LADO	DELANTERO IZQUIERDO
LINEA	TIIDA
MOTOR	1.6 / 1.8
COMBUSTIBLE	Gasolina
TRANSMISION	Manual / Automática
AÑO	2007-2014
MEDIDAS	



H2-926

NOMBRE	BUJE
LADO	PUENTE DELANTERO
LINEA	TIIDA
MOTOR	1.6 / 1.8
COMBUSTIBLE	Gasolina
TRANSMISION	Manual / Automática
AÑO	2007-2014
MEDIDAS	Ø INT: 17mm - Ø EXT: 40mm - Long: 80mm



X 10 UND.

H3-916

NOMBRE	ESTABILIZADORA
LADO	DELANTERA
LINEA	TIIDA
MOTOR	1.6 / 1.8
COMBUSTIBLE	Gasolina
TRANSMISION	Manual / Automática
AÑO	2007-2014
MEDIDAS	Ø INT: 22mm - Ø EXT: 31mm X 66mm - Long: 42mm



HM-902

NOMBRE	MANGUERA
LADO	PURIFICADOR (PASO AIRE)
LINEA	TIIDA
MOTOR	1.6 / 1.8
COMBUSTIBLE	Gasolina
TRANSMISION	Manual / Automática
AÑO	2007-2014
MEDIDAS	



NISSAN

URVAN

H1-906 | **112203GN00**

NOMBRE	SOPORTE MOTOR
LADO	
LINEA	URVAN
MOTOR	2.5
COMBUSTIBLE	Diesel
TRANSMISION	Manual
AÑO	2000-2013
MEDIDAS	



H1-907 | **11320-R-800**

NOMBRE	SOPORTE CAJA
LADO	
LINEA	URVAN
MOTOR	2.5
COMBUSTIBLE	Diesel
TRANSMISION	Manual
AÑO	2000-2013
MEDIDAS	



H1-924 | **11210-VW201**

NOMBRE	SOPORTE MOTOR
LADO	DERECHO
LINEA	URVAN
MOTOR	2.5
COMBUSTIBLE	Diesel
TRANSMISION	Manual
AÑO	2000-2013
MEDIDAS	



H1-925 |

NOMBRE	SOPORTE MOTOR
LADO	IZQUIERDO
LINEA	URVAN
MOTOR	2.5
COMBUSTIBLE	Diesel
TRANSMISION	Manual
AÑO	2000-2013
MEDIDAS	



HNJ1-944 | **11320-VW201**

NOMBRE	SOPORTE CAJA
LADO	TRASERO
LINEA	URVAN
MOTOR	2.5
COMBUSTIBLE	Diesel
TRANSMISION	Manual
AÑO	2000-2013
MEDIDAS	



X 10 UND.

H2-911 | **54476FD200**

NOMBRE	BUJE
LADO	TEMPLETE
LINEA	URVAN
MOTOR	2.5
COMBUSTIBLE	Diesel
TRANSMISION	Manual
AÑO	2000-2013
MEDIDAS	Ø INT: 22mm - Ø EXT: 32mm - Long: 37mm



H2-913 | **54506-B9500**

NOMBRE	BUJE
LADO	TIJERA SUPERIOR DELANTERA
LINEA	URVAN
MOTOR	2.5
COMBUSTIBLE	Diesel
TRANSMISION	Manual
AÑO	2000-2013
MEDIDAS	Ø INT: 18mm - Ø EXT: 41mm - Long: 47mm



X 10 UND.

H2-914 |

NOMBRE	BUJE
LADO	RESORTE
LINEA	URVAN
MOTOR	2.5
COMBUSTIBLE	Diesel
TRANSMISION	Manual
AÑO	2000-2013
MEDIDAS	Ø INT: 18mm - Ø EXT: 29mm - Long: 38mm



X 10 UND.

H2-915 |

NOMBRE	BUJE
LADO	MUELLE (CORTO)
LINEA	URVAN
MOTOR	2.5
COMBUSTIBLE	Diesel
TRANSMISION	Manual
AÑO	2000-2013
MEDIDAS	Ø INT: 19mm - Ø EXT: 36mm - Long: 39mm



X 10 UND.

H2-916 |

NOMBRE	BUJE
LADO	MUELLE (LARGO)
LINEA	URVAN
MOTOR	2.5
COMBUSTIBLE	Diesel
TRANSMISION	Manual
AÑO	2000-2013
MEDIDAS	Ø INT: 19mm - Ø EXT: 35mm - Long: 51mm



H2-917 | **54476F0200**

NOMBRE	BUJE
LADO	BARRA TENSOSA (KIT)
LINEA	URVAN
MOTOR	2.5
COMBUSTIBLE	Diesel
TRANSMISION	Manual
AÑO	2000-2013
MEDIDAS	Ø INT: 22mm - Ø EXT: 32mm - Long: 37mm



H2-920 | **54560-VW010**

NOMBRE	BUJE
LADO	TIJERA TRASERA INFERIOR
LINEA	URVAN
MOTOR	2.5
COMBUSTIBLE	Diesel
TRANSMISION	Manual
AÑO	2000-2013
MEDIDAS	Ø INT: 14mm - Ø EXT: 48mm - Long: 76mm



NISSAN

URVAN

H2-921 | **4560VW000**

NOMBRE	BUJE
LADO	TIJERA DELANTERA INFERIOR
LINEA	URVAN
MOTOR	2.5
COMBUSTIBLE	Diesel
TRANSMISION	Manual
AÑO	2000-2013
MEDIDAS	Ø INT: 14mm - Ø EXT: 42mm - Long: 81mm

H2-922 | **54542-VW020**

NOMBRE	BUJE
LADO	TIJERA SUPERIOR
LINEA	URVAN
MOTOR	2.5
COMBUSTIBLE	Diesel
TRANSMISION	Manual
AÑO	2000-2013
MEDIDAS	Ø INT: 20mm - Ø EXT: 50mm - Long: 57mm



X 10 UND.

H3-912 | **54613-VW008**

NOMBRE	ESTABILIZADORA
LADO	CENTRAL
LINEA	URVAN
MOTOR	2.5
COMBUSTIBLE	Diesel
TRANSMISION	Manual
AÑO	2000-2013
MEDIDAS	Ø INT: 26mm - Ø EXT: 38mm X 44mm - Long: 29mm



H4-907

NOMBRE	TOPE CHASIS
LADO	
LINEA	URVAN
MOTOR	2.5
COMBUSTIBLE	Diesel
TRANSMISION	Manual
AÑO	2000-2013
MEDIDAS	



H4-916

NOMBRE	TOPE CHASIS
LADO	
LINEA	URVAN
MOTOR	2.5
COMBUSTIBLE	Diesel
TRANSMISION	Manual
AÑO	2000-2013
MEDIDAS	



HBM-901

NOMBRE	BALANCIN
LADO	(BUJE CAUCHO)
LINEA	URVAN
MOTOR	2.5
COMBUSTIBLE	Diesel
TRANSMISION	Manual
AÑO	2000-2013
MEDIDAS	



HBMS-901

NOMBRE	BALANCIN
LADO	(SIN BUJE)
LINEA	URVAN
MOTOR	2.5
COMBUSTIBLE	Diesel
TRANSMISION	Manual
AÑO	2000-2013
MEDIDAS	



VANETTE

H1-908 | **11220-U7400**

NOMBRE	SOPORTE MOTOR
LADO	
LINEA	VANETTE
MOTOR	2.0
COMBUSTIBLE	Diesel
TRANSMISION	Manual
AÑO	1994-2011
MEDIDAS	



H1-909

NOMBRE	SOPORTE CAJA
LADO	
LINEA	VANETTE
MOTOR	2.0
COMBUSTIBLE	Diesel
TRANSMISION	Manual
AÑO	1994-2011
MEDIDAS	



H4-905

NOMBRE	TOPE CHASIS
LADO	
LINEA	VANETTE
MOTOR	2.0 / 2.4
COMBUSTIBLE	Gasolina / Diesel
TRANSMISION	Manual
AÑO	1988-1995
MEDIDAS	



NISSAN

VANETTE

H4-912 | **54220C07G0**

NOMBRE	TOPE
LADO	MUELLE DERECHO
LINEA	VANETTE
MOTOR	2.0 / 2.4
COMBUSTIBLE	Gasolina / Diesel
TRANSMISION	Manual
AÑO	1988-1995
MEDIDAS	



H4-912A | **54221C07G0**

NOMBRE	TOPE
LADO	MUELLE IZQUIERDO
LINEA	VANETTE
MOTOR	2.0 / 2.4
COMBUSTIBLE	Gasolina / Diesel
TRANSMISION	Manual
AÑO	1988-1995
MEDIDAS	



VERSA

NISSAN

HNJ1-907 | **11210-1AS0A**

NOMBRE	SOPORTE MOTOR
LADO	DERECHO
LINEA	VERSA
MOTOR	1.6
COMBUSTIBLE	Gasolina
TRANSMISION	Manual / Automática
AÑO	2012-2019
MEDIDAS	



HNJ1-908 | **11220-1HA0B**

NOMBRE	SOPORTE MOTOR
LADO	IZQUIERDO (CAJA)
LINEA	VERSA
MOTOR	1.6
COMBUSTIBLE	Gasolina
TRANSMISION	Manual / Automática
AÑO	2012-2019
MEDIDAS	



HNJ1-909 | **11360-1HC2B**

NOMBRE	SOPORTE MOTOR
LADO	TRASERO
LINEA	VERSA
MOTOR	1.6
COMBUSTIBLE	Gasolina
TRANSMISION	Manual / Automática
AÑO	2012-2019
MEDIDAS	



HNJ1-940 | **54320-3VA0A**

NOMBRE	SOPORTE AMORTIGUADOR
LADO	DELANTERO
LINEA	VERSA
MOTOR	1.6
COMBUSTIBLE	Gasolina
TRANSMISION	Manual / Automática
AÑO	2012-2019
MEDIDAS	



HNJ1-953 | **11220-5RA0A**

NOMBRE	SOPORTE MOTOR
LADO	IZQUIERDO (CAJA)
LINEA	VERSA
MOTOR	1.6
COMBUSTIBLE	Gasolina
TRANSMISION	Manual / Automática
AÑO	2020-2023
MEDIDAS	



HNJ1-954 | **11210-5RA1A**

NOMBRE	SOPORTE MOTOR
LADO	DERECHO
LINEA	VERSA
MOTOR	1.6
COMBUSTIBLE	Gasolina
TRANSMISION	Manual / Automática
AÑO	2020-2023
MEDIDAS	



HNJ1-955 | **11360-5RA0B**

NOMBRE	SOPORTE MOTOR
LADO	TRASERO
LINEA	VERSA
MOTOR	1.6
COMBUSTIBLE	Gasolina
TRANSMISION	Manual / Automática
AÑO	2020-2023
MEDIDAS	



CONSULTA - COTIZA - COMPRA
www.HCcauchos.com
+57 322 434 9590

X-TRAIL

HNJ1-911 | **11220-JD000**

NOMBRE	SOPORTE MOTOR
LADO	IZQUIERDO (SUPERIOR)
LINEA	X-TRAIL
MOTOR	2.0 / 2.5
COMBUSTIBLE	Gasolina / Diesel
TRANSMISION	Manual / Automática
AÑO	2009-2014
MEDIDAS	



HNJ1-912 | **11360-JY20B**

NOMBRE	SOPORTE MOTOR
LADO	TRASERO
LINEA	X-TRAIL
MOTOR	2.0 / 2.5
COMBUSTIBLE	Gasolina / Diesel
TRANSMISION	Manual / Automática
AÑO	2009-2014
MEDIDAS	



HNJ1-915 | **11360-4BA0A**

NOMBRE	SOPORTE MOTOR
LADO	TRASERO
LINEA	X-TRAIL
MOTOR	2.0 / 2.5
COMBUSTIBLE	Gasolina / Diesel
TRANSMISION	Manual / Automática
AÑO	2015-2019
MEDIDAS	



HNJ1-918 | **11210-8H30E**

NOMBRE	SOPORTE MOTOR
LADO	DERECHO
LINEA	X-TRAIL
MOTOR	2.0 / 2.5
COMBUSTIBLE	Gasolina / Diesel
TRANSMISION	Manual / Automática
AÑO	2000-2007
MEDIDAS	



HNJ1-919 | **11270-8H310**

NOMBRE	SOPORTE MOTOR
LADO	DELANTERO
LINEA	X-TRAIL
MOTOR	2.0 / 2.5
COMBUSTIBLE	Gasolina / Diesel
TRANSMISION	Manual / Automática
AÑO	2000-2007
MEDIDAS	



HNJ1-920 | **11220-8H310**

NOMBRE	SOPORTE MOTOR
LADO	IZQUIERDO (CAJA)
LINEA	X-TRAIL
MOTOR	2.0 / 2.5
COMBUSTIBLE	Gasolina / Diesel
TRANSMISION	Automática
AÑO	2000-2007
MEDIDAS	



HNJ1-921 | **11320-8H300**

NOMBRE	SOPORTE MOTOR
LADO	TRASERO
LINEA	X-TRAIL
MOTOR	2.0 / 2.5
COMBUSTIBLE	Gasolina / Diesel
TRANSMISION	Manual / Automática
AÑO	2000-2007
MEDIDAS	



HNJ1-922 | **11210-ET80A**

NOMBRE	SOPORTE MOTOR
LADO	DERECHO (PRINCIPAL)
LINEA	X-TRAIL
MOTOR	2.0 / 2.5
COMBUSTIBLE	Gasolina / Diesel
TRANSMISION	Manual / Automática
AÑO	2007-2015
MEDIDAS	



HNJ1-923 | **11356-2653R**

NOMBRE	SOPORTE MOTOR
LADO	DERECHO (BIELA)
LINEA	X-TRAIL
MOTOR	2.0 / 2.5
COMBUSTIBLE	Gasolina / Diesel
TRANSMISION	Manual / Automática
AÑO	2007-2015
MEDIDAS	



HNJ1-924 | **11220-4BA0A**

NOMBRE	SOPORTE MOTOR
LADO	IZQUIERDO (CAJA) (SUPERIOR)
LINEA	X-TRAIL
MOTOR	2.0 / 2.5
COMBUSTIBLE	Gasolina / Diesel
TRANSMISION	Manual / Automática
AÑO	2007-2019
MEDIDAS	



HNJ1-927 | **11210-4BA0A**

NOMBRE	SOPORTE MOTOR
LADO	DERECHO
LINEA	X-TRAIL
MOTOR	2.0 / 2.5
COMBUSTIBLE	Gasolina / Diesel
TRANSMISION	Manual / Automática
AÑO	2007-2019
MEDIDAS	



HNJ1-928 | **11350-4BA0A**

NOMBRE	SOPORTE MOTOR
LADO	DERECHO (SUPERIOR) (BIELA)
LINEA	X-TRAIL
MOTOR	2.0 / 2.5
COMBUSTIBLE	Gasolina / Diesel
TRANSMISION	Manual / Automática
AÑO	2015-2019
MEDIDAS	



NISSAN

X-TRAIL

HNJ1-931 | **54320-8H320**

NOMBRE	SOPORTE AMORTIGUADOR DELANTERO IZQUIERDO / DERECHO
LADO	
LINEA	X-TRAIL
MOTOR	2.0 / 2.5
COMBUSTIBLE	Gasolina / Diesel
TRANSMISION	Manual / Automática
AÑO	2000-2007
MEDIDAS	



HNJ1-932 | **54320-ET00A**

NOMBRE	SOPORTE AMORTIGUADOR
LADO	DELANTERO DERECHO
LINEA	X-TRAIL
MOTOR	2.0 / 2.5
COMBUSTIBLE	Gasolina / Diesel
TRANSMISION	Manual / Automática
AÑO	2007-2015
MEDIDAS	



HNJ1-933 | **54321-ET00A**

NOMBRE	SOPORTE AMORTIGUADOR
LADO	DELANTERO IZQUIERDO
LINEA	X-TRAIL
MOTOR	2.0 / 2.5
COMBUSTIBLE	Gasolina / Diesel
TRANSMISION	Manual / Automática
AÑO	2007-2015
MEDIDAS	



HNJ1-934 | **54320-6968R**

NOMBRE	SOPORTE AMORTIGUADOR
LADO	DELANTERO IZQUIERDO / DERECHO
LINEA	X-TRAIL
MOTOR	2.0 / 2.5
COMBUSTIBLE	Gasolina / Diesel
TRANSMISION	Manual / Automática
AÑO	2015-2019
MEDIDAS	



HNJ1-935 | **11220-JD22B**

NOMBRE	SOPORTE MOTOR
LADO	IZQUIERDO (CAJA) (INFERIOR)
LINEA	X-TRAIL
MOTOR	2.0 / 2.5
COMBUSTIBLE	Gasolina / Diesel
TRANSMISION	Manual / Automática
AÑO	2007-2015
MEDIDAS	



HNJ1-936 | **11220-8H300**

NOMBRE	SOPORTE MOTOR
LADO	IZQUIERDO (CAJA)
LINEA	X-TRAIL
MOTOR	2.0 / 2.5
COMBUSTIBLE	Gasolina / Diesel
TRANSMISION	Manual
AÑO	2000-2007
MEDIDAS	



HNJ2-901 | **54570-8H300**

NOMBRE	BUJE
LADO	TIJERA DELANTERA
LINEA	X-TRAIL
MOTOR	2.0 / 2.5
COMBUSTIBLE	Gasolina / Diesel
TRANSMISION	Manual / Automática
AÑO	2000-2007
MEDIDAS	



X 10 UND.

H3-917

NOMBRE	ESTABILIZADORA
LADO	DELANTERA
LINEA	X-TRAIL
MOTOR	2.0 / 2.5
COMBUSTIBLE	Gasolina / Diesel
TRANSMISION	Manual / Automática
AÑO	2000-2015
MEDIDAS	Ø INT: 21mm - Ø EXT: 35mm X 47mm - Long: 44mm



VARIOS MODELOS

H4-902

NOMBRE	TOPE CAPOT
LADO	EXTERIOR (CON TORNILLO)
LINEA	VARIOS MODELOS
MOTOR	
COMBUSTIBLE	
TRANSMISION	
AÑO	
MEDIDAS	



H10-901

NOMBRE	TAPA ACEITE #3
LADO	
LINEA	VARIOS MODELOS
MOTOR	
COMBUSTIBLE	
TRANSMISION	
AÑO	
MEDIDAS	



H10-902

NOMBRE	TAPA ACEITE #1
LADO	
LINEA	VARIOS MODELOS
MOTOR	
COMBUSTIBLE	
TRANSMISION	
AÑO	
MEDIDAS	



CONSULTA - COTIZA - COMPRA
www.HCcauchos.com
+57 322 434 9590

VEHÍCULOS LIVIANOS

DAIHATSU



F10

H1-1001 **12387602**



NOMBRE	SOPORTE
LADO	TRANSFERENCIA DELANTERA
LINEA	F10
MOTOR	1.6
COMBUSTIBLE	Gasolina
TRANSMISION	Manual
AÑO	1974-1984
MEDIDAS	

H1-1003



NOMBRE	SOPORTE MOTOR
LADO	
LINEA	F10
MOTOR	1.6
COMBUSTIBLE	Gasolina
TRANSMISION	Manual
AÑO	1974-1984
MEDIDAS	

H1-1007



NOMBRE	SOPORTE CAJA
LADO	
LINEA	F10
MOTOR	1.6
COMBUSTIBLE	Gasolina
TRANSMISION	Manual
AÑO	1974-1984
MEDIDAS	

H1-1008



NOMBRE	SOPORTE EXOSTO
LADO	
LINEA	F10
MOTOR	1.6
COMBUSTIBLE	Gasolina
TRANSMISION	Manual
AÑO	1974-1984
MEDIDAS	

X 10 UND.

H2-1001



NOMBRE	BUJE
LADO	RESORTE DELANTERO (DELGADO)
LINEA	F10
MOTOR	1.6
COMBUSTIBLE	Gasolina
TRANSMISION	Manual
AÑO	1974-1984
MEDIDAS	Ø INT: 16mm - Ø EXT: 31mm - Long: 39mm

X 10 UND.

H2-1002



NOMBRE	BUJE
LADO	RESORTE DELANTERO (GRUESO)
LINEA	F10
MOTOR	1.6
COMBUSTIBLE	Gasolina
TRANSMISION	Manual
AÑO	1974-1984
MEDIDAS	Ø INT: 18mm - Ø EXT: 35mm - Long: 32mm

F20

H1-1001 **12387602**



NOMBRE	SOPORTE
LADO	TRANSFERENCIA DELANTERA
LINEA	F20
MOTOR	1.6
COMBUSTIBLE	Gasolina
TRANSMISION	Manual
AÑO	1980-1992
MEDIDAS	

H1-1002



NOMBRE	SOPORTE MOTOR
LADO	
LINEA	F20
MOTOR	1.6
COMBUSTIBLE	Gasolina
TRANSMISION	Manual
AÑO	1980-1992
MEDIDAS	

H1-1007



NOMBRE	SOPORTE CAJA
LADO	
LINEA	F20
MOTOR	1.6
COMBUSTIBLE	Gasolina
TRANSMISION	Manual
AÑO	1980-1992
MEDIDAS	

H1-1008



NOMBRE	SOPORTE EXOSTO
LADO	
LINEA	F20
MOTOR	1.6
COMBUSTIBLE	Gasolina
TRANSMISION	Manual
AÑO	1980-1992
MEDIDAS	

CONSULTA - COTIZA - COMPRA
www.HCcauchos.com
+57 322 434 9590

F20

X 10 UND.

H2-1001

NOMBRE	BUJE
LADO	RESORTE DELANTERO (DELGADO)
LINEA	F20
MOTOR	1.6
COMBUSTIBLE	Gasolina
TRANSMISION	Manual
AÑO	1980-1992
MEDIDAS	Ø INT: 16mm - Ø EXT: 31mm - Long: 39mm



X 10 UND.

H2-1002

NOMBRE	BUJE
LADO	RESORTE DELANTERO (GRUESO)
LINEA	F20
MOTOR	1.6
COMBUSTIBLE	Gasolina
TRANSMISION	Manual
AÑO	1980-1992
MEDIDAS	Ø INT: 18mm - Ø EXT: 35mm - Long: 32mm



F50

H1-1004

NOMBRE	SOPORTE MOTOR
LADO	
LINEA	F50
MOTOR	2.5 / 2.6 / 2.8
COMBUSTIBLE	Diesel
TRANSMISION	Manual
AÑO	1976-1984
MEDIDAS	



TERIOS

H1-1009 12361-87401

NOMBRE	SOPORTE MOTOR
LADO	IZQUIERDO
LINEA	TERIOS
MOTOR	1.3
COMBUSTIBLE	Gasolina
TRANSMISION	Manual
AÑO	1997-2000
MEDIDAS	



H1-1010 12361-87403

NOMBRE	SOPORTE MOTOR
LADO	DERECHO
LINEA	TERIOS
MOTOR	1.3
COMBUSTIBLE	Gasolina
TRANSMISION	Manual
AÑO	1997-2000
MEDIDAS	



H1-1011 12362-87403

NOMBRE	SOPORTE MOTOR
LADO	IZQUIERDO
LINEA	TERIOS
MOTOR	1.5
COMBUSTIBLE	Gasolina
TRANSMISION	Manual
AÑO	2000-2006
MEDIDAS	



H1-1012

NOMBRE	SOPORTE MOTOR
LADO	DERECHO
LINEA	TERIOS
MOTOR	1.5
COMBUSTIBLE	Gasolina
TRANSMISION	Manual
AÑO	2000-2006
MEDIDAS	



TERIOS

HNJ1-1007 | **48609-87402**

NOMBRE	SOPORTE AMORTIGUADOR
LADO	DELANTERO
LINEA	TERIOS
MOTOR	1.3
COMBUSTIBLE	Gasolina
TRANSMISION	Manual
AÑO	1998-2006
MEDIDAS	



H2-1010

NOMBRE	BUJE
LADO	TEMPLETE
LINEA	TERIOS
MOTOR	1.3
COMBUSTIBLE	Gasolina
TRANSMISION	Manual
AÑO	1998-2006
MEDIDAS	Ø INT: 12mm - Ø EXT: 44mm - Long: 50mm



HSC-1002

NOMBRE	SOPORTE CARDAN
LADO	(KIT)
LINEA	TERIOS
MOTOR	1.3
COMBUSTIBLE	Gasolina
TRANSMISION	Manual
AÑO	1998-2006
MEDIDAS	RODAMIENTO 6207-2RS (35mm x 72mm x 17mm)



HSC-1003 | **37100-87402**

NOMBRE	SOPORTE CARDAN
LADO	
LINEA	TERIOS
MOTOR	1.3
COMBUSTIBLE	Gasolina
TRANSMISION	Manual
AÑO	2001-2006
MEDIDAS	RODAMIENTO 6205-2RS (25mm x 72mm x 17mm)



H1-1013 | **12362-B4010**

NOMBRE	SOPORTE MOTOR
LADO	IZQUIERDO
LINEA	TERIOS (OKI)
MOTOR	1.5
COMBUSTIBLE	Gasolina
TRANSMISION	Manual
AÑO	2007-2015
MEDIDAS	



H1-1014 | **12361-B4010**

NOMBRE	SOPORTE MOTOR
LADO	DERECHO
LINEA	TERIOS (OKI)
MOTOR	1.5
COMBUSTIBLE	Gasolina
TRANSMISION	Manual
AÑO	2007-2015
MEDIDAS	



H1-1015 | **12306-87401**

NOMBRE	SOPORTE CAJA
LADO	
LINEA	TERIOS (OKI)
MOTOR	1.5
COMBUSTIBLE	Gasolina
TRANSMISION	Manual
AÑO	2007-2015
MEDIDAS	



H2-1011

NOMBRE	BUJE
LADO	TIJERA DELANTERA
LINEA	TERIOS (OKI)
MOTOR	1.5
COMBUSTIBLE	Gasolina
TRANSMISION	Manual
AÑO	2007-2015
MEDIDAS	Ø INT: 14mm - Ø EXT: 40mm - Long: 70mm



HSC-1004 | **37230-BZ010**

NOMBRE	SOPORTE CARDAN
LADO	
LINEA	TERIOS (OKI)
MOTOR	1.5
COMBUSTIBLE	Gasolina
TRANSMISION	Manual
AÑO	2007-2015
MEDIDAS	RODAMIENTO 6205-2RS (25mm x 52mm x 15mm)



H10-1004

NOMBRE	TAPA ACEITE
LADO	EMBLEMA
LINEA	VARIOS MODELOS
MOTOR	
COMBUSTIBLE	
TRANSMISION	
AÑO	
MEDIDAS	



VARIOS MODELOS

CONSULTA - COTIZA - COMPRA
www.HCcauchos.com
+57 322 434 9590

VEHÍCULOS LIVIANOS

SUZUKI



LJ80

H1-1101 | **14730-63062**

NOMBRE	SOPORTE EXOSTO
LADO	DELANTERO
LINEA	LJ80
MOTOR	797cc
COMBUSTIBLE	Gasolina
TRANSMISION	Manual
AÑO	1980-1985
MEDIDAS	



H1-1102 | **1477067023**

NOMBRE	SOPORTE EXOSTO
LADO	TRASERO
LINEA	LJ80
MOTOR	797cc
COMBUSTIBLE	Gasolina
TRANSMISION	Manual
AÑO	1980-1985
MEDIDAS	



H1-1103 | **11710-63220**

NOMBRE	SOPORTE CAJA
LADO	PRINCIPAL
LINEA	LJ80
MOTOR	797cc
COMBUSTIBLE	Gasolina
TRANSMISION	Manual
AÑO	1980-1985
MEDIDAS	



H1-1104 | **29610-63221**

NOMBRE	SOPORTE CAJA
LADO	AUXILIAR
LINEA	LJ80
MOTOR	797cc
COMBUSTIBLE	Gasolina
TRANSMISION	Manual
AÑO	1980-1985
MEDIDAS	



H1-1105

NOMBRE	SOPORTE MOTOR
LADO	
LINEA	LJ80
MOTOR	797cc
COMBUSTIBLE	Gasolina
TRANSMISION	Manual
AÑO	1980-1985
MEDIDAS	



X 10 UND.

H2-1101

NOMBRE	BUJE
LADO	MUELLE TRASERO (ESTRIADO)
LINEA	LJ80
MOTOR	797cc
COMBUSTIBLE	Gasolina
TRANSMISION	Manual
AÑO	1980-1985
MEDIDAS	Ø INT: 15mm - Ø EXT: 40mm - Long: 33mm



X 10 UND.

H2-1102

NOMBRE	BUJE
LADO	BALANCIN (DELGADO)
LINEA	LJ80
MOTOR	797cc
COMBUSTIBLE	Gasolina
TRANSMISION	Manual
AÑO	1980-1985
MEDIDAS	Ø INT: 12mm - Ø EXT: 29mm - Long: 31mm



H4-1104

NOMBRE	TOPE
LADO	HOUSING
LINEA	LJ80
MOTOR	797cc
COMBUSTIBLE	Gasolina
TRANSMISION	Manual
AÑO	1980-1985
MEDIDAS	



H7-1105

NOMBRE	FUELLE
LADO	DEPURADOR
LINEA	LJ80
MOTOR	797cc
COMBUSTIBLE	Gasolina
TRANSMISION	Manual
AÑO	1980-1985
MEDIDAS	Ø PEQ: 50mm - Ø GRA: 102mm - Long: 106mm



SUZUKI

CONSULTA - COTIZA - COMPRA
www.HCcauchos.com
+57 322 434 9590

SAMURAI

HBM-1101

NOMBRE	BALANCIN
LADO	MUELLE CORTO (BUJE)
LINEA	SAMURAI
MOTOR	1.3
COMBUSTIBLE	Gasolina
TRANSMISION	Manual
AÑO	1990-2000
MEDIDAS	

HBMS-1101

NOMBRE	BALANCIN
LADO	MUELLE CORTO (SIN BUJE)
LINEA	SAMURAI
MOTOR	1.3
COMBUSTIBLE	Gasolina
TRANSMISION	Manual
AÑO	1990-2000
MEDIDAS	



SJ410

H1-1106 1161063221

NOMBRE	SOPORTE MOTOR
LADO	
LINEA	SJ410
MOTOR	1.0
COMBUSTIBLE	Gasolina
TRANSMISION	Manual
AÑO	1982-1985
MEDIDAS	



H1-1107 2961080000

NOMBRE	SOPORTE CAJA
LADO	AUXILIAR
LINEA	SJ410
MOTOR	1.0
COMBUSTIBLE	Gasolina
TRANSMISION	Manual
AÑO	1982-1985
MEDIDAS	



H1-1109 1171080010

NOMBRE	SOPORTE CAJA
LADO	PRINCIPAL
LINEA	SJ410
MOTOR	1.0
COMBUSTIBLE	Gasolina
TRANSMISION	Manual
AÑO	1982-1985
MEDIDAS	



X 10 UND.

H1-1110

NOMBRE	SOPORTE EXOSTO
LADO	
LINEA	SJ410
MOTOR	1.0
COMBUSTIBLE	Gasolina
TRANSMISION	Manual
AÑO	1982-1985
MEDIDAS	



X 10 UND.

H2-1101

NOMBRE	BUJE
LADO	MUELLE TRASERO (ESTRIADO)
LINEA	SJ410
MOTOR	1.0
COMBUSTIBLE	Gasolina
TRANSMISION	Manual
AÑO	1982-1985
MEDIDAS	Ø INT: 15mm - Ø EXT: 40mm - Long: 33mm



X 10 UND.

H2-1102

NOMBRE	BUJE
LADO	BALANCIN (DELGADO)
LINEA	SJ410
MOTOR	1.0
COMBUSTIBLE	Gasolina
TRANSMISION	Manual
AÑO	1982-1985
MEDIDAS	Ø INT: 12mm - Ø EXT: 29mm - Long: 31mm



X 10 UND.

H3-1101

NOMBRE	ESTABILIZADORA
LADO	TRASERA
LINEA	SJ410
MOTOR	1.0
COMBUSTIBLE	Gasolina
TRANSMISION	Manual
AÑO	1982-1985
MEDIDAS	Ø INT: 22mm - Ø EXT: 34mm - Long: 44mm



H4-1101

NOMBRE	TOPE CHASIS
LADO	DELANTERO
LINEA	SJ410
MOTOR	1.0
COMBUSTIBLE	Gasolina
TRANSMISION	Manual
AÑO	1982-1985
MEDIDAS	



SUZUKI

SJ410

H7-1104

NOMBRE	FUELLE
LADO	DEPURADOR (ACOPLE)
LINEA	SJ410
MOTOR	1.0
COMBUSTIBLE	Gasolina
TRANSMISION	Manual
AÑO	1982-1985
MEDIDAS	Ø PEQ: 53mm - Ø GRA: 63mm - Long: 140mm



SJ413

H1-1107 **2961080000**

NOMBRE	SOPORTE CAJA
LADO	AUXILIAR
LINEA	SJ413
MOTOR	1.3
COMBUSTIBLE	Gasolina
TRANSMISION	Manual
AÑO	1983-1990
MEDIDAS	



H1-1109 **1171080010**

NOMBRE	SOPORTE CAJA
LADO	PRINCIPAL
LINEA	SJ413
MOTOR	1.3
COMBUSTIBLE	Gasolina
TRANSMISION	Manual
AÑO	1983-1990
MEDIDAS	



SWIFT

HNJ1-1101 **11610-58MA0**

NOMBRE	SOPORTE MOTOR
LADO	DERECHO
LINEA	SWIFT
MOTOR	1.2
COMBUSTIBLE	Gasolina
TRANSMISION	Manual
AÑO	2013-2017
MEDIDAS	



HNJ1-1102 **11620-58MC0**

NOMBRE	SOPORTE MOTOR
LADO	IZQUIERDO (CAJA)
LINEA	SWIFT
MOTOR	1.2
COMBUSTIBLE	Gasolina
TRANSMISION	Manual
AÑO	2013-2017
MEDIDAS	



HNJ1-1103 **11710-58MB0**

NOMBRE	SOPORTE MOTOR
LADO	TRASERO
LINEA	SWIFT
MOTOR	1.2
COMBUSTIBLE	Gasolina
TRANSMISION	Manual
AÑO	2013-2017
MEDIDAS	



HNJ1-1113 **41910-60E00**

NOMBRE	SOPORTE AMORTIGUADOR
LADO	TRASERO
LINEA	SWIFT
MOTOR	1.5
COMBUSTIBLE	Gasolina
TRANSMISION	Manual
AÑO	1989-2005
MEDIDAS	



CONSULTA - COTIZA - COMPRA
www.HCcauchos.com
+57 322 434 9590

SWIFT

HNJ1-1115	11620-72L00
NOMBRE	SOPORTE MOTOR
LADO	IZQUIERDO (CAJA)
LINEA	SWIFT
MOTOR	1.4
COMBUSTIBLE	Gasolina
TRANSMISION	Manual
AÑO	2013-2016
MEDIDAS	



HNJ1-1117	41710-58M00
NOMBRE	SOPORTE AMORTIGUADOR
LADO	DELANTERO
LINEA	SWIFT
MOTOR	1.2
COMBUSTIBLE	Gasolina
TRANSMISION	Manual
AÑO	2013-2019
MEDIDAS	



SX4

HNJ1-1114	11610-80J00
NOMBRE	SOPORTE MOTOR
LADO	DERECHO
LINEA	SX4
MOTOR	1.6 / 2.0
COMBUSTIBLE	Gasolina
TRANSMISION	Manual
AÑO	2012-2016
MEDIDAS	



HNJ1-1116	11620-79J00
NOMBRE	SOPORTE MOTOR
LADO	IZQUIERDO (CAJA)
LINEA	SX4
MOTOR	1.6 / 2.0
COMBUSTIBLE	Gasolina
TRANSMISION	Manual
AÑO	2012-2016
MEDIDAS	



SUZUKI

VITARA

HNJ1-1108	11610-78K11
NOMBRE	SOPORTE MOTOR
LADO	IZQUIERDO / DERECHO
LINEA	VITARA
MOTOR	2.4
COMBUSTIBLE	Gasolina
TRANSMISION	Manual / Automática
AÑO	2013-2017
MEDIDAS	



HNJ1-1110	41810-60A01
NOMBRE	SOPORTE AMORTIGUADOR
LADO	DELANTERO
LINEA	VITARA
MOTOR	1.6
COMBUSTIBLE	Gasolina
TRANSMISION	Manual
AÑO	2015-2019
MEDIDAS	



HNJ1-1104	11610-61M01
NOMBRE	SOPORTE MOTOR
LADO	DERECHO
LINEA	VITARA (LIVE)
MOTOR	1.6
COMBUSTIBLE	Gasolina
TRANSMISION	Manual / Automática
AÑO	2015-2019
MEDIDAS	



HNJ1-1105	11620-61M00
NOMBRE	SOPORTE MOTOR
LADO	IZQUIERDO (CAJA)
LINEA	VITARA (LIVE)
MOTOR	1.6
COMBUSTIBLE	Gasolina
TRANSMISION	Manual / Automática
AÑO	2015-2019
MEDIDAS	



VITARA / GRAND VITARA

HNJ1-1106 | **11910-61M01**

NOMBRE	SOPORTE MOTOR
LADO	TRASERO
LINEA	VITARA (LIVE)
MOTOR	1.6
COMBUSTIBLE	Gasolina
TRANSMISION	Manual / Automática
AÑO	2015-2019
MEDIDAS	



HNJ1-1107 | **11610-65J00**

NOMBRE	SOPORTE MOTOR
LADO	IZQUIERDO / DERECHO
LINEA	GRAND VITARA
MOTOR	2.0 / 2.7
COMBUSTIBLE	Gasolina
TRANSMISION	Manual
AÑO	2000-2013
MEDIDAS	



HNJ1-1109 | **11710-65J00**

NOMBRE	SOPORTE CAJA
LADO	
LINEA	GRAND VITARA
MOTOR	2.7
COMBUSTIBLE	Gasolina
TRANSMISION	Manual
AÑO	2000-2013
MEDIDAS	



HNJ1-1111 | **41810-65DB0**

NOMBRE	SOPORTE AMORTIGUADOR
LADO	DELANTERO
LINEA	GRAND VITARA
MOTOR	2.0 / 2.7
COMBUSTIBLE	Gasolina
TRANSMISION	Manual
AÑO	2000-2013
MEDIDAS	



HNJ1-1112 | **41810-65J00**

NOMBRE	SOPORTE AMORTIGUADOR
LADO	DELANTERO
LINEA	GRAND VITARA SZ
MOTOR	2.0 / 2.7
COMBUSTIBLE	Gasolina
TRANSMISION	Manual
AÑO	2008-2018
MEDIDAS	



SUZUKI

VARIOS MODELOS

X 10 UND.

H4-1102

NOMBRE	TOPE CAPOT
LADO	EXTERIOR
LINEA	VARIOS MODELOS
MOTOR	
COMBUSTIBLE	
TRANSMISION	
AÑO	
MEDIDAS	



H7-1102

NOMBRE	FUELLE
LADO	CAJA AUXILIAR (BAJO / DOBLE)
LINEA	VARIOS MODELOS
MOTOR	
COMBUSTIBLE	
TRANSMISION	
AÑO	
MEDIDAS	Ø PEQ: 11mm - Ø GRA: 40mm - Long: 42mm



H10-1101

NOMBRE	TAPA ACEITE
LADO	EMBLEMA
LINEA	VARIOS MODELOS
MOTOR	
COMBUSTIBLE	
TRANSMISION	
AÑO	
MEDIDAS	



VEHÍCULOS LIVIANOS

TOYOTA



4RUNNER

HNJ1-1216 | **12361-31080**

NOMBRE	SOPORTE MOTOR
LADO	IZQUIERDO / DERECHO
LINEA	4RUNNER
MOTOR	4.0
COMBUSTIBLE	Gasolina
TRANSMISION	Manual / Automática (4X4)
AÑO	2003-2009
MEDIDAS	



HNJ1-1235 | **48609-60100**

NOMBRE	SOPORTE AMORTIGUADOR
LADO	DELANTERO
LINEA	4RUNNER
MOTOR	2.7 / 3.0 / 3.4 / 4.0
COMBUSTIBLE	Gasolina / Diesel
TRANSMISION	Manual / Automática (4X4)
AÑO	2003-2009
MEDIDAS	



H2-1221 | **90903-89012**

NOMBRE	BUJE
LADO	AMORTIGUADOR
LINEA	4RUNNER
MOTOR	2.7 / 3.0 / 3.4 / 4.0
COMBUSTIBLE	Gasolina / Diesel
TRANSMISION	Manual / Automática (4X4)
AÑO	1996-2002
MEDIDAS	Ø INT: 14mm - Ø EXT: 40mm - Long: 42mm



H2-1226 | **48714-35070**

NOMBRE	BUJE
LADO	SUSPENSIÓN TRASERA (TEMPLETE LONGITUDINAL)
LINEA	4RUNNER
MOTOR	2.7 / 3.0 / 3.4 / 4.0
COMBUSTIBLE	Gasolina / Diesel
TRANSMISION	Manual / Automática (4X4)
AÑO	2004-2010
MEDIDAS	Ø INT: 14,5mm - Ø EXT: 50mm - Long: 61mm



HNJ2-1201 | **48655-60030**

NOMBRE	BUJE
LADO	TIJERA DELANTERA (GRANDE)
LINEA	4RUNNER
MOTOR	2.7 / 3.0 / 3.4 / 4.0
COMBUSTIBLE	Gasolina / Diesel
TRANSMISION	Manual / Automática (4X4)
AÑO	2003-2009
MEDIDAS	



HNJ2-1202 | **48655-60050**

NOMBRE	BUJE
LADO	TIJERA DELANTERA (GRANDE)
LINEA	4RUNNER
MOTOR	2.7 / 3.0 / 3.4 / 4.0
COMBUSTIBLE	Gasolina / Diesel
TRANSMISION	Manual / Automática (4X4)
AÑO	2010-2021
MEDIDAS	



HNJ2-1205 | **48654-60030**

NOMBRE	BUJE
LADO	TIJERA DELANTERA (PEQUEÑO)
LINEA	4RUNNER
MOTOR	2.7 / 3.0 / 3.4 / 4.0
COMBUSTIBLE	Gasolina / Diesel
TRANSMISION	Manual / Automática (4X4)
AÑO	2003-2009
MEDIDAS	



HNJ2-1206 | **48654-60050**

NOMBRE	BUJE
LADO	TIJERA DELANTERA (PEQUEÑO)
LINEA	4RUNNER
MOTOR	2.7 / 3.0 / 3.4 / 4.0
COMBUSTIBLE	Gasolina / Diesel
TRANSMISION	Manual / Automática (4X4)
AÑO	2010-2021
MEDIDAS	



HNJ2-1211 | **48632-0K040**

NOMBRE	BUJE
LADO	TIJERA DELANTERA SUPERIOR
LINEA	4RUNNER
MOTOR	2.7 / 3.0 / 3.4 / 4.0
COMBUSTIBLE	Gasolina / Diesel
TRANSMISION	Manual / Automática (4X4)
AÑO	2003-2009
MEDIDAS	



X 10 UND.

H3-1206 | **45517-35010**

NOMBRE	ESTABILIZADORA
LADO	CAJA DIRECCIÓN
LINEA	4RUNNER
MOTOR	2.7 / 3.4
COMBUSTIBLE	Gasolina / Diesel
TRANSMISION	Manual / Automática (4X4)
AÑO	1996-2002
MEDIDAS	Ø INT: 55mm - Ø EXT: mm X mm - Long: mm



H3-1206K | **45517-35010 / 45522-35020/40**

NOMBRE	ESTABILIZADORA
LADO	CAJA DIRECCIÓN (KIT)
LINEA	4RUNNER
MOTOR	2.7 / 3.4
COMBUSTIBLE	Gasolina / Diesel
TRANSMISION	Manual / Automática (4X4)
AÑO	1996-2002
MEDIDAS	Ø INT: 55mm - Ø EXT: mm X mm - Long: mm



H4-1215 | **48306-60180**

NOMBRE	TOPE CHASIS
LADO	TRASERO
LINEA	4RUNNER
MOTOR	2.7 / 3.0 / 3.4 / 4.0
COMBUSTIBLE	Gasolina / Diesel
TRANSMISION	Manual / Automática (4X4)
AÑO	1989-2010
MEDIDAS	



CONSULTA - COTIZA - COMPRA
www.HCcauchos.com
+57 322 434 9590

4RUNNER

H7-1202

NOMBRE	FUELLE
LADO	DIRECCIÓN
LINEA	4RUNNER
MOTOR	2.7 / 3.0 / 3.4 / 4.0
COMBUSTIBLE	Gasolina / Diesel
TRANSMISION	Manual / Automática (4X4)
AÑO	1989-2010
MEDIDAS	Ø PEQ: 27mm - Ø GRA: 57mm - Long: 172mm



HM-1205

NOMBRE	MANGUERA
LADO	PURIFICADOR (PASO AIRE)
LINEA	4RUNNER
MOTOR	2.7 / 3.0 / 3.4 / 4.0
COMBUSTIBLE	Gasolina / Diesel
TRANSMISION	Manual / Automática (4X4)
AÑO	1989-2010
MEDIDAS	



HBM-1204

NOMBRE	BALANCIN
LADO	TRASERO (BUJE CAUCHO) (CORTO / LARGO)
LINEA	4RUNNER
MOTOR	2.7 / 3.0 / 3.4 / 4.0
COMBUSTIBLE	Gasolina / Diesel
TRANSMISION	Manual / Automática (4X4)
AÑO	1989-1992
MEDIDAS	



HBMS-1204

NOMBRE	BALANCIN
LADO	TRASERO (SIN BUJE)
LINEA	4RUNNER
MOTOR	2.7 / 3.0 / 3.4 / 4.0
COMBUSTIBLE	Gasolina / Diesel
TRANSMISION	Manual / Automática (4X4)
AÑO	1989-1992
MEDIDAS	



TOYOTA

BURBUJA

H1-1207 12361-17011

NOMBRE	SOPORTE MOTOR
LADO	IZQUIERDO / DERECHO
LINEA	BURBUJA
MOTOR	3.0 / 4.0 / 4.2 / 4.5
COMBUSTIBLE	Gasolina / Diesel
TRANSMISION	Manual
AÑO	1984-1992
MEDIDAS	



H2-1218

NOMBRE	BUJE
LADO	TENSOR
LINEA	BURBUJA
MOTOR	3.0 / 4.0 / 4.2 / 4.5
COMBUSTIBLE	Gasolina / Diesel
TRANSMISION	Manual
AÑO	1984-1992
MEDIDAS	Ø INT: 16mm - Ø EXT: 60mm - Long: 51mm

X 10 UND.



H2-1224

NOMBRE	BUJE
LADO	TEMPLETE DELANTERO (PEQUEÑO)
LINEA	BURBUJA
MOTOR	3.0 / 4.0 / 4.2 / 4.5
COMBUSTIBLE	Gasolina / Diesel
TRANSMISION	Manual
AÑO	1984-1992
MEDIDAS	Ø INT: 18mm - Ø EXT: 54mm - Long: 61mm



H11-1203

NOMBRE	GUARDAPOLVO
LADO	CILINDRO FRENO
LINEA	BURBUJA
MOTOR	3.0 / 4.0 / 4.2 / 4.5
COMBUSTIBLE	Gasolina / Diesel
TRANSMISION	Manual
AÑO	1984-1992
MEDIDAS	Ø PEQ: 11mm - Ø GRA: 33mm - Long: 22mm



COROLLA

HNJ1-1201 | **12305-0D080**

NOMBRE	SOPORTE MOTOR
LADO	DERECHO
LINEA	COROLLA
MOTOR	1.8
COMBUSTIBLE	Gasolina
TRANSMISION	Manual
AÑO	2003-2008
MEDIDAS	



HNJ1-1202 | **12361-0D030**

NOMBRE	SOPORTE MOTOR
LADO	DELANTERO
LINEA	COROLLA
MOTOR	1.8
COMBUSTIBLE	Gasolina
TRANSMISION	Manual
AÑO	2003-2008
MEDIDAS	



HNJ1-1203 | **12372-0D050**

NOMBRE	SOPORTE MOTOR
LADO	IZQUIERDO (CAJA)
LINEA	COROLLA
MOTOR	1.8
COMBUSTIBLE	Gasolina
TRANSMISION	Manual
AÑO	2003-2008
MEDIDAS	



HNJ1-1204 | **12371-22140**

NOMBRE	SOPORTE MOTOR
LADO	TRASERO
LINEA	COROLLA
MOTOR	1.8
COMBUSTIBLE	Gasolina
TRANSMISION	Manual
AÑO	2003-2008
MEDIDAS	



HNJ1-1205 | **12305-22380**

NOMBRE	SOPORTE MOTOR
LADO	DERECHO
LINEA	COROLLA
MOTOR	1.8
COMBUSTIBLE	Gasolina
TRANSMISION	Manual
AÑO	2009-2011
MEDIDAS	



HNJ1-1206 | **12361-21100**

NOMBRE	SOPORTE MOTOR
LADO	DELANTERO
LINEA	COROLLA
MOTOR	1.8
COMBUSTIBLE	Gasolina
TRANSMISION	Manual
AÑO	2009-2011
MEDIDAS	



HNJ1-1207 | **12371-0T040**

NOMBRE	SOPORTE MOTOR
LADO	TRASERO
LINEA	COROLLA
MOTOR	1.8
COMBUSTIBLE	Gasolina
TRANSMISION	Manual
AÑO	2009-2011
MEDIDAS	



HNJ1-1208 | **12372-0T060**

NOMBRE	SOPORTE MOTOR
LADO	IZQUIERDO
LINEA	COROLLA
MOTOR	1.8
COMBUSTIBLE	Gasolina
TRANSMISION	Manual
AÑO	2009-2011
MEDIDAS	



HNJ1-1209 | **12305-0T051**

NOMBRE	SOPORTE MOTOR
LADO	DERECHO
LINEA	COROLLA
MOTOR	1.8
COMBUSTIBLE	Gasolina
TRANSMISION	Manual
AÑO	2012-2019
MEDIDAS	



HNJ1-1210 | **12361-0T060**

NOMBRE	SOPORTE MOTOR
LADO	DELANTERO
LINEA	COROLLA
MOTOR	1.8
COMBUSTIBLE	Gasolina
TRANSMISION	Manual
AÑO	2012-2019
MEDIDAS	



HNJ1-1211 | **12371-0T260**

NOMBRE	SOPORTE MOTOR
LADO	TRASERO
LINEA	COROLLA
MOTOR	1.8
COMBUSTIBLE	Gasolina
TRANSMISION	Manual
AÑO	2012-2019
MEDIDAS	



HNJ1-1220 | **48609-12530**

NOMBRE	SOPORTE AMORTIGUADOR
LADO	DELANTERO IZQUIERDO / DERECHO
LINEA	COROLLA
MOTOR	1.8
COMBUSTIBLE	Gasolina
TRANSMISION	Manual
AÑO	2009-2014
MEDIDAS	



CONSULTA - COTIZA - COMPRA
www.HCcauchos.com
+57 322 434 9590

COROLLA

HNJ1-1225 | **48609-12440**

NOMBRE	SOPORTE AMORTIGUADOR
LADO	DELANTERO
LINEA	COROLLA
MOTOR	1.8
COMBUSTIBLE	Gasolina
TRANSMISION	Manual
AÑO	2003-2008
MEDIDAS	



HNJ1-1226 | **48609-12210**

NOMBRE	SOPORTE AMORTIGUADOR
LADO	DELANTERO
LINEA	COROLLA
MOTOR	1.6
COMBUSTIBLE	Gasolina
TRANSMISION	Manual
AÑO	1993-2002
MEDIDAS	



HNJ1-1228 | **48071-12030**

NOMBRE	SOPORTE AMORTIGUADOR
LADO	TRASERO
LINEA	COROLLA
MOTOR	1.6
COMBUSTIBLE	Gasolina
TRANSMISION	Manual
AÑO	1988-1992
MEDIDAS	



HNJ1-1230 | **12361-15170**

NOMBRE	SOPORTE MOTOR
LADO	DELANTERO
LINEA	COROLLA
MOTOR	1.6
COMBUSTIBLE	Gasolina
TRANSMISION	Manual
AÑO	1993-2002
MEDIDAS	



HNJ1-1231 | **12305-15040**

NOMBRE	SOPORTE MOTOR
LADO	DERECHO
LINEA	COROLLA
MOTOR	1.6
COMBUSTIBLE	Gasolina
TRANSMISION	Manual
AÑO	1993-2002
MEDIDAS	



HNJ1-1232 | **12305-0T020**

NOMBRE	SOPORTE MOTOR
LADO	DERECHO
LINEA	COROLLA
MOTOR	1.8
COMBUSTIBLE	Gasolina
TRANSMISION	Manual
AÑO	2015-2019
MEDIDAS	



HNJ1-1233 | **12372-15200**

NOMBRE	SOPORTE MOTOR
LADO	IZQUIERDO (CAJA)
LINEA	COROLLA
MOTOR	1.6
COMBUSTIBLE	Gasolina
TRANSMISION	Manual
AÑO	1993-2002
MEDIDAS	



HNJ1-1234 | **12371-15241**

NOMBRE	SOPORTE MOTOR
LADO	TRASERO
LINEA	COROLLA
MOTOR	1.6
COMBUSTIBLE	Gasolina
TRANSMISION	Manual
AÑO	1993-2002
MEDIDAS	



HNJ1-1243 | **12372-37180**

NOMBRE	SOPORTE MOTOR
LADO	IZQUIERDO (CAJA)
LINEA	COROLLA
MOTOR	1.8
COMBUSTIBLE	Gasolina
TRANSMISION	Manual
AÑO	2012-2016
MEDIDAS	



HNJ2-1203 | **48655-12170**

NOMBRE	BUJE
LADO	TIJERA DELANTERA (GRANDE)
LINEA	COROLLA
MOTOR	1.8
COMBUSTIBLE	Gasolina
TRANSMISION	Manual
AÑO	2003-2014
MEDIDAS	



HNJ2-1207 | **48654-12170**

NOMBRE	BUJE
LADO	TIJERA DELANTERA (PEQUEÑO)
LINEA	COROLLA
MOTOR	1.8
COMBUSTIBLE	Gasolina
TRANSMISION	Manual
AÑO	2003-2014
MEDIDAS	



H11-1208

NOMBRE	GUARDAPOLVO
LADO	EJE (LADO CAJA) (TRICETA)
LINEA	COROLLA
MOTOR	1.6
COMBUSTIBLE	Gasolina
TRANSMISION	Manual
AÑO	1993-2002
MEDIDAS	Ø PEQ: 29mm - Ø GRA: 96mm - Long: 115mm



TOYOTA

COROLLA

GRASA + AMARRES

H11-1208K

NOMBRE	GUARDAPOLVO
LADO	EJE (LADO CAJA) (TRICETA)
LINEA	COROLLA
MOTOR	1.6
COMBUSTIBLE	Gasolina
TRANSMISION	Manual
AÑO	1993-2002
MEDIDAS	Ø PEQ: 29mm - Ø GRA: 96mm - Long: 115mm



GRASA + AMARRES

H11-1209K

NOMBRE	GUARDAPOLVO
LADO	EJE (LADO RUEDA)
LINEA	COROLLA
MOTOR	1.6
COMBUSTIBLE	Gasolina
TRANSMISION	Manual
AÑO	1993-2002
MEDIDAS	Ø PEQ: 25mm - Ø GRA: 80mm - Long: 93mm



H11-1209

NOMBRE	GUARDAPOLVO
LADO	EJE (LADO RUEDA)
LINEA	COROLLA
MOTOR	1.6
COMBUSTIBLE	Gasolina
TRANSMISION	Manual
AÑO	1993-2002
MEDIDAS	Ø PEQ: 25mm - Ø GRA: 80mm - Long: 93mm



FJ CRUISER

HNJ1-1216 12361-31080

NOMBRE	SOPORTE MOTOR
LADO	IZQUIERDO / DERECHO
LINEA	FJ CRUISER
MOTOR	4.0
COMBUSTIBLE	Gasolina
TRANSMISION	Automática
AÑO	2007-2022
MEDIDAS	



HNJ1-1235 48609-60100

NOMBRE	SOPORTE AMORTIGUADOR
LADO	DELANTERO
LINEA	FJ CRUISER
MOTOR	4.0
COMBUSTIBLE	Gasolina
TRANSMISION	Automática
AÑO	2007-2022
MEDIDAS	



HNJ2-1201 48655-60030

NOMBRE	BUJE
LADO	TIJERA DELANTERA (GRANDE)
LINEA	FJ CRUISER
MOTOR	4.0
COMBUSTIBLE	Gasolina
TRANSMISION	Automática
AÑO	2007-2022
MEDIDAS	



HNJ2-1205 48654-60030

NOMBRE	BUJE
LADO	TIJERA DELANTERA (PEQUEÑO)
LINEA	FJ CRUISER
MOTOR	4.0
COMBUSTIBLE	Gasolina
TRANSMISION	Automática
AÑO	2007-2022
MEDIDAS	



HNJ2-1211 48632-0K040

NOMBRE	BUJE
LADO	TIJERA DELANTERA SUPERIOR
LINEA	FJ CRUISER
MOTOR	4.0
COMBUSTIBLE	Gasolina
TRANSMISION	Automática
AÑO	2007-2022
MEDIDAS	



FORTUNER

H1-1220 | **12361-30080**



NOMBRE	SOPORTE MOTOR
LADO	
LINEA	FORTUNER
MOTOR	3.0
COMBUSTIBLE	Diesel
TRANSMISION	Manual / Automática (4X4)
AÑO	2007-2010
MEDIDAS	

H1-1227



NOMBRE	SOPORTE MOTOR
LADO	
LINEA	FORTUNER
MOTOR	2.5 / 2.7
COMBUSTIBLE	Gasolina
TRANSMISION	Manual / Automática (4X4)
AÑO	2006-2016
MEDIDAS	

H1-1232 | **12361-31090**



NOMBRE	SOPORTE MOTOR
LADO	
LINEA	FORTUNER
MOTOR	2.7
COMBUSTIBLE	Gasolina / Diesel
TRANSMISION	Manual / Automática (4X2) / (4X4)
AÑO	2007-2016
MEDIDAS	

H1-1233 | **12371-0L080**



NOMBRE	SOPORTE CAJA
LADO	
LINEA	FORTUNER
MOTOR	2.7
COMBUSTIBLE	Gasolina / Diesel
TRANSMISION	Manual / Automática (4X2) / (4X4)
AÑO	2007-2016
MEDIDAS	

HNJ1-1221 | **48609-0K010**



NOMBRE	SOPORTE AMORTIGUADOR
LADO	DELANTERO IZQUIERDO / DERECHO
LINEA	FORTUNER
MOTOR	2.7 / 2.8 / 3.0
COMBUSTIBLE	Gasolina / Diesel
TRANSMISION	Manual / Automática (4X2)
AÑO	2006-2016
MEDIDAS	

HNJ1-1222 | **48609-0K040**



NOMBRE	SOPORTE AMORTIGUADOR
LADO	DELANTERO IZQUIERDO / DERECHO
LINEA	FORTUNER
MOTOR	2.7 / 2.8 / 3.0
COMBUSTIBLE	Gasolina / Diesel
TRANSMISION	Manual / Automática (4X4)
AÑO	2006-2016
MEDIDAS	

H2-1219 | **48632-0K040**



NOMBRE	BUJE
LADO	TIJERA SUPERIOR DELANTERA
LINEA	FORTUNER
MOTOR	2.7
COMBUSTIBLE	Gasolina / Diesel
TRANSMISION	Manual / Automática (4X2) / (4X4)
AÑO	2017
MEDIDAS	Ø INT: 14mm - Ø EXT: 47mm - Long: 64mm

H2-1220 | **48655-0K040**



NOMBRE	BUJE
LADO	TIJERA INFERIOR DELANTERA (GRANDE)
LINEA	FORTUNER
MOTOR	2.7 / 2.8 / 3.0
COMBUSTIBLE	Gasolina / Diesel
TRANSMISION	Manual / Automática (4X2) / (4X4)
AÑO	2006-2015
MEDIDAS	Ø INT: 14mm - Ø EXT: 56mm - Long: 90mm

HNJ2-1211 | **48632-0K040**



NOMBRE	BUJE
LADO	TIJERA DELANTERA SUPERIOR
LINEA	FORTUNER
MOTOR	2.7 / 2.8 / 3.0
COMBUSTIBLE	Gasolina / Diesel
TRANSMISION	Manual / Automática (4X2) / (4X4)
AÑO	2006-2015
MEDIDAS	

HNJ2-1213 | **48654-0K040**



NOMBRE	BUJE
LADO	TIJERA DELANTERA INFERIOR (PEQUEÑO)
LINEA	FORTUNER
MOTOR	2.7 / 2.8 / 3.0
COMBUSTIBLE	Gasolina / Diesel
TRANSMISION	Manual / Automática (4X2) / (4X4)
AÑO	2006-2015
MEDIDAS	

X 10 UND.

H3-1205 | **48815-0K040**



NOMBRE	ESTABILIZADORA
LADO	DELANTERA
LINEA	FORTUNER
MOTOR	2.7 / 2.8 / 3.0
COMBUSTIBLE	Gasolina / Diesel
TRANSMISION	Manual / Automática (4X2) / (4X4)
AÑO	2006-2015
MEDIDAS	Ø INT: 28mm - Ø EXT: 39mm X 52mm - Long: 49mm

X 10 UND.

H3-1207 | **48815-0K04D**



NOMBRE	ESTABILIZADORA
LADO	DELANTERA
LINEA	PRADO (TX / TXL)
MOTOR	2.7 / 3.0 / 4.0
COMBUSTIBLE	Gasolina / Diesel
TRANSMISION	Automática (4X4)
AÑO	2007-Adelante
MEDIDAS	Ø INT: 30mm - Ø EXT: 39mm - Long: 48mm

TOYOTA

FORTUNER

X 10 UND.

H3-1208 | **48815-0K090**

NOMBRE	ESTABILIZADORA
LADO	DELANTERA
LINEA	FORTUNER
MOTOR	2.4 / 2.7 / 2.8
COMBUSTIBLE	Gasolina / Diesel
TRANSMISION	Manual / Automática (4X4)
AÑO	2016-Adelante
MEDIDAS	Ø INT: 32mm - Ø EXT: 47mm - Long: 53mm



HI-1213 | **12371-65120**

NOMBRE	SOPORTE CAJA
LADO	
LINEA	HILUX
MOTOR	2.4
COMBUSTIBLE	Gasolina
TRANSMISION	Automática (4X2)
AÑO	1989-1995
MEDIDAS	



HI-1221

NOMBRE	SOPORTE EXOSTO
LADO	TOYOTA
LINEA	HILUX
MOTOR	2.4 / 2.7 / 2.8
COMBUSTIBLE	Gasolina / Diesel
TRANSMISION	Manual / Automática (4X2) / (4X4)
AÑO	2005-Adelante
MEDIDAS	



HI-1233 | **12371-0L080**

NOMBRE	SOPORTE CAJA
LADO	
LINEA	HILUX
MOTOR	2.4 / 2.7
COMBUSTIBLE	Gasolina
TRANSMISION	Manual (4X4)
AÑO	2000-2015
MEDIDAS	



X 10 UND.

H2-1208 | **9038518013**

NOMBRE	BUJE
LADO	RESORTE (LARGO)
LINEA	HILUX
MOTOR	2.4 / 2.7 / 2.8
COMBUSTIBLE	Gasolina / Diesel
TRANSMISION	Manual / Automática (4X2) / (4X4)
AÑO	2005-Adelante
MEDIDAS	Ø INT: 18mm - Ø EXT: 30mm - Long: 48mm



H2-1215 | **4806135011**

NOMBRE	BUJE
LADO	TIJERA INFERIOR
LINEA	HILUX
MOTOR	2.4 / 2.7 / 2.8
COMBUSTIBLE	Gasolina / Diesel
TRANSMISION	Manual / Automática (4X2) / (4X4)
AÑO	2005-Adelante
MEDIDAS	Ø INT: 16mm - Ø EXT: 45mm - Long: 75mm



HILUX

HI-1219 | **1237154050**

NOMBRE	SOPORTE CAJA
LADO	
LINEA	HILUX
MOTOR	2.4 / 2.7
COMBUSTIBLE	Gasolina
TRANSMISION	Manual (4X4)
AÑO	2000-2005
MEDIDAS	



HI-1232 | **12361-31090**

NOMBRE	SOPORTE MOTOR
LADO	TOYOTA
LINEA	HILUX
MOTOR	2.7
COMBUSTIBLE	Gasolina
TRANSMISION	Manual (4X4)
AÑO	2000-2015
MEDIDAS	



X 10 UND.

H2-1207 | **9038518046**

NOMBRE	BUJE
LADO	RESORTE (CORTO)
LINEA	HILUX
MOTOR	2.4 / 2.7 / 2.8
COMBUSTIBLE	Gasolina / Diesel
TRANSMISION	Manual / Automática (4X2) / (4X4)
AÑO	2005-Adelante
MEDIDAS	Ø INT: 18mm - Ø EXT: 30mm - Long: 37mm



X 10 UND.

H2-1210 | **486774MA22021**

NOMBRE	BUJE
LADO	TEMPLETE (TENSOR)
LINEA	HILUX
MOTOR	2.4 / 2.7 / 2.8
COMBUSTIBLE	Gasolina / Diesel
TRANSMISION	Manual / Automática (4X2) / (4X4)
AÑO	2005-Adelante
MEDIDAS	Ø INT: 22mm - Ø EXT: 45mm - Long: 29mm



H2-1216 | **486774MA22021**

NOMBRE	BUJE
LADO	BARRA TENSORA (KIT)
LINEA	HILUX
MOTOR	2.4 / 2.7 / 2.8
COMBUSTIBLE	Gasolina / Diesel
TRANSMISION	Manual / Automática (4X2) / (4X4)
AÑO	2005-Adelante
MEDIDAS	Ø INT: 22mm - Ø EXT: 45mm - Long: 29mm



TOYOTA

CONSULTA - COTIZA - COMPRA
www.HCcauchos.com
+57 322 434 9590

HILUX

H2-1223 | **4865435010**



NOMBRE	BUJE
LADO	TIJERA INFERIOR DELANTERA
LINEA	HILUX
MOTOR	2.4 / 2.7 / 2.8
COMBUSTIBLE	Gasolina / Diesel
TRANSMISION	Manual / Automática (4X2) / (4X4)
AÑO	2005-Adelante
MEDIDAS	Ø INT: 18mm - Ø EXT: 40mm - Long: 91mm

HNJ2-1211 | **48632-0K040**



NOMBRE	BUJE
LADO	TIJERA DELANTERA SUPERIOR
LINEA	HILUX
MOTOR	2.4 / 2.7 / 2.8
COMBUSTIBLE	Gasolina / Diesel
TRANSMISION	Manual / Automática (4X2) / (4X4)
AÑO	2006-2015
MEDIDAS	

X 10 UND.

H3-1201 | **4881514160**



NOMBRE	ESTABILIZADORA
LADO	CENTRAL
LINEA	HILUX
MOTOR	2.4 / 2.7 / 2.8
COMBUSTIBLE	Gasolina / Diesel
TRANSMISION	Manual / Automática (4X2) / (4X4)
AÑO	2006-2015
MEDIDAS	Ø INT: 22mm - Ø EXT: 33mm X 38mm - Long: 43mm

X 10 UND.

H4-1209



NOMBRE	TOPE
LADO	TIJERA
LINEA	HILUX
MOTOR	2.4 / 2.7 / 2.8
COMBUSTIBLE	Gasolina / Diesel
TRANSMISION	Manual / Automática (4X2) / (4X4)
AÑO	2006-2015
MEDIDAS	

H4-1210



NOMBRE	TOPE CHASIS
LADO	
LINEA	HILUX
MOTOR	2.4 / 2.7 / 2.8
COMBUSTIBLE	Gasolina / Diesel
TRANSMISION	Manual / Automática (4X2) / (4X4)
AÑO	2006-2015
MEDIDAS	

H7-1201



NOMBRE	FUELLE
LADO	DIRECCIÓN
LINEA	HILUX
MOTOR	2.4 / 2.7 / 2.8
COMBUSTIBLE	Gasolina / Diesel
TRANSMISION	Manual / Automática (4X2) / (4X4)
AÑO	2006-2015
MEDIDAS	Ø PEQ: 18mm - Ø GRA: 55mm - Long: 194mm

H11-1204 | **433835021**



NOMBRE	GUARDAPOLVO
LADO	EJE (LADO RUEDA)
LINEA	HILUX
MOTOR	2.4 / 2.7 / 2.8
COMBUSTIBLE	Gasolina / Diesel
TRANSMISION	Manual / Automática (4X2) / (4X4)
AÑO	2006-2015
MEDIDAS	Ø PEQ: 29mm - Ø GRA: 96mm - Long: 108mm

GRASA + AMARRES

H11-1204K | **433835021**



NOMBRE	GUARDAPOLVO
LADO	EJE (LADO RUEDA)
LINEA	HILUX
MOTOR	2.4 / 2.7 / 2.8
COMBUSTIBLE	Gasolina / Diesel
TRANSMISION	Manual / Automática (4X2) / (4X4)
AÑO	2006-2015
MEDIDAS	Ø PEQ: 29mm - Ø GRA: 96mm - Long: 108mm

H11-1205 | **443835011**



NOMBRE	GUARDAPOLVO
LADO	EJE (LADO CAJA)
LINEA	HILUX
MOTOR	2.4 / 2.7 / 2.8
COMBUSTIBLE	Gasolina / Diesel
TRANSMISION	Manual / Automática (4X2) / (4X4)
AÑO	2006-2015
MEDIDAS	Ø PEQ: 27mm - Ø GRA: 88mm - Long: 99mm

GRASA + AMARRES

H11-1205K | **443835011**



NOMBRE	GUARDAPOLVO
LADO	EJE (LADO CAJA)
LINEA	HILUX
MOTOR	2.4 / 2.7 / 2.8
COMBUSTIBLE	Gasolina / Diesel
TRANSMISION	Manual / Automática (4X2) / (4X4)
AÑO	2006-2015
MEDIDAS	Ø PEQ: 27mm - Ø GRA: 88mm - Long: 99mm

H12-1201 | **3723035050**



NOMBRE	CAUCHO
LADO	CARDAN
LINEA	HILUX
MOTOR	2.4 / 2.7 / 2.8
COMBUSTIBLE	Gasolina / Diesel
TRANSMISION	Manual / Automática (4X2) / (4X4)
AÑO	2006-2015
MEDIDAS	

HSC-1202 | **37230-0K040**



NOMBRE	SOPORTE CARDAN
LADO	
LINEA	HILUX
MOTOR	2.4 / 2.7 / 2.8
COMBUSTIBLE	Gasolina / Diesel
TRANSMISION	Manual / Automática (4X2) / (4X4)
AÑO	1993-2008
MEDIDAS	RODAMIENTO 6206-2RS (30m x 62mm x 16mm)

TOYOTA

HILUX

HSC-1203 | **37230-35120**

NOMBRE	SOPORTE CARDAN
LADO	
LINEA	HILUX
MOTOR	2.4 / 2.7 / 2.8
COMBUSTIBLE	Gasolina / Diesel
TRANSMISION	Manual / Automática (4X2) / (4X4)
AÑO	1999-2002
MEDIDAS	RODAMIENTO 6206-2RS (30m x 62mm x 16mm)



HSC-1204 | **37230-35030**

NOMBRE	SOPORTE CARDAN
LADO	
LINEA	HILUX
MOTOR	2.4 / 2.7 / 2.8
COMBUSTIBLE	Gasolina / Diesel
TRANSMISION	Manual / Automática (4X2) / (4X4)
AÑO	1982-1989
MEDIDAS	RODAMIENTO 6006-2RS (30mm x 55mm x 13mm)



HSC-1205 | **37230-35080**

NOMBRE	SOPORTE CARDAN
LADO	
LINEA	HILUX
MOTOR	2.4 / 2.7 / 2.8
COMBUSTIBLE	Gasolina / Diesel
TRANSMISION	Manual / Automática (4X2) / (4X4)
AÑO	2006-2015
MEDIDAS	RODAMIENTO 6206-2RS (30m x 62mm x 16mm)



HM-1201

NOMBRE	MANGUERA
LADO	(PASO AIRE)
LINEA	HILUX
MOTOR	2.4 / 2.7 / 2.8
COMBUSTIBLE	Gasolina / Diesel
TRANSMISION	Manual / Automática (4X2) / (4X4)
AÑO	2006-2015
MEDIDAS	



HM-1206

NOMBRE	MANGUERA
LADO	PURIFICADOR (PASO AIRE)
LINEA	HILUX
MOTOR	2.4 / 2.7 / 2.8 (Inyección)
COMBUSTIBLE	Gasolina / Diesel
TRANSMISION	Manual / Automática (4X2) / (4X4)
AÑO	2006-2015
MEDIDAS	



HBM-1204

NOMBRE	BALANCIN
LADO	TRASERO (BUJE CAUCHO) (CORTO / LARGO)
LINEA	HILUX
MOTOR	2.4 / 2.7 / 2.8
COMBUSTIBLE	Gasolina / Diesel
TRANSMISION	Manual / Automática (4X2) / (4X4)
AÑO	1989-1992
MEDIDAS	



HBMS-1204

NOMBRE	BALANCIN
LADO	TRASERO (SIN BUJE)
LINEA	HILUX
MOTOR	2.4 / 2.7 / 2.8
COMBUSTIBLE	Gasolina / Diesel
TRANSMISION	Manual / Automática (4X2) / (4X4)
AÑO	1989-1992
MEDIDAS	



HBM-1206

NOMBRE	BALANCIN
LADO	TRASERO (BUJE CAUCHO)
LINEA	HILUX
MOTOR	2.4 / 2.7 / 2.8
COMBUSTIBLE	Gasolina / Diesel
TRANSMISION	Manual / Automática (4X2) / (4X4)
AÑO	2006-2015
MEDIDAS	



HBMS-1206

NOMBRE	BALANCIN
LADO	TRASERO (SIN BUJE)
LINEA	HILUX
MOTOR	2.4 / 2.7 / 2.8
COMBUSTIBLE	Gasolina / Diesel
TRANSMISION	Manual / Automática (4X2) / (4X4)
AÑO	2006-2015
MEDIDAS	



HI-1210 | **12361-35090**

NOMBRE	SOPORTE MOTOR
LADO	DERECHO
LINEA	HILUX (HI-RIDER)
MOTOR	2.5 / 2.7
COMBUSTIBLE	Gasolina / Diesel
TRANSMISION	Manual / Automática
AÑO	2004-2015
MEDIDAS	



HI-1230 | **12361-0L020**

NOMBRE	SOPORTE MOTOR
LADO	DELANTERO
LINEA	HILUX (REVO)
MOTOR	2.5 / 2.8
COMBUSTIBLE	Diesel
TRANSMISION	Manual / Automática (4X4)
AÑO	2019-Adelante
MEDIDAS	



HI-1231 | **12371-0L210**

NOMBRE	SOPORTE CAJA
LADO	
LINEA	HILUX (REVO)
MOTOR	2.5 / 2.8
COMBUSTIBLE	Diesel
TRANSMISION	Manual / Automática (4X4)
AÑO	2019-Adelante
MEDIDAS	



CONSULTA - COTIZA - COMPRA
www.HCcauchos.com
+57 322 434 9590

HILUX

H1-1220 | **12361-30080**

NOMBRE	SOPORTE MOTOR
LADO	
LINEA	HILUX (VIGO)
MOTOR	2.8
COMBUSTIBLE	Diesel
TRANSMISION	Manual / Automática (4X4)
AÑO	2006-2016
MEDIDAS	



H1-1224

NOMBRE	SOPORTE CABINA
LADO	TRASERO CENTRAL
LINEA	HILUX (VIGO)
MOTOR	2.7 / 2.8
COMBUSTIBLE	Gasolina / Diesel
TRANSMISION	Manual / Automática (4X2) / (4X4)
AÑO	2006-2016
MEDIDAS	Long: 103mm



H1-1225

NOMBRE	SOPORTE CABINA
LADO	DELANTERO CENTRAL
LINEA	HILUX (VIGO)
MOTOR	2.7 / 2.8
COMBUSTIBLE	Gasolina / Diesel
TRANSMISION	Manual / Automática (4X2) / (4X4)
AÑO	2006-2016
MEDIDAS	Long: 104mm



H1-1226 | **12371-0C111**

NOMBRE	SOPORTE CAJA
LADO	
LINEA	HILUX (VIGO)
MOTOR	2.8
COMBUSTIBLE	Diesel
TRANSMISION	Manual / Automática (4X4)
AÑO	2006-2016
MEDIDAS	



H1-1227

NOMBRE	SOPORTE MOTOR
LADO	
LINEA	HILUX (VIGO)
MOTOR	2.7
COMBUSTIBLE	Gasolina
TRANSMISION	Manual / Automática (4X4)
AÑO	2006-2016
MEDIDAS	



HNJ1-1221 | **48609-0K010**

NOMBRE	SOPORTE AMORTIGUADOR
LADO	DELANTERO IZQUIERDO / DERECHO
LINEA	HILUX (VIGO)
MOTOR	2.7
COMBUSTIBLE	Gasolina
TRANSMISION	Manual / Automática (4X2)
AÑO	2006-2016
MEDIDAS	



HNJ1-1222 | **48609-0K040**

NOMBRE	SOPORTE AMORTIGUADOR
LADO	DELANTERO IZQUIERDO / DERECHO
LINEA	HILUX (VIGO)
MOTOR	2.8
COMBUSTIBLE	Diesel
TRANSMISION	Manual / Automática (4X4)
AÑO	2006-2016
MEDIDAS	



H2-1217

NOMBRE	BUJE
LADO	MUELLE
LINEA	HILUX (VIGO)
MOTOR	2.5 / 2.7 / 3.0 / 4.0
COMBUSTIBLE	Gasolina / Diesel
TRANSMISION	Manual / Automática (4X2)
AÑO	2006-2016
MEDIDAS	Ø INT: 14mm - Ø EXT: 40mm - Long: 71mm



H2-1219 | **486320K040**

NOMBRE	BUJE
LADO	TIJERA SUPERIOR DELANTERA
LINEA	HILUX (VIGO)
MOTOR	2.5 / 2.7 / 3.0 / 4.0
COMBUSTIBLE	Gasolina / Diesel
TRANSMISION	Manual / Automática (4X2) / (4X4)
AÑO	2006-2016
MEDIDAS	Ø INT: 14mm - Ø EXT: 47mm - Long: 64mm



H2-1220 | **48655-0K040**

NOMBRE	BUJE
LADO	TIJERA INFERIOR DELANTERA (GRANDE)
LINEA	HILUX (VIGO)
MOTOR	2.5 / 2.7 / 3.0 / 4.0
COMBUSTIBLE	Gasolina / Diesel
TRANSMISION	Manual / Automática (4X4)
AÑO	2006-2016
MEDIDAS	Ø INT: 14mm - Ø EXT: 56mm - Long: 90mm



H2-1221 | **90903-89012**

NOMBRE	BUJE
LADO	AMORTIGUADOR
LINEA	HILUX (VIGO)
MOTOR	2.5 / 2.7 / 3.0 / 4.0
COMBUSTIBLE	Gasolina / Diesel
TRANSMISION	Manual / Automática (4X4)
AÑO	2006-2016
MEDIDAS	Ø INT: 14mm - Ø EXT: 40mm - Long: 42mm



HNJ2-1213 | **48654-0K040**

NOMBRE	BUJE
LADO	TIJERA DELANTERA INFERIOR (PEQUEÑO)
LINEA	HILUX (VIGO)
MOTOR	2.7 / 2.8
COMBUSTIBLE	Gasolina / Diesel
TRANSMISION	Manual / Automática (4X2) / (4X4)
AÑO	2006-2016
MEDIDAS	



TOYOTA

HILUX

X 10 UND.

H3-1205 | **48815-0K040**

NOMBRE	ESTABILIZADORA
LADO	DELANTERA
LINEA	HILUX (VIGO)
MOTOR	2.5 / 2.7 / 3.0 / 4.0
COMBUSTIBLE	Gasolina / Diesel
TRANSMISION	Manual / Automática (4X2) / (4X4)
AÑO	2006-2016
MEDIDAS	Ø INT: 28mm - Ø EXT: 39mm X 52mm - Long: 49mm



X 10 UND.

H3-1207 | **48815-0K04D**

NOMBRE	ESTABILIZADORA
LADO	DELANTERA
LINEA	HILUX (VIGO)
MOTOR	2.5 / 2.7 / 3.0 / 4.0
COMBUSTIBLE	Gasolina / Diesel
TRANSMISION	Manual / Automática (4X2) / (4X4)
AÑO	2006-2016
MEDIDAS	Ø INT: 30mm - Ø EXT: 39mm - Long: 48mm



X 10 UND.

H3-1208 | **48815-0K090**

NOMBRE	ESTABILIZADORA
LADO	DELANTERA
LINEA	HILUX (REVO)
MOTOR	2.4 / 2.7 / 2.8
COMBUSTIBLE	Gasolina / Diesel
TRANSMISION	Manual / Automática (4X4)
AÑO	2016-Adelante
MEDIDAS	Ø INT: 32mm - Ø EXT: 47mm - Long: 53mm



H4-1213

NOMBRE	TOPE
LADO	MUELLE DELANTERO
LINEA	HILUX (VIGO)
MOTOR	2.7 / 2.8
COMBUSTIBLE	Gasolina / Diesel
TRANSMISION	Manual / Automática (4X2) / (4X4)
AÑO	2006-2016
MEDIDAS	



H4-1214

NOMBRE	TOPE CHASIS
LADO	DELANTERO
LINEA	HILUX (VIGO)
MOTOR	2.7 / 2.8
COMBUSTIBLE	Gasolina / Diesel
TRANSMISION	Manual / Automática (4X2) / (4X4)
AÑO	2006-2016
MEDIDAS	



H11-1206

NOMBRE	GUARDAPOLVO
LADO	EJE (LADO RUEDA)
LINEA	HILUX (VIGO)
MOTOR	2.5 / 2.7 / 3.0 / 4.0
COMBUSTIBLE	Gasolina / Diesel
TRANSMISION	Manual / Automática (4X2) / (4X4)
AÑO	2006-2016
MEDIDAS	Ø PEQ: 33mm - Ø GRA: 106mm - Long: 129mm



GRASA + AMARRES

H11-1206K

NOMBRE	GUARDAPOLVO
LADO	EJE (LADO RUEDA)
LINEA	HILUX (VIGO)
MOTOR	2.5 / 2.7 / 3.0 / 4.0
COMBUSTIBLE	Gasolina / Diesel
TRANSMISION	Manual / Automática (4X2) / (4X4)
AÑO	2006-2016
MEDIDAS	Ø PEQ: 33mm - Ø GRA: 106mm - Long: 129mm



H11-1207

NOMBRE	GUARDAPOLVO
LADO	EJE (LADO CAJA) (TRICETA)
LINEA	HILUX (VIGO)
MOTOR	2.5 / 2.7 / 3.0 / 4.0
COMBUSTIBLE	Gasolina / Diesel
TRANSMISION	Manual / Automática (4X2) / (4X4)
AÑO	2006-2016
MEDIDAS	Ø PEQ: 29mm - Ø GRA: 94mm - Long: 98mm



GRASA + AMARRES

H11-1207K

NOMBRE	GUARDAPOLVO
LADO	EJE (LADO CAJA) (TRICETA)
LINEA	HILUX (VIGO)
MOTOR	2.5 / 2.7 / 3.0 / 4.0
COMBUSTIBLE	Gasolina / Diesel
TRANSMISION	Manual / Automática (4X2) / (4X4)
AÑO	2006-2016
MEDIDAS	Ø PEQ: 29mm - Ø GRA: 94mm - Long: 98mm



HSC-1201 | **37230-0K020**

NOMBRE	SOPORTE CARDAN
LADO	(KIT)
LINEA	HILUX (VIGO)
MOTOR	2.5 / 2.7 / 3.0 / 4.0
COMBUSTIBLE	Gasolina / Diesel
TRANSMISION	Manual / Automática (4X2) / (4X4)
AÑO	2006-2016
MEDIDAS	RODAMIENTO 6006-2RS (30mm x 55mm x 13mm)



HM-1210

NOMBRE	MANGUERA
LADO	PURIFICADOR (PASO AIRE)
LINEA	HILUX (VIGO)
MOTOR	2.7 / 2.8
COMBUSTIBLE	Gasolina / Diesel
TRANSMISION	Manual / Automática (4X2) / (4X4)
AÑO	2006-2016
MEDIDAS	



CONSULTA - COTIZA - COMPRA
www.HCcauchos.com
+57 322 434 9590

LAND CRUISER

H1-1207 | **12361-17011**

NOMBRE	SOPORTE MOTOR
LADO	IZQUIERDO / DERECHO
LINEA	LAND CRUISER
MOTOR	4.5
COMBUSTIBLE	Gasolina
TRANSMISION	Manual
AÑO	1995-1197
MEDIDAS	



H1-1212 | **1236168020**

NOMBRE	SOPORTE MOTOR
LADO	
LINEA	LAND CRUISER
MOTOR	4.5
COMBUSTIBLE	Gasolina
TRANSMISION	Manual
AÑO	1998-2007
MEDIDAS	



H1-1215 | **1237166020**

NOMBRE	SOPORTE CAJA
LADO	
LINEA	LAND CRUISER
MOTOR	4.5
COMBUSTIBLE	Gasolina
TRANSMISION	Manual
AÑO	1998-2007
MEDIDAS	



H1-1222

NOMBRE	SOPORTE CABINA
LADO	
LINEA	LAND CRUISER
MOTOR	4.5
COMBUSTIBLE	Gasolina
TRANSMISION	Manual
AÑO	1998-2007
MEDIDAS	Long: 56mm



H1-1222P

NOMBRE	SOPORTE CABINA
LADO	COMPLEMENTO (PEQUEÑO)
LINEA	LAND CRUISER
MOTOR	4.5
COMBUSTIBLE	Gasolina
TRANSMISION	Manual
AÑO	1998-2007
MEDIDAS	



H1-1222G

NOMBRE	SOPORTE CABINA
LADO	COMPLEMENTO (GRANDE)
LINEA	LAND CRUISER
MOTOR	4.5
COMBUSTIBLE	Gasolina
TRANSMISION	Manual
AÑO	1998-2007
MEDIDAS	



H4-1206

NOMBRE	TOPE CHASIS
LADO	DELANTERO IZQUIERDO
LINEA	LAND CRUISER
MOTOR	4.5
COMBUSTIBLE	Gasolina
TRANSMISION	Manual
AÑO	1998-2007
MEDIDAS	



H4-1207

NOMBRE	TOPE CHASIS
LADO	DELANTERO DERECHO
LINEA	LAND CRUISER
MOTOR	4.5
COMBUSTIBLE	Gasolina
TRANSMISION	Manual
AÑO	1998-2007
MEDIDAS	



H4-1208 | **483066080**

NOMBRE	TOPE CHASIS
LADO	TRASERO
LINEA	LAND CRUISER
MOTOR	4.5
COMBUSTIBLE	Gasolina
TRANSMISION	Manual
AÑO	1998-2007
MEDIDAS	



TOYOTA

PRADO

H1-1210 | **12361-35090**

NOMBRE	SOPORTE MOTOR
LADO	DERECHO
LINEA	PRADO
MOTOR	2.7 / 3.4
COMBUSTIBLE	Gasolina
TRANSMISION	Manual / Automática
AÑO	1996-2009
MEDIDAS	



H1-1211 | **12361-62110**

NOMBRE	SOPORTE MOTOR
LADO	IZQUIERDO
LINEA	PRADO
MOTOR	2.7 / 3.4
COMBUSTIBLE	Gasolina
TRANSMISION	Manual / Automática
AÑO	1996-2009
MEDIDAS	



H1-1212 | **1236168020**

NOMBRE	SOPORTE MOTOR
LADO	
LINEA	PRADO
MOTOR	2.7 / 3.4
COMBUSTIBLE	Gasolina
TRANSMISION	Manual / Automática
AÑO	1996-2009
MEDIDAS	



H1-1216 | **12371-75030**

NOMBRE	SOPORTE CAJA
LADO	
LINEA	PRADO
MOTOR	3.4
COMBUSTIBLE	Gasolina
TRANSMISION	Manual / Automática
AÑO	1996-2009
MEDIDAS	



H1-1217 | **12371-75180**

NOMBRE	SOPORTE CAJA
LADO	
LINEA	PRADO
MOTOR	2.7
COMBUSTIBLE	Gasolina
TRANSMISION	Manual / Automática
AÑO	1996-2009
MEDIDAS	



H1-1221

NOMBRE	SOPORTE EXOSTO
LADO	
LINEA	PRADO
MOTOR	2.7 / 3.4
COMBUSTIBLE	Gasolina
TRANSMISION	Manual / Automática
AÑO	1996-2009
MEDIDAS	



H1-1223

NOMBRE	SOPORTE CAJA
LADO	AUXILIAR
LINEA	PRADO
MOTOR	2.7 / 3.4
COMBUSTIBLE	Gasolina
TRANSMISION	Manual / Automática
AÑO	1996-2009
MEDIDAS	



HNJ1-1216 | **12361-31080**

NOMBRE	SOPORTE MOTOR
LADO	IZQUIERDO / DERECHO
LINEA	PRADO
MOTOR	3.4
COMBUSTIBLE	Gasolina
TRANSMISION	Manual / Automática
AÑO	1996-2009
MEDIDAS	



HNJ1-1223 | **48609-35030**

NOMBRE	SOPORTE AMORTIGUADOR
LADO	DELANTERO IZQUIERDO / DERECHO
LINEA	PRADO
MOTOR	2.7 / 3.4
COMBUSTIBLE	Gasolina
TRANSMISION	Manual / Automática
AÑO	1996-2009
MEDIDAS	



H2-1212

NOMBRE	BUJE
LADO	DIRECCIÓN (GRANDE)
LINEA	PRADO
MOTOR	2.7 / 3.4
COMBUSTIBLE	Gasolina
TRANSMISION	Manual / Automática
AÑO	1996-2009
MEDIDAS	Ø INT: 16mm - Ø EXT: 31mm - Long: 71mm

X 10 UND.



H2-1213

NOMBRE	BUJE
LADO	DIRECCIÓN (PEQUEÑO)
LINEA	PRADO
MOTOR	2.7 / 3.4
COMBUSTIBLE	Gasolina
TRANSMISION	Manual / Automática
AÑO	1996-2009
MEDIDAS	Ø INT: 17mm - Ø EXT: 28mm - Long: 35mm



H2-1214

NOMBRE	BUJE
LADO	AMORTIGUADOR
LINEA	PRADO
MOTOR	2.7 / 3.4
COMBUSTIBLE	Gasolina
TRANSMISION	Manual / Automática
AÑO	1996-2009
MEDIDAS	Ø INT: 9mm - Ø EXT: 38mm - Long: 20mm



CONSULTA - COTIZA - COMPRA
www.HCcauchos.com
+57 322 434 9590

PRADO

H2-1221 | **90903-89012**



NOMBRE	BUJE
LADO	AMORTIGUADOR
LINEA	PRADO
MOTOR	2.7 / 3.4
COMBUSTIBLE	Gasolina
TRANSMISION	Manual / Automática
AÑO	1996-2009
MEDIDAS	Ø INT: 14mm - Ø EXT: 40mm - Long: 42mm

H2-1222



NOMBRE	BUJE
LADO	TEMPLETE TRASERO
LINEA	PRADO
MOTOR	2.7 / 3.4
COMBUSTIBLE	Gasolina
TRANSMISION	Manual / Automática
AÑO	1996-2009
MEDIDAS	Ø INT: 14mm - Ø EXT: 44mm - Long: 60mm

H2-1225



NOMBRE	BUJE
LADO	DIRECCIÓN (KIT) (PEQUEÑO / GRANDE)
LINEA	PRADO
MOTOR	2.7 / 3.4
COMBUSTIBLE	Gasolina
TRANSMISION	Manual / Automática
AÑO	1996-2009
MEDIDAS	Ø INT: 16mm - Ø EXT: 31mm - Long: 71mm + Ø INT: 17mm - Ø EXT: 28mm - Long: 35mm

X 10 UND.

H3-1203 | **4881530060**



NOMBRE	ESTABILIZADORA
LADO	TRASERA
LINEA	PRADO
MOTOR	2.7 / 3.4
COMBUSTIBLE	Gasolina
TRANSMISION	Manual / Automática
AÑO	1996-2009
MEDIDAS	Ø INT: 16mm - Ø EXT: 35mm X 37mm - Long: 41mm

H3-1204 | **48815-35100**



NOMBRE	ESTABILIZADORA
LADO	DELANTERA
LINEA	PRADO
MOTOR	2.7 / 3.4
COMBUSTIBLE	Gasolina
TRANSMISION	Manual / Automática
AÑO	1996-2009
MEDIDAS	

X 10 UND.

H3-1206 | **45517-35010**



NOMBRE	ESTABILIZADORA
LADO	CAJA DIRECCIÓN
LINEA	PRADO
MOTOR	2.7 / 3.4
COMBUSTIBLE	Gasolina
TRANSMISION	Manual / Automática
AÑO	1996-2009
MEDIDAS	Ø INT: 55mm - Ø EXT: mm X mm - Long: mm

X 10 UND.

H3-1206K | **45517-35010 / 45522-35020/40**



NOMBRE	ESTABILIZADORA
LADO	CAJA DIRECCIÓN (KIT)
LINEA	PRADO
MOTOR	2.7 / 3.4
COMBUSTIBLE	Gasolina
TRANSMISION	Manual / Automática
AÑO	1996-2009
MEDIDAS	Ø INT: 55mm - Ø EXT: mm X mm - Long: mm

X 10 UND.

H3-1207 | **48815-0K04D**



NOMBRE	ESTABILIZADORA
LADO	DELANTERA
LINEA	PRADO (TX / TXL)
MOTOR	3.0
COMBUSTIBLE	Diesel
TRANSMISION	Automática
AÑO	2011-Adelante
MEDIDAS	Ø INT: 30mm - Ø EXT: 39mm - Long: 48mm

H4-1210



NOMBRE	TOPE CHASIS
LADO	
LINEA	PRADO
MOTOR	2.7 / 3.4
COMBUSTIBLE	Gasolina
TRANSMISION	Manual / Automática
AÑO	1996-2009
MEDIDAS	

H4-1211



NOMBRE	TOPE CHASIS
LADO	TRASERO IZQUIERDO
LINEA	PRADO
MOTOR	2.7 / 3.4
COMBUSTIBLE	Gasolina
TRANSMISION	Manual / Automática
AÑO	1996-2009
MEDIDAS	

H4-1212



NOMBRE	TOPE CHASIS
LADO	TRASERO DERECHO
LINEA	PRADO
MOTOR	2.7 / 3.4
COMBUSTIBLE	Gasolina
TRANSMISION	Manual / Automática
AÑO	1996-2009
MEDIDAS	

H7-1202



NOMBRE	FUELLE
LADO	DIRECCIÓN
LINEA	PRADO
MOTOR	2.7 / 3.4
COMBUSTIBLE	Gasolina
TRANSMISION	Manual / Automática
AÑO	1996-2009
MEDIDAS	Ø PEQ: 27mm - Ø GRA: 57mm - Long: 172mm

TOYOTA

PRADO

X 10 UND.

H11-1203

NOMBRE	GUARDAPOLVO
LADO	CILINDRO FRENO
LINEA	PRADO
MOTOR	2.7 / 3.4
COMBUSTIBLE	Gasolina
TRANSMISION	Manual / Automática
AÑO	1996-2009
MEDIDAS	Ø PEQ: 11mm - Ø GRA: 33mm - Long: 22mm



H11-1206

NOMBRE	GUARDAPOLVO
LADO	EJE (LADO RUEDA)
LINEA	PRADO
MOTOR	2.7 / 3.4
COMBUSTIBLE	Gasolina
TRANSMISION	Manual / Automática
AÑO	1996-2009
MEDIDAS	Ø PEQ: 33mm - Ø GRA: 106mm - Long: 129mm



GRASA + AMARRES

H11-1206K

NOMBRE	GUARDAPOLVO
LADO	EJE (LADO RUEDA)
LINEA	PRADO
MOTOR	2.7 / 3.4
COMBUSTIBLE	Gasolina
TRANSMISION	Manual / Automática
AÑO	1996-2009
MEDIDAS	Ø PEQ: 33mm - Ø GRA: 106mm - Long: 129mm



H11-1207

NOMBRE	GUARDAPOLVO
LADO	EJE (LADO CAJA) (TRICETA)
LINEA	PRADO
MOTOR	2.7 / 3.4
COMBUSTIBLE	Gasolina
TRANSMISION	Manual / Automática
AÑO	1996-2009
MEDIDAS	Ø PEQ: 29mm - Ø GRA: 94mm - Long: 98mm



GRASA + AMARRES

H11-1207K

NOMBRE	GUARDAPOLVO
LADO	EJE (LADO CAJA) (TRICETA)
LINEA	PRADO
MOTOR	2.7 / 3.4
COMBUSTIBLE	Gasolina
TRANSMISION	Manual / Automática
AÑO	1996-2009
MEDIDAS	Ø PEQ: 29mm - Ø GRA: 94mm - Long: 98mm



HM-1204

NOMBRE	MANGUERA
LADO	PURIFICADOR (PASO AIRE)
LINEA	PRADO
MOTOR	2.7 / 3.4
COMBUSTIBLE	Gasolina
TRANSMISION	Manual / Automática
AÑO	1996-2009
MEDIDAS	



HM-1207

NOMBRE	MANGUERA
LADO	PURIFICADOR (PASO AIRE)
LINEA	PRADO
MOTOR	2.7 / 3.4
COMBUSTIBLE	Gasolina
TRANSMISION	Manual / Automática
AÑO	1996-2009
MEDIDAS	



HM-1208

NOMBRE	MANGUERA
LADO	FUELLE (UNIÓN)
LINEA	PRADO
MOTOR	2.7 / 3.4
COMBUSTIBLE	Gasolina
TRANSMISION	Manual / Automática
AÑO	1996-2009
MEDIDAS	



HM-1209

NOMBRE	MANGUERA
LADO	PURIFICADOR (PASO AIRE)
LINEA	PRADO
MOTOR	2.7 / 3.4
COMBUSTIBLE	Gasolina
TRANSMISION	Manual / Automática
AÑO	1996-2009
MEDIDAS	



HNJ2-1202 48655-60050

NOMBRE	BUJE
LADO	TIJERA DELANTERA (GRANDE)
LINEA	PRADO (TX / TXL)
MOTOR	2.7 / 3.0
COMBUSTIBLE	Gasolina / Diesel
TRANSMISION	Automática
AÑO	2010-2021
MEDIDAS	



HNJ2-1206 48654-60050

NOMBRE	BUJE
LADO	TIJERA DELANTERA (PEQUEÑO)
LINEA	PRADO (TX / TXL)
MOTOR	2.7 / 3.0
COMBUSTIBLE	Gasolina / Diesel
TRANSMISION	Automática
AÑO	2010-2021
MEDIDAS	



HNJ2-1210 48601-35050

NOMBRE	BUJE
LADO	TIJERA DELANTERA INFERIOR
LINEA	PRADO (TX / TXL)
MOTOR	2.7 / 3.0
COMBUSTIBLE	Gasolina / Diesel
TRANSMISION	Automática
AÑO	2010-2021
MEDIDAS	



CONSULTA - COTIZA - COMPRA
www.HCcauchos.com
+57 322 434 9590

PRADO

HNJ2-1212 | **48632-35080**

NOMBRE	BUJE
LADO	TIJERA DELANTERA SUPERIOR
LINEA	PRADO (TX / TXL)
MOTOR	2.7 / 3.0
COMBUSTIBLE	Gasolina / Diesel
TRANSMISION	Automática
AÑO	2010-2021
MEDIDAS	



H4-1215 | **48306-60180**

NOMBRE	TOPE CHASIS
LADO	TRASERO
LINEA	PRADO (TX / TXL)
MOTOR	2.7 / 3.0
COMBUSTIBLE	Gasolina / Diesel
TRANSMISION	Automática
AÑO	2010-2021
MEDIDAS	



RAV4

HNJ1-1237 | **12361-37240**

NOMBRE	SOPORTE MOTOR
LADO	DELANTERO
LINEA	RAV4
MOTOR	2.0
COMBUSTIBLE	Gasolina
TRANSMISION	Automática
AÑO	2013-2019
MEDIDAS	



HNJ1-1238 | **12361-28250**

NOMBRE	SOPORTE MOTOR
LADO	DELANTERO
LINEA	RAV4
MOTOR	2.4
COMBUSTIBLE	Gasolina
TRANSMISION	Manual
AÑO	2006-2011
MEDIDAS	



HNJ1-1239 | **12361-36130**

NOMBRE	SOPORTE MOTOR
LADO	DELANTERO
LINEA	RAV4
MOTOR	2.5
COMBUSTIBLE	Gasolina
TRANSMISION	Automática
AÑO	2013-2019
MEDIDAS	



HNJ1-1240 | **12305-37330**

NOMBRE	SOPORTE MOTOR
LADO	DERECHO
LINEA	RAV4
MOTOR	2.0
COMBUSTIBLE	Gasolina
TRANSMISION	Automática
AÑO	2013-2019
MEDIDAS	



HNJ1-1241 | **12305-28230**

NOMBRE	SOPORTE MOTOR
LADO	DERECHO
LINEA	RAV4
MOTOR	2.4
COMBUSTIBLE	Gasolina
TRANSMISION	Manual
AÑO	2006-2011
MEDIDAS	



HNJ1-1242 | **12305-36090**

NOMBRE	SOPORTE MOTOR
LADO	DERECHO
LINEA	RAV4
MOTOR	2.5
COMBUSTIBLE	Gasolina
TRANSMISION	Automática
AÑO	2013-2019
MEDIDAS	



HNJ1-1244 | **12372-28220**

NOMBRE	SOPORTE MOTOR
LADO	IZQUIERDO (CAJA)
LINEA	RAV4
MOTOR	2.4
COMBUSTIBLE	Gasolina
TRANSMISION	Manual
AÑO	2006-2011
MEDIDAS	



HNJ1-1245 | **12372-36060**

NOMBRE	SOPORTE MOTOR
LADO	IZQUIERDO
LINEA	RAV4
MOTOR	2.5
COMBUSTIBLE	Gasolina
TRANSMISION	Automática
AÑO	2013-2019
MEDIDAS	



TOYOTA

RAV4

HNJ1-1246 | **12371-37330**

NOMBRE	SOPORTE MOTOR
LADO	TRASERO
LINEA	RAV4
MOTOR	2.0
COMBUSTIBLE	Gasolina
TRANSMISION	Automática
AÑO	2013-2019
MEDIDAS	



HNJ1-1247 | **12371-28210**

NOMBRE	SOPORTE MOTOR
LADO	TRASERO
LINEA	RAV4
MOTOR	2.4
COMBUSTIBLE	Gasolina
TRANSMISION	Manual
AÑO	2006-2011
MEDIDAS	



HNJ1-1248 | **12371-36090**

NOMBRE	SOPORTE MOTOR
LADO	TRASERO
LINEA	RAV4
MOTOR	2.5
COMBUSTIBLE	Gasolina
TRANSMISION	Automática
AÑO	2013-2019
MEDIDAS	



TOYOTA

RUSH

HNJ1-1227 | **48609-BZ070**

NOMBRE	SOPORTE AMORTIGUADOR
LADO	DELANTERO
LINEA	RUSH
MOTOR	1.5
COMBUSTIBLE	Gasolina
TRANSMISION	Automática
AÑO	2018-Adelante
MEDIDAS	



TOYOTA 2F

HI-1205 | **12136161020**

NOMBRE	SOPORTE MOTOR
LADO	
LINEA	TOYOTA 2F
MOTOR	4.2
COMBUSTIBLE	Gasolina
TRANSMISION	Manual
AÑO	1980-Adelante
MEDIDAS	



HI-1208 | **1237161020**

NOMBRE	SOPORTE CAJA
LADO	
LINEA	TOYOTA 2F
MOTOR	4.2
COMBUSTIBLE	Gasolina
TRANSMISION	Manual
AÑO	1980-Adelante
MEDIDAS	



TOYOTA 3F

H1-1206 | **123616130**

NOMBRE	SOPORTE MOTOR
LADO	
LINEA	TOYOTA 3F
MOTOR	4.0 (Anfibio)
COMBUSTIBLE	Gasolina
TRANSMISION	Manual
AÑO	1983
MEDIDAS	



H1-1209 | **1237161030**

NOMBRE	SOPORTE CAJA
LADO	
LINEA	TOYOTA 3F
MOTOR	4.0
COMBUSTIBLE	Gasolina
TRANSMISION	Manual
AÑO	1983
MEDIDAS	



TOYOTA 4.5

H1-1204 | **1756761030**

NOMBRE	SOPORTE EXOSTO
LADO	TOYOTA
LINEA	TOYOTA 4.5
MOTOR	4.5
COMBUSTIBLE	Gasolina
TRANSMISION	Manual
AÑO	1983-2000
MEDIDAS	



X 10 UND.

H2-1214

NOMBRE	BUJE
LADO	AMORTIGUADOR
LINEA	TOYOTA 4.5
MOTOR	4.5
COMBUSTIBLE	Gasolina
TRANSMISION	Manual
AÑO	1983-2000
MEDIDAS	Ø INT: 9mm - Ø EXT: 38mm - Long: 20mm



X 10 UND.

H3-1202 | **4881526020**

NOMBRE	ESTABILIZADORA
LADO	CENTRAL
LINEA	TOYOTA 4.5
MOTOR	4.5
COMBUSTIBLE	Gasolina
TRANSMISION	Manual
AÑO	1983-2000
MEDIDAS	Ø INT: 25mm - Ø EXT: 45mm X 43mm - Long: 43mm



HM-1202

NOMBRE	MANGUERA
LADO	PURIFICADOR (PASO AIRE)
LINEA	TOYOTA 4.5
MOTOR	4.5 (Carburador)
COMBUSTIBLE	Gasolina
TRANSMISION	Manual
AÑO	1983-2000
MEDIDAS	



HM-1203

NOMBRE	MANGUERA
LADO	PURIFICADOR (PASO AIRE)
LINEA	TOYOTA 4.5
MOTOR	4.5 (Inyección)
COMBUSTIBLE	Gasolina
TRANSMISION	Manual
AÑO	1983-2000
MEDIDAS	



HBM-1201

NOMBRE	BALANCIN
LADO	DELANTERO / TRASERO (BUJE CAUCHO)
LINEA	TOYOTA 4.5
MOTOR	4.5
COMBUSTIBLE	Gasolina
TRANSMISION	Manual
AÑO	1983-2000
MEDIDAS	



HBMS-1201

NOMBRE	BALANCIN
LADO	DELANTERO / TRASERO (SIN BUJE)
LINEA	TOYOTA 4.5
MOTOR	4.5
COMBUSTIBLE	Gasolina
TRANSMISION	Manual
AÑO	1983-2000
MEDIDAS	



TOYOTA FJ

H1-1201

NOMBRE	SOPORTE MOTOR
LADO	TRASERO
LINEA	TOYOTA FJ
MOTOR	4.2
COMBUSTIBLE	Gasolina
TRANSMISION	Manual
AÑO	1960-1977
MEDIDAS	



H1-1202 1236160020

NOMBRE	SOPORTE MOTOR
LADO	DELANTERO
LINEA	TOYOTA FJ
MOTOR	4.2
COMBUSTIBLE	Gasolina
TRANSMISION	Manual
AÑO	1960-1977
MEDIDAS	



H1-1203 1236160022

NOMBRE	SOPORTE MOTOR
LADO	
LINEA	TOYOTA FJ
MOTOR	4.2
COMBUSTIBLE	Gasolina
TRANSMISION	Manual
AÑO	1978-1980
MEDIDAS	



X 10 UND.

H2-1204 9038518025

NOMBRE	BUJE
LADO	MUELLE
LINEA	TOYOTA FJ
MOTOR	4.2
COMBUSTIBLE	Gasolina
TRANSMISION	Manual
AÑO	1992
MEDIDAS	Ø INT: 19mm - Ø EXT: 35mm - Long: 44mm



X 10 UND.

H2-1205 9038918022

NOMBRE	BUJE
LADO	MUELLE
LINEA	TOYOTA FJ
MOTOR	4.2
COMBUSTIBLE	Gasolina
TRANSMISION	Manual
AÑO	1993
MEDIDAS	Ø INT: 18mm - Ø EXT: 39mm - Long: 45mm



H4-1203 4830460010

NOMBRE	TOPE CHASIS
LADO	
LINEA	TOYOTA FJ
MOTOR	4.2
COMBUSTIBLE	Gasolina
TRANSMISION	Manual
AÑO	1962
MEDIDAS	



H4-1205 4530660010

NOMBRE	TOPE CHASIS
LADO	
LINEA	TOYOTA FJ
MOTOR	4.2
COMBUSTIBLE	Gasolina
TRANSMISION	Manual
AÑO	1958-1962
MEDIDAS	



HBM-1202

NOMBRE	BALANCIN
LADO	(BUJE CAUCHO)
LINEA	TOYOTA FJ
MOTOR	4.2
COMBUSTIBLE	Gasolina
TRANSMISION	Manual
AÑO	1960-1977
MEDIDAS	



HBMS-1202

NOMBRE	BALANCIN
LADO	(SIN BUJE)
LINEA	TOYOTA FJ
MOTOR	4.2
COMBUSTIBLE	Gasolina
TRANSMISION	Manual
AÑO	1960-1977
MEDIDAS	



HBM-1203

NOMBRE	BALANCIN
LADO	(BUJE CAUCHO)
LINEA	TOYOTA FJ
MOTOR	4.2
COMBUSTIBLE	Gasolina
TRANSMISION	Manual
AÑO	1958-1962
MEDIDAS	



HBMS-1203

NOMBRE	BALANCIN
LADO	(SIN BUJE
LINEA	TOYOTA FJ
MOTOR	4.2
COMBUSTIBLE	Gasolina
TRANSMISION	Manual
AÑO	1958-1962
MEDIDAS	



CONSULTA - COTIZA - COMPRA
www.HCcauchos.com
+57 322 434 9590

YARIS

HNJ1-1217 | **12305-21220**

NOMBRE	SOPORTE MOTOR
LADO	DERECHO
LINEA	YARIS
MOTOR	1.5
COMBUSTIBLE	Gasolina
TRANSMISION	Manual / Automática
AÑO	2006-2009
MEDIDAS	



HNJ1-1218 | **12363-21040**

NOMBRE	SOPORTE MOTOR
LADO	TRASERO
LINEA	YARIS
MOTOR	1.5
COMBUSTIBLE	Gasolina
TRANSMISION	Manual
AÑO	2006-2009
MEDIDAS	



HNJ1-1219 | **12363-21060**

NOMBRE	SOPORTE MOTOR
LADO	TRASERO
LINEA	YARIS
MOTOR	1.5
COMBUSTIBLE	Gasolina
TRANSMISION	Automática
AÑO	2006-2009
MEDIDAS	



HNJ1-1224 | **12372-21150**

NOMBRE	SOPORTE MOTOR
LADO	IZQUIERDO
LINEA	YARIS
MOTOR	1.5
COMBUSTIBLE	Gasolina
TRANSMISION	Automática
AÑO	2006-2009
MEDIDAS	



HNJ1-1236 | **48609-0D050**

NOMBRE	SOPORTE AMORTIGUADOR
LADO	DELANTERO
LINEA	YARIS
MOTOR	1.5
COMBUSTIBLE	Gasolina
TRANSMISION	Manual / Automática
AÑO	2006-2009
MEDIDAS	



HNJ2-1204 | **48655-0D080**

NOMBRE	BUJE
LADO	TIJERA DELANTERA (GRANDE)
LINEA	YARIS
MOTOR	1.5
COMBUSTIBLE	Gasolina
TRANSMISION	Manual / Automática
AÑO	2006-2009
MEDIDAS	



HNJ2-1208 | **48654-0D080**

NOMBRE	BUJE
LADO	TIJERA DELANTERA (PEQUEÑO)
LINEA	YARIS
MOTOR	1.5
COMBUSTIBLE	Gasolina
TRANSMISION	Manual / Automática
AÑO	2006-2009
MEDIDAS	



TOYOTA

VARIOS MODELOS

X 10 UND.

H1-1218 | **17565-31050**



NOMBRE	SOPORTE EXOSTO
LADO	(CAUCHO)
LINEA	VARIOS MODELOS
MOTOR	
COMBUSTIBLE	
TRANSMISION	
AÑO	
MEDIDAS	

X 10 UND.

H2-1202



NOMBRE	BUJE
LADO	RESORTE (DELGADO)
LINEA	VARIOS MODELOS
MOTOR	
COMBUSTIBLE	
TRANSMISION	
AÑO	
MEDIDAS	Ø INT: 15mm - Ø EXT: 24mm - Long: 41mm

X 10 UND.

H2-1206



NOMBRE	BUJE
LADO	ESTABILIZADORA (PUNTAS LARGAS)
LINEA	VARIOS MODELOS
MOTOR	
COMBUSTIBLE	
TRANSMISION	
AÑO	
MEDIDAS	Ø INT: 12mm - Ø EXT: 20mm - Long: 27mm

H10-1201



NOMBRE	TAPA ACEITE
LADO	EMBLEMA (NITRILO)
LINEA	VARIOS MODELOS
MOTOR	
COMBUSTIBLE	
TRANSMISION	
AÑO	
MEDIDAS	

H10-1202



NOMBRE	TAPA LIQUIDO FRENOS
LADO	(GRANDE) (NITRILO)
LINEA	VARIOS MODELOS
MOTOR	
COMBUSTIBLE	
TRANSMISION	
AÑO	
MEDIDAS	

H10-1203



NOMBRE	TAPA LIQUIDO FRENOS
LADO	(PEQUEÑA) (NITRILO)
LINEA	VARIOS MODELOS
MOTOR	
COMBUSTIBLE	
TRANSMISION	
AÑO	
MEDIDAS	

TOYOTA

CONSULTA - COTIZA - COMPRA
www.HCcauchos.com
+57 322 434 9590

VEHÍCULOS LIVIANOS

Jeep



CHEROKEE

HNJ1-1303 | **52058936AC**

NOMBRE	SOPORTE MOTOR
LADO	DERECHO
LINEA	CHEROKEE
MOTOR	4.7
COMBUSTIBLE	Gasolina
TRANSMISION	Manual / Automática
AÑO	1999-2005
MEDIDAS	



HNJ1-1304 | **52058937AC**

NOMBRE	SOPORTE MOTOR
LADO	IZQUIERDO
LINEA	CHEROKEE
MOTOR	4.7
COMBUSTIBLE	Gasolina
TRANSMISION	Manual / Automática
AÑO	1999-2005
MEDIDAS	



HNJ1-1305 | **52058996**

NOMBRE	SOPORTE MOTOR
LADO	TRASERO
LINEA	CHEROKEE
MOTOR	4.7
COMBUSTIBLE	Gasolina
TRANSMISION	Manual / Automática
AÑO	1999-2005
MEDIDAS	



HNJ1-1306 | **68252518AA**

NOMBRE	SOPORTE MOTOR
LADO	IZQUIERDO / DERECHO
LINEA	CHEROKEE
MOTOR	3.6 / 5.7
COMBUSTIBLE	Gasolina
TRANSMISION	Manual / Automática
AÑO	2011-2019
MEDIDAS	



HNJ1-1307 | **52129480AC**

NOMBRE	SOPORTE MOTOR
LADO	DERECHO
LINEA	CHEROKEE
MOTOR	3.7
COMBUSTIBLE	Gasolina
TRANSMISION	Manual / Automática
AÑO	2008-2014
MEDIDAS	



HNJ1-1308 | **68192832AF**

NOMBRE	SOPORTE MOTOR
LADO	DERECHO
LINEA	CHEROKEE
MOTOR	3.2
COMBUSTIBLE	Gasolina
TRANSMISION	Manual / Automática
AÑO	2011-2019
MEDIDAS	



HNJ1-1309 | **68270565AB**

NOMBRE	SOPORTE MOTOR
LADO	IZQUIERDO (CAJA)
LINEA	CHEROKEE
MOTOR	3.2
COMBUSTIBLE	Gasolina
TRANSMISION	Manual / Automática
AÑO	2011-2019
MEDIDAS	



HNJ1-1310 | **68172349AC**

NOMBRE	SOPORTE MOTOR
LADO	TRASERO
LINEA	CHEROKEE
MOTOR	3.2
COMBUSTIBLE	Gasolina
TRANSMISION	Manual / Automática
AÑO	2011-2019
MEDIDAS	



HNJ1-1313 | **52129481AC**

NOMBRE	SOPORTE MOTOR
LADO	IZQUIERDO
LINEA	CHEROKEE
MOTOR	3.7
COMBUSTIBLE	Gasolina
TRANSMISION	Manual / Automática
AÑO	2008-2014
MEDIDAS	



HNJ2-1301 | **5168158AB**

NOMBRE	BUJE
LADO	TIJERA DELANTERA DERECHA
LINEA	CHEROKEE
MOTOR	2.4 / 3.2
COMBUSTIBLE	Gasolina
TRANSMISION	Manual / Automática
AÑO	2011-2019
MEDIDAS	



HNJ2-1302 | **5168159AB**

NOMBRE	BUJE
LADO	TIJERA DELANTERA IZQUIERDA
LINEA	CHEROKEE
MOTOR	2.4 / 3.2
COMBUSTIBLE	Gasolina
TRANSMISION	Manual / Automática
AÑO	2011-2019
MEDIDAS	



CONSULTA - COTIZA - COMPRA
www.HCcauchos.com
+57 322 434 9590

GRAND CHEROKEE

HNJ1-1314	68032665AF
NOMBRE	SOPORTE CAJA
LADO	TRASERO
LINEA	GRAND CHEROKEE
MOTOR	4.0 / 5.2
COMBUSTIBLE	Gasolina
TRANSMISION	Automática
AÑO	1993-1998
MEDIDAS	



HNJ1-1315	68029520AF
NOMBRE	SOPORTE AMORTIGUADOR
LADO	DELANTERO
LINEA	GRAND CHEROKEE
MOTOR	4.0 / 5.2
COMBUSTIBLE	Gasolina
TRANSMISION	Automática
AÑO	1993-1998
MEDIDAS	



HNJ1-1316	68029590AF
NOMBRE	SOPORTE AMORTIGUADOR
LADO	TRASERO
LINEA	GRAND CHEROKEE
MOTOR	4.0 / 5.2
COMBUSTIBLE	Gasolina
TRANSMISION	Automática
AÑO	1993-1998
MEDIDAS	



HNJ2-1303	68022624AE
NOMBRE	BUJE
LADO	TIJERA DELANTERA SUPERIOR
LINEA	GRAND CHEROKEE
MOTOR	4.0 / 5.2
COMBUSTIBLE	Gasolina
TRANSMISION	Automática
AÑO	1993-1998
MEDIDAS	



COMPASS

HNJ1-1301	5105489AI
NOMBRE	SOPORTE MOTOR
LADO	DERECHO
LINEA	COMPASS
MOTOR	2.0 / 2.4
COMBUSTIBLE	Gasolina
TRANSMISION	Manual / Automática
AÑO	2007-2015
MEDIDAS	



HNJ1-1302	5105667AC
NOMBRE	SOPORTE MOTOR
LADO	IZQUIERDO (CAJA)
LINEA	COMPASS
MOTOR	2.0 / 2.4
COMBUSTIBLE	Gasolina
TRANSMISION	Manual / Automática
AÑO	2007-2015
MEDIDAS	



HNJ1-1311	5105495AG
NOMBRE	SOPORTE MOTOR
LADO	TRASERO
LINEA	COMPASS
MOTOR	2.0 / 2.4
COMBUSTIBLE	Gasolina
TRANSMISION	Manual / Automática
AÑO	2007-2015
MEDIDAS	



HNJ1-1312	5105494AD
NOMBRE	SOPORTE MOTOR
LADO	DELANTERO
LINEA	COMPASS
MOTOR	2.0 / 2.4
COMBUSTIBLE	Gasolina
TRANSMISION	Manual / Automática
AÑO	2007-2015
MEDIDAS	



JEEP

H1-1301

NOMBRE	SOPORTE CAJA
LADO	
LINEA	JEEP
MOTOR	2.2 / 2.4 / 2.5
COMBUSTIBLE	Gasolina
TRANSMISION	Manual
AÑO	1990-2006
MEDIDAS	



H1-1307

NOMBRE	SOPORTE MOTOR
LADO	DELANTERO (BAJO)
LINEA	JEEP
MOTOR	2.2 / 2.4 / 2.5
COMBUSTIBLE	Gasolina
TRANSMISION	Manual
AÑO	1990-2006
MEDIDAS	



H1-1308

NOMBRE	SOPORTE MOTOR
LADO	DELANTERO (ALTO)
LINEA	JEEP
MOTOR	2.2 / 2.4 / 2.5
COMBUSTIBLE	Gasolina
TRANSMISION	Manual
AÑO	1990-2006
MEDIDAS	



X 10 UND.

H2-1302

NOMBRE	BUJE
LADO	AMORTIGUADOR (PEQUEÑO / CÓNICO)
LINEA	JEEP
MOTOR	2.2 / 2.4 / 2.5
COMBUSTIBLE	Gasolina
TRANSMISION	Manual
AÑO	1990-2006
MEDIDAS	Ø INT: 16mm - Ø EXT: 29mm - Long: 19mm



X 10 UND.

H2-1305

NOMBRE	BUJE
LADO	AMORTIGUADOR (DOBLE)
LINEA	JEEP
MOTOR	2.2 / 2.4 / 2.5
COMBUSTIBLE	Gasolina
TRANSMISION	Manual
AÑO	1990-2006
MEDIDAS	Ø INT: 19mm - Ø EXT: 32mm - Long: 37mm



X 10 UND.

H3-1301

NOMBRE	ESTABILIZADORA
LADO	CENTRAL
LINEA	JEEP
MOTOR	2.2 / 2.4 / 2.5
COMBUSTIBLE	Gasolina
TRANSMISION	Manual
AÑO	1990-2006
MEDIDAS	Ø INT: 22mm - Ø EXT: 34mm - Long: 44mm



H4-1301

NOMBRE	TOPE CHASIS
LADO	
LINEA	JEEP
MOTOR	2.2 / 2.4 / 2.5
COMBUSTIBLE	Gasolina
TRANSMISION	Manual
AÑO	1990-2006
MEDIDAS	



WILLYS

H1-1305

NOMBRE	SOPORTE MOTOR
LADO	DELANTERO
LINEA	WILLYS CJ-6
MOTOR	2.4 / 3.7
COMBUSTIBLE	Gasolina
TRANSMISION	Manual
AÑO	1965-1981
MEDIDAS	



H1-1306

NOMBRE	SOPORTE CAJA
LADO	
LINEA	WILLYS CJ-5 / CJ-6
MOTOR	2.4 / 3.7
COMBUSTIBLE	Gasolina
TRANSMISION	Manual
AÑO	1954-1986
MEDIDAS	



H4-1302

NOMBRE	TOPE CHASIS
LADO	
LINEA	WILLYS CJ-6
MOTOR	2.4 / 3.7
COMBUSTIBLE	Gasolina
TRANSMISION	Manual
AÑO	1965-1981
MEDIDAS	



Jeep

CONSULTA - COTIZA - COMPRA
www.HCcauchos.com
+57 322 434 9590

VEHÍCULOS LIVIANOS

FOTON



TUNLAND

H1-1609

NOMBRE	SOPORTE MOTOR
LADO	IZQUIERDO
LINEA	TUNLAND
MOTOR	2.8
COMBUSTIBLE	Diesel
TRANSMISION	Manual
AÑO	2012-2015
MEDIDAS	



H1-1610

NOMBRE	SOPORTE MOTOR
LADO	DERECHO
LINEA	TUNLAND
MOTOR	2.8
COMBUSTIBLE	Diesel
TRANSMISION	Manual
AÑO	2012-2015
MEDIDAS	



FOTON

CONSULTA - COTIZA - COMPRA
www.HCcauchos.com
+57 322 434 9590

VEHÍCULOS LIVIANOS

MITSUBISHI



L200

X 10 UND.

H2-1906 **MB430158**

NOMBRE	BUJE
LADO	BARRA TENSORA (CAUCHO)
LINEA	L200
MOTOR	2.4 / 2.5
COMBUSTIBLE	Diesel
TRANSMISION	Manual / Automática
AÑO	2008-2019
MEDIDAS	Ø INT: 22mm - Ø EXT: 44mm - Long: 25mm



H2-1909

NOMBRE	BUJE
LADO	TIJERA
LINEA	L200
MOTOR	2.4 / 2.5
COMBUSTIBLE	Diesel
TRANSMISION	Manual / Automática
AÑO	2008-2019
MEDIDAS	Ø INT: 18mm - Ø EXT: 41mm - Long: 47mm



H2-1911

NOMBRE	BUJE
LADO	TIJERA
LINEA	L200
MOTOR	2.4 / 2.5
COMBUSTIBLE	Diesel
TRANSMISION	Manual / Automática
AÑO	2008-2019
MEDIDAS	Ø INT: 18mm - Ø EXT: 43mm - Long: 48mm



L300

H1-1908 **MB436833**

NOMBRE	SOPORTE MOTOR
LADO	DERECHO
LINEA	L300
MOTOR	1.4 / 1.6 / 2.0
COMBUSTIBLE	Gasolina
TRANSMISION	Manual
AÑO	1987-1998
MEDIDAS	



H1-1909 **MB436832**

NOMBRE	SOPORTE MOTOR
LADO	IZQUIERDO
LINEA	L300
MOTOR	1.4 / 1.6 / 2.0
COMBUSTIBLE	Gasolina
TRANSMISION	Manual
AÑO	1987-1998
MEDIDAS	



X 10 UND.

H2-1906 **MB430158**

NOMBRE	BUJE
LADO	BARRA TENSORA (CAUCHO)
LINEA	L300
MOTOR	1.4 / 1.6 / 2.0
COMBUSTIBLE	Gasolina
TRANSMISION	Manual
AÑO	1987-2005
MEDIDAS	Ø INT: 22mm - Ø EXT: 44mm - Long: 25mm



H2-1908 **MB430158**

NOMBRE	BUJE
LADO	BARRA TENSORA (KIT)
LINEA	L300
MOTOR	1.4 / 1.6 / 2.0
COMBUSTIBLE	Gasolina
TRANSMISION	Manual
AÑO	1987-2005
MEDIDAS	Ø INT: 22mm - Ø EXT: 44mm - Long: 25mm



X 10 UND.

H2-1910

NOMBRE	BUJE
LADO	TEMPLETE
LINEA	L300
MOTOR	1.4 / 1.6 / 2.0
COMBUSTIBLE	Gasolina
TRANSMISION	Manual
AÑO	1987-2005
MEDIDAS	Ø INT: 25mm - Ø EXT: 42mm - Long: 38mm



H2-1914

NOMBRE	BUJE
LADO	TIJERA SUPERIOR
LINEA	L300
MOTOR	1.4 / 1.6 / 2.0
COMBUSTIBLE	Gasolina
TRANSMISION	Manual
AÑO	1987-2005
MEDIDAS	Ø INT: 25mm - Ø EXT: 48mm - Long: 76mm



CONSULTA - COTIZA - COMPRA
www.HCcauchos.com
+57 322 434 9590

L300

H4-1904

NOMBRE	TOPE CHASIS
LADO	
LINEA	L300
MOTOR	1.4 / 1.6 / 2.0
COMBUSTIBLE	Gasolina
TRANSMISION	Manual
AÑO	1987-2005
MEDIDAS	



H7-1901

NOMBRE	FUELLE
LADO	DIRECCIÓN
LINEA	L300
MOTOR	1.4 / 1.6 / 2.0
COMBUSTIBLE	Gasolina
TRANSMISION	Manual
AÑO	1987-2005
MEDIDAS	Ø PEQ: 14mm - Ø GRA: 55mm - Long: 192mm



LANCER

HNJ1-1901 **MR-554244**

NOMBRE	SOPORTE MOTOR
LADO	DELANTERO
LINEA	LANCER
MOTOR	1.4 / 1.6 / 2.0
COMBUSTIBLE	Gasolina
TRANSMISION	Manual
AÑO	1992-Adelante
MEDIDAS	



HNJ1-1902 **MR-403666**

NOMBRE	SOPORTE MOTOR
LADO	DERECHO
LINEA	LANCER
MOTOR	2.0
COMBUSTIBLE	Gasolina
TRANSMISION	Manual
AÑO	1999-Adelante
MEDIDAS	



HNJ1-1903 **MR-491555**

NOMBRE	SOPORTE MOTOR
LADO	IZQUIERDO (CAJA)
LINEA	LANCER
MOTOR	1.4 / 1.6
COMBUSTIBLE	Gasolina
TRANSMISION	Manual
AÑO	1992-Adelante
MEDIDAS	



HNJ1-1904 **MR-491557**

NOMBRE	SOPORTE MOTOR
LADO	IZQUIERDO
LINEA	LANCER
MOTOR	2.0
COMBUSTIBLE	Gasolina
TRANSMISION	Manual
AÑO	1999-Adelante
MEDIDAS	



HNJ1-1905 **MR-554541**

NOMBRE	SOPORTE MOTOR
LADO	TRASERO
LINEA	LANCER
MOTOR	2.0
COMBUSTIBLE	Gasolina
TRANSMISION	Manual
AÑO	1999-Adelante
MEDIDAS	



HNJ1-1907 **MR-455018**

NOMBRE	SOPORTE AMORTIGUADOR
LADO	DELANTERO
LINEA	LANCER
MOTOR	1.4 / 1.6 / 2.0
COMBUSTIBLE	Gasolina
TRANSMISION	Manual
AÑO	1992-Adelante
MEDIDAS	



HNJ1-1908 **MR-403064**

NOMBRE	SOPORTE MOTOR
LADO	DERECHO
LINEA	LANCER
MOTOR	1.6
COMBUSTIBLE	Gasolina
TRANSMISION	Manual
AÑO	1992-Adelante
MEDIDAS	



X 10 UND.

H3-1902

NOMBRE	ESTABILIZADORA
LADO	CENTRAL
LINEA	LANCER
MOTOR	1.4 / 1.6 / 2.0
COMBUSTIBLE	Gasolina
TRANSMISION	Manual
AÑO	1992-Adelante
MEDIDAS	Ø INT: 28mm - Ø EXT: 37mm - Long: 38mm



MITSUBISHI

LANCER

H11-1905 | **36020015**

NOMBRE	GUARDAPOLVO
LADO	EJE (LADO CAJA) (TRICETA)
LINEA	LANCER
MOTOR	1.4 / 1.6 / 2.0
COMBUSTIBLE	Gasolina
TRANSMISION	Manual
AÑO	1992-Adelante
MEDIDAS	Ø PEQ: 29mm - Ø GRA: 96mm - Long: 115mm



GRASA + AMARRES

H11-1905K | **36020015**

NOMBRE	GUARDAPOLVO
LADO	EJE (LADO CAJA) (TRICETA)
LINEA	LANCER
MOTOR	1.4 / 1.6 / 2.0
COMBUSTIBLE	Gasolina
TRANSMISION	Manual
AÑO	1992-Adelante
MEDIDAS	Ø PEQ: 29mm - Ø GRA: 96mm - Long: 115mm



MONTERO

H1-1901 | **1223-H1000**

NOMBRE	SOPORTE
LADO	TRANSFERENCIA
LINEA	MONTERO
MOTOR	2.0 / 2.6
COMBUSTIBLE	Gasolina
TRANSMISION	Manual
AÑO	1984-1989
MEDIDAS	



H1-1902 | **MB260572**

NOMBRE	SOPORTE MOTOR
LADO	
LINEA	MONTERO
MOTOR	2.0 / 2.6
COMBUSTIBLE	Gasolina
TRANSMISION	Manual
AÑO	1984-1989
MEDIDAS	



H1-1903 | **MB260676**

NOMBRE	SOPORTE CAJA
LADO	AUXILIAR
LINEA	MONTERO
MOTOR	2.6 / 3.0
COMBUSTIBLE	Gasolina
TRANSMISION	Manual
AÑO	1982-1991
MEDIDAS	



H1-1904 |

NOMBRE	SOPORTE EXOSTO
LADO	MITSUBISHI
LINEA	MONTERO
MOTOR	2.6 / 3.0
COMBUSTIBLE	Gasolina
TRANSMISION	Manual
AÑO	1982-1991
MEDIDAS	



H1-1905 | **112206001**

NOMBRE	SOPORTE CAJA
LADO	PRINCIPAL
LINEA	MONTERO
MOTOR	2.0 / 2.6
COMBUSTIBLE	Gasolina
TRANSMISION	Manual
AÑO	1984-1989
MEDIDAS	



H1-1906 | **MB581845**

NOMBRE	SOPORTE CAJA
LADO	AUXILIAR
LINEA	MONTERO
MOTOR	3.0 / 3.5
COMBUSTIBLE	Gasolina
TRANSMISION	Manual
AÑO	1991-1999
MEDIDAS	



H1-1907 | **11320-A-800**

NOMBRE	SOPORTE EXOSTO
LADO	MITSUBISHI
LINEA	MONTERO
MOTOR	2.0 / 2.6
COMBUSTIBLE	Gasolina
TRANSMISION	Manual
AÑO	1998-2006
MEDIDAS	



H1-1910 | **MB260670**

NOMBRE	SOPORTE CAJA
LADO	PRINCIPAL
LINEA	MONTERO
MOTOR	2.9
COMBUSTIBLE	Diesel
TRANSMISION	Manual
AÑO	1998-2000
MEDIDAS	



MONTERO

H1-1912

NOMBRE	SOPORTE CAJA
LADO	
LINEA	MONTERO
MOTOR	2.0 / 3.0
COMBUSTIBLE	Gasolina
TRANSMISION	Manual
AÑO	1991-1999
MEDIDAS	



H2-1911

NOMBRE	BUJE
LADO	TIJERA
LINEA	MONTERO
MOTOR	2.5 / 3.0 / 3.5
COMBUSTIBLE	Gasolina / Diesel
TRANSMISION	Manual
AÑO	1989-2006
MEDIDAS	Ø INT: 18mm - Ø EXT: 43mm - Long: 48mm



X 10 UND.

H3-1902

NOMBRE	ESTABILIZADORA
LADO	CENTRAL
LINEA	MONTERO
MOTOR	2.5 / 3.0 / 3.5
COMBUSTIBLE	Gasolina / Diesel
TRANSMISION	Manual
AÑO	1989-2006
MEDIDAS	Ø INT: 28mm - Ø EXT: 37mm - Long: 38mm



H4-1901

NOMBRE	TOPE CHASIS
LADO	
LINEA	MONTERO
MOTOR	2.5 / 3.0 / 3.5
COMBUSTIBLE	Gasolina / Diesel
TRANSMISION	Manual
AÑO	1989-2006
MEDIDAS	



H4-1903 **M8573783**

NOMBRE	TOPE
LADO	TIJERA DELANTERA SUPERIOR
LINEA	MONTERO
MOTOR	2.5 / 3.0 / 3.5
COMBUSTIBLE	Gasolina / Diesel
TRANSMISION	Manual
AÑO	1989-2006
MEDIDAS	



GRASA + AMARRES

H11-1901K

NOMBRE	GUARDAPOLVO
LADO	EJE (LADO RUEDA)
LINEA	MONTERO
MOTOR	2.5 / 3.0 / 3.5
COMBUSTIBLE	Gasolina / Diesel
TRANSMISION	Manual
AÑO	1989-2006
MEDIDAS	Ø PEQ: 24mm - Ø GRA: 80mm - Long: 126mm



HNJ1-1906 **MR-510056**

NOMBRE	SOPORTE MOTOR
LADO	IZQUIERDO / DERECHO
LINEA	MONTERO
MOTOR	2.5
COMBUSTIBLE	Diesel
TRANSMISION	Manual
AÑO	2006-2015
MEDIDAS	



X 10 UND.

H3-1901

NOMBRE	ESTABILIZADORA
LADO	CENTRAL
LINEA	MONTERO
MOTOR	2.5 / 3.0 / 3.5
COMBUSTIBLE	Gasolina / Diesel
TRANSMISION	Manual
AÑO	1989-2006
MEDIDAS	Ø INT: 21mm - Ø EXT: 35mm X 37mm - Long: 37mm



X 10 UND.

H3-1903

NOMBRE	ESTABILIZADORA
LADO	DELANTERA CENTRAL
LINEA	MONTERO
MOTOR	2.5 / 3.0 / 3.5
COMBUSTIBLE	Gasolina / Diesel
TRANSMISION	Manual
AÑO	1989-2006
MEDIDAS	Ø INT: 23mm - Ø EXT: 49mm X 44mm - Long: 48mm



H4-1902

NOMBRE	TOPE
LADO	TIJERA DELANTERA INFERIOR
LINEA	MONTERO
MOTOR	2.5 / 3.0 / 3.5
COMBUSTIBLE	Gasolina / Diesel
TRANSMISION	Manual
AÑO	1989-2006
MEDIDAS	



H11-1901

NOMBRE	GUARDAPOLVO
LADO	EJE (LADO RUEDA)
LINEA	MONTERO
MOTOR	2.5 / 3.0 / 3.5
COMBUSTIBLE	Gasolina / Diesel
TRANSMISION	Manual
AÑO	1989-2006
MEDIDAS	Ø PEQ: 24mm - Ø GRA: 80mm - Long: 126mm



H11-1902

NOMBRE	GUARDAPOLVO
LADO	EJE (LADO CAJA)
LINEA	MONTERO
MOTOR	2.5 / 3.0 / 3.5
COMBUSTIBLE	Gasolina / Diesel
TRANSMISION	Manual
AÑO	1989-2006
MEDIDAS	Ø PEQ: 25mm - Ø GRA: 80mm - Long: 93mm



MITSUBISHI

MONTERO

GRASA + AMARRES

H11-1902K

NOMBRE	GUARDAPOLVO
LADO	EJE (LADO CAJA)
LINEA	MONTERO
MOTOR	2.5 / 3.0 / 3.5
COMBUSTIBLE	Gasolina / Diesel
TRANSMISION	Manual
AÑO	1989-2006
MEDIDAS	Ø PEQ: 25mm - Ø GRA: 80mm - Long: 93mm



H11-1903

NOMBRE	GUARDAPOLVO
LADO	EJE (LADO CAJA)
LINEA	MONTERO
MOTOR	2.5 / 3.0 / 3.5
COMBUSTIBLE	Gasolina / Diesel
TRANSMISION	Manual
AÑO	1989-2006
MEDIDAS	Ø PEQ: 25mm - Ø GRA: 84mm - Long: 96mm



GRASA + AMARRES

H11-1903K

NOMBRE	GUARDAPOLVO
LADO	EJE (LADO CAJA)
LINEA	MONTERO
MOTOR	2.5 / 3.0 / 3.5
COMBUSTIBLE	Gasolina / Diesel
TRANSMISION	Manual
AÑO	1989-2006
MEDIDAS	Ø PEQ: 25mm - Ø GRA: 84mm - Long: 96mm



H11-1904

NOMBRE	GUARDAPOLVO
LADO	EJE (LADO RUEDA)
LINEA	MONTERO
MOTOR	2.5 / 3.0 / 3.5
COMBUSTIBLE	Gasolina / Diesel
TRANSMISION	Manual
AÑO	1989-2006
MEDIDAS	Ø PEQ: 25mm - Ø GRA: 80mm - Long: 93mm



GRASA + AMARRES

H11-1904K

NOMBRE	GUARDAPOLVO
LADO	EJE (LADO RUEDA)
LINEA	MONTERO
MOTOR	2.5 / 3.0 / 3.5
COMBUSTIBLE	Gasolina / Diesel
TRANSMISION	Manual
AÑO	1989-2006
MEDIDAS	Ø PEQ: 25mm - Ø GRA: 80mm - Long: 93mm



NATIVA

H1-1916

NOMBRE	SOPORTE MOTOR
LADO	
LINEA	NATIVA
MOTOR	2.5 / 3.0 / 3.5
COMBUSTIBLE	Gasolina / Diesel
TRANSMISION	Manual / Automática
AÑO	1996-Adelante
MEDIDAS	



HNJ1-1906 **MR-510056**

NOMBRE	SOPORTE MOTOR
LADO	IZQUIERDO / DERECHO
LINEA	NATIVA
MOTOR	2.5 / 3.0 / 3.5
COMBUSTIBLE	Gasolina / Diesel
TRANSMISION	Manual / Automática
AÑO	1996-Adelante
MEDIDAS	



H2-1911

NOMBRE	BUJE
LADO	TIJERA
LINEA	NATIVA
MOTOR	2.5 / 3.0 / 3.5
COMBUSTIBLE	Gasolina / Diesel
TRANSMISION	Manual / Automática
AÑO	1996-Adelante
MEDIDAS	Ø INT: 18mm - Ø EXT: 43mm - Long: 48mm



H11-1901

NOMBRE	GUARDAPOLVO
LADO	EJE (LADO RUEDA)
LINEA	NATIVA
MOTOR	2.5 / 3.0 / 3.5
COMBUSTIBLE	Gasolina / Diesel
TRANSMISION	Manual / Automática
AÑO	1996-Adelante
MEDIDAS	Ø PEQ: 24mm - Ø GRA: 80mm - Long: 126mm



CONSULTA - COTIZA - COMPRA
www.HCcauchos.com
+57 322 434 9590

NATIVA

GRASA + AMARRES

H11-1901K

NOMBRE	GUARDAPOLVO
LADO	EJE (LADO RUEDA)
LINEA	NATIVA
MOTOR	2.5 / 3.0 / 3.5
COMBUSTIBLE	Gasolina / Diesel
TRANSMISION	Manual / Automática
AÑO	1996-Adelante
MEDIDAS	Ø PEQ: 24mm - Ø GRA: 80mm - Long: 126mm



H11-1902

NOMBRE	GUARDAPOLVO
LADO	EJE (LADO CAJA)
LINEA	NATIVA
MOTOR	2.5 / 3.0 / 3.5
COMBUSTIBLE	Gasolina / Diesel
TRANSMISION	Manual / Automática
AÑO	1996-Adelante
MEDIDAS	Ø PEQ: 25mm - Ø GRA: 80mm - Long: 93mm



GRASA + AMARRES

H11-1902K

NOMBRE	GUARDAPOLVO
LADO	EJE (LADO CAJA)
LINEA	NATIVA
MOTOR	2.5 / 3.0 / 3.5
COMBUSTIBLE	Gasolina / Diesel
TRANSMISION	Manual / Automática
AÑO	1996-Adelante
MEDIDAS	Ø PEQ: 25mm - Ø GRA: 80mm - Long: 93mm



MITSUBISHI

SPORTERO

H1-1916

NOMBRE	SOPORTE MOTOR
LADO	
LINEA	SPORTERO
MOTOR	2.5
COMBUSTIBLE	Diesel
TRANSMISION	Manual / Automática
AÑO	2006-2017
MEDIDAS	



H7-1902

NOMBRE	FUELLE
LADO	DIRECCIÓN
LINEA	SPORTERO
MOTOR	2.5
COMBUSTIBLE	Diesel
TRANSMISION	Manual / Automática
AÑO	2006-2017
MEDIDAS	Ø PEQ: 18mm - Ø GRA: 55mm - Long: 194mm



VARIOS MODELOS

X 10 UND.

H1-1915

NOMBRE	SOPORTE EXOSTO
LADO	(CAUCHO)
LINEA	VARIOS MODELOS
MOTOR	
COMBUSTIBLE	
TRANSMISION	
AÑO	
MEDIDAS	



X 10 UND.

H2-1903

NOMBRE	BUJE
LADO	RESORTE DELANTERO (GRUESO)
LINEA	VARIOS MODELOS
MOTOR	
COMBUSTIBLE	
TRANSMISION	
AÑO	
MEDIDAS	Ø INT: 16mm - Ø EXT: 31mm - Long: 39mm



X 2 UND.

H4-1905

NOMBRE	TOPE CAPOT
LADO	
LINEA	VARIOS MODELOS
MOTOR	
COMBUSTIBLE	
TRANSMISION	
AÑO	
MEDIDAS	



X 10 UND.

H2-1901 **MB584531**

NOMBRE	BUJE
LADO	RESORTE TRASERO (LARGO)
LINEA	VARIOS MODELOS
MOTOR	
COMBUSTIBLE	
TRANSMISION	
AÑO	
MEDIDAS	Ø INT: 16,5mm - Ø EXT: 27mm - Long: 53mm



X 10 UND.

H2-1905 **MB584531A**

NOMBRE	BUJE
LADO	RESORTE DELANTERO (CORTO)
LINEA	VARIOS MODELOS
MOTOR	
COMBUSTIBLE	
TRANSMISION	
AÑO	
MEDIDAS	Ø INT: 16mm - Ø EXT: 27mm - Long: 43mm



HM-1901

NOMBRE	MANGUERA
LADO	PURIFICADOR (PASO AIRE)
LINEA	VARIOS MODELOS
MOTOR	
COMBUSTIBLE	
TRANSMISION	
AÑO	
MEDIDAS	



MITSUBISHI

CONSULTA - COTIZA - COMPRA
www.HCcauchos.com
+57 322 434 9590

VEHÍCULOS LIVIANOS

HYUNDAI



ACCENT

X 10 UND.

H1-2207

NOMBRE	SOPORTE EXOSTO
LADO	(CAUCHO)
LINEA	ACCENT
MOTOR	1.3 / 1.5 / 1.6
COMBUSTIBLE	Gasolina
TRANSMISION	Manual
AÑO	1994-2006
MEDIDAS	



HNJ1-2252 **21910-25000**

NOMBRE	SOPORTE MOTOR
LADO	DELANTERO
LINEA	ACCENT
MOTOR	1.6
COMBUSTIBLE	Gasolina
TRANSMISION	Manual
AÑO	2000-2006
MEDIDAS	



HNJ1-2258 **54610-22000**

NOMBRE	SOPORTE AMORTIGUADOR
LADO	DERECHO
LINEA	ACCENT
MOTOR	1.5
COMBUSTIBLE	Gasolina
TRANSMISION	Manual
AÑO	1995-2006
MEDIDAS	



HNJ1-2259 **21830-H8110**

NOMBRE	SOPORTE MOTOR
LADO	IZQUIERDO (CAJA)
LINEA	ACCENT
MOTOR	1.6
COMBUSTIBLE	Gasolina
TRANSMISION	Manual
AÑO	2019-2022
MEDIDAS	



HNJ1-2268 **21850-22300**

NOMBRE	SOPORTE MOTOR
LADO	TRASERO
LINEA	ACCENT
MOTOR	1.3 / 1.5
COMBUSTIBLE	Gasolina
TRANSMISION	Manual
AÑO	1994-1999
MEDIDAS	



HNJ1-2269 **21930-25010**

NOMBRE	SOPORTE MOTOR
LADO	TRASERO
LINEA	ACCENT
MOTOR	1.6
COMBUSTIBLE	Gasolina
TRANSMISION	Manual
AÑO	2000-2006
MEDIDAS	



X 10 UND.

H3-2204

NOMBRE	ESTABILIZADORA
LADO	TRASERA
LINEA	ACCENT
MOTOR	1.3 / 1.5 / 1.6
COMBUSTIBLE	Gasolina
TRANSMISION	Manual
AÑO	1994-2006
MEDIDAS	Ø INT: 14mm - Ø EXT: 33mm X 34mm - Long: 36mm



H7-2205

NOMBRE	FUELLE
LADO	AMORTIGUADOR TRASERO (CORTO)
LINEA	ACCENT
MOTOR	1.3 / 1.5 / 1.6
COMBUSTIBLE	Gasolina
TRANSMISION	Manual
AÑO	1994-2006
MEDIDAS	Ø PEQ: 20mm - Ø GRA: 60mm - Long: 138mm



HM-2206

NOMBRE	MANGUERA
LADO	PURIFICADOR (PASO AIRE)
LINEA	ACCENT
MOTOR	1.3 / 1.5 / 1.6
COMBUSTIBLE	Gasolina
TRANSMISION	Manual
AÑO	1994-2006
MEDIDAS	



HNJ1-2204 **21910-1G050**

NOMBRE	SOPORTE MOTOR
LADO	DELANTERO
LINEA	ACCENT (VISION)
MOTOR	1.4 / 1.5
COMBUSTIBLE	Gasolina
TRANSMISION	Manual
AÑO	2006-2011
MEDIDAS	



HNJ1-2219 **21810-1E000**

NOMBRE	SOPORTE MOTOR
LADO	DERECHO
LINEA	ACCENT (VISION)
MOTOR	1.4 / 1.5
COMBUSTIBLE	Gasolina
TRANSMISION	Manual
AÑO	2006-2011
MEDIDAS	



HNJ1-2220 **21830-1G000**

NOMBRE	SOPORTE MOTOR
LADO	IZQUIERDO (CAJA)
LINEA	ACCENT (VISION)
MOTOR	1.4 / 1.5
COMBUSTIBLE	Gasolina
TRANSMISION	Manual
AÑO	2006-2011
MEDIDAS	



HYUNDAI

CONSULTA - COTIZA - COMPRA
www.HCcauchos.com
+57 322 434 9590

ACCENT

HNJ1-2221 | **21930-1G000**

NOMBRE	SOPORTE MOTOR
LADO	TRASERO
LINEA	ACCENT (VISION)
MOTOR	1.4 / 1.5
COMBUSTIBLE	Gasolina
TRANSMISION	Manual
AÑO	2006-2011
MEDIDAS	



HNJ1-2242 | **54610-1G505**

NOMBRE	SOPORTE AMORTIGUADOR
LADO	DELANTERO
LINEA	ACCENT (VISION)
MOTOR	1.4 / 1.5
COMBUSTIBLE	Gasolina
TRANSMISION	Manual
AÑO	2006-2011
MEDIDAS	



HNJ1-2243 | **55311-1G000**

NOMBRE	SOPORTE AMORTIGUADOR
LADO	TRASERO
LINEA	ACCENT (VISION)
MOTOR	1.4 / 1.5
COMBUSTIBLE	Gasolina
TRANSMISION	Manual
AÑO	2006-2011
MEDIDAS	



H2-2213 | **54584-2E000**

NOMBRE	BUJE
LADO	TIJERA INFERIOR (PUÑO)
LINEA	ACCENT (VISION) / (i25) / (i30)
MOTOR	1.4 / 1.6
COMBUSTIBLE	Gasolina
TRANSMISION	Manual / Automática
AÑO	2009-2018
MEDIDAS	Ø INT: 14mm - Ø EXT: 66mm - Long: 60mm



H7-2204

NOMBRE	FUELLE
LADO	AMORTIGUADOR (LARGO)
LINEA	ACCENT (VISION)
MOTOR	1.4 / 1.5 / 1.6
COMBUSTIBLE	Gasolina
TRANSMISION	Manual
AÑO	1994-2018
MEDIDAS	Ø PEQ: 13mm - Ø GRA: 50mm - Long: 245mm



HM-2205

NOMBRE	MANGUERA
LADO	PURIFICADOR (PASO AIRE)
LINEA	ACCENT (VISION)
MOTOR	1.4 / 1.5 / 1.6
COMBUSTIBLE	Gasolina
TRANSMISION	Manual
AÑO	1994-2018
MEDIDAS	



HNJ1-2201 | **21810-2V000**

NOMBRE	SOPORTE MOTOR
LADO	DERECHO
LINEA	ACCENT i25
MOTOR	1.4 / 1.6
COMBUSTIBLE	Gasolina
TRANSMISION	Manual
AÑO	2012-2017
MEDIDAS	



HNJ1-2202 | **21830-1R100**

NOMBRE	SOPORTE MOTOR
LADO	IZQUIERDO (CAJA)
LINEA	ACCENT i25
MOTOR	1.4 / 1.6
COMBUSTIBLE	Gasolina
TRANSMISION	Manual
AÑO	2012-2017
MEDIDAS	



HNJ1-2203 | **21950-2V000**

NOMBRE	SOPORTE MOTOR
LADO	TRASERO
LINEA	ACCENT i25
MOTOR	1.4 / 1.6
COMBUSTIBLE	Gasolina
TRANSMISION	Manual
AÑO	2012-2017
MEDIDAS	

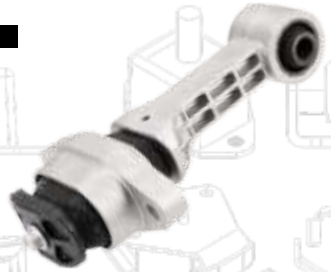

X 10 UND.

H3-2206 | **54813-3X500**

NOMBRE	ESTABILIZADORA
LADO	DELANTERA
LINEA	ACCENT i25
MOTOR	1.4 / 1.6
COMBUSTIBLE	Gasolina
TRANSMISION	Manual
AÑO	2012-2017
MEDIDAS	Ø INT: 21mm - Ø EXT: 33mm X 35mm - Long: 44mm



HNJ1-2231 | **21830-0Q000**

NOMBRE	SOPORTE MOTOR
LADO	IZQUIERDO (CAJA)
LINEA	ACCENT i30
MOTOR	1.6
COMBUSTIBLE	Gasolina
TRANSMISION	Manual / Automática
AÑO	2009-2011
MEDIDAS	



HYUNDAI

ATOS

H1-2204

NOMBRE	SOPORTE MOTOR
LADO	TRASERO (BUJE)
LINEA	ATOS
MOTOR	1.0 / 1.1
COMBUSTIBLE	Gasolina
TRANSMISION	Manual
AÑO	1998-2003
MEDIDAS	Ø INT: 12mm - Ø EXT: 70mm - Long: 64mm



H1-2205 4375002010

NOMBRE	SOPORTE
LADO	CONTROL CAMBIOS
LINEA	ATOS
MOTOR	1.0 / 1.1
COMBUSTIBLE	Gasolina
TRANSMISION	Manual
AÑO	1998-2012
MEDIDAS	



X 10 UND.

H1-2206

NOMBRE	SOPORTE AMORTIGUADOR
LADO	(CAUCHO)
LINEA	ATOS
MOTOR	1.0 / 1.1
COMBUSTIBLE	Gasolina
TRANSMISION	Manual
AÑO	1998-2012
MEDIDAS	



H1-2207

NOMBRE	SOPORTE EXOSTO
LADO	(CAUCHO)
LINEA	ATOS
MOTOR	1.0 / 1.1
COMBUSTIBLE	Gasolina
TRANSMISION	Manual
AÑO	1998-2012
MEDIDAS	



H1-2208 21840-05200

NOMBRE	SOPORTE MOTOR
LADO	DERECHO
LINEA	ATOS
MOTOR	1.0 / 1.1
COMBUSTIBLE	Gasolina
TRANSMISION	Manual
AÑO	2004-2008
MEDIDAS	



H1-2209 21850-02000

NOMBRE	SOPORTE MOTOR
LADO	TRASERO
LINEA	ATOS
MOTOR	1.0 / 1.1
COMBUSTIBLE	Gasolina
TRANSMISION	Manual
AÑO	2005-2011
MEDIDAS	



H1-2210 21830-05200

NOMBRE	SOPORTE CAJA
LADO	
LINEA	ATOS
MOTOR	1.0 / 1.1
COMBUSTIBLE	Gasolina
TRANSMISION	Manual
AÑO	2004-2008
MEDIDAS	



H1-2210B

NOMBRE	SOPORTE CAJA
LADO	(BUJE)
LINEA	ATOS
MOTOR	1.0 / 1.1
COMBUSTIBLE	Gasolina
TRANSMISION	Manual
AÑO	2004-2008
MEDIDAS	

H1-2211 21840-02000

NOMBRE	SOPORTE MOTOR
LADO	TRASERO
LINEA	ATOS
MOTOR	1.0 / 1.1
COMBUSTIBLE	Gasolina
TRANSMISION	Manual
AÑO	1999-2003
MEDIDAS	



H1-2212

NOMBRE	SOPORTE MOTOR
LADO	TRASERO (BUJE)
LINEA	ATOS
MOTOR	1.0 / 1.1
COMBUSTIBLE	Gasolina
TRANSMISION	Manual
AÑO	2005-2011
MEDIDAS	Ø INT: 12mm - Ø EXT: 80mm - Long: 64mm



HNJ1-2211 54610-02010

NOMBRE	SOPORTE AMORTIGUADOR
LADO	DELANTERO
LINEA	ATOS
MOTOR	1.0 / 1.1
COMBUSTIBLE	Gasolina
TRANSMISION	Manual
AÑO	2004-2008
MEDIDAS	



HNJ1-2223 21830-02000

NOMBRE	SOPORTE MOTOR
LADO	IZQUIERDO (CAJA)
LINEA	ATOS
MOTOR	1.0 / 1.1
COMBUSTIBLE	Gasolina
TRANSMISION	Manual
AÑO	1999-2003
MEDIDAS	



HYUNDAI

CONSULTA - COTIZA - COMPRA
www.HCcauchos.com
+57 322 434 9590

ATOS

H2-2202

NOMBRE	BUJE
LADO	CUNAS (KIT)
LINEA	ATOS
MOTOR	1.0 / 1.1
COMBUSTIBLE	Gasolina
TRANSMISION	Manual
AÑO	1998-2012
MEDIDAS	Ø INT: 16mm - Ø EXT: 41mm - Long: 41mm



H2-2206

NOMBRE	BUJE
LADO	PUÑO
LINEA	ATOS
MOTOR	1.0 / 1.1
COMBUSTIBLE	Gasolina
TRANSMISION	Manual
AÑO	1998-2012
MEDIDAS	Ø INT: 19mm - Ø EXT: 54mm - Long: 54mm



H2-2207 96653381

NOMBRE	BUJE
LADO	TEMPLETE TRASERO (TROQUE)
LINEA	ATOS
MOTOR	1.0 / 1.1
COMBUSTIBLE	Gasolina
TRANSMISION	Manual
AÑO	1998-2012
MEDIDAS	Ø INT: 12mm - Ø EXT: 60mm - Long: 46mm



H2-2208

NOMBRE	BUJE
LADO	TIJERA (LISO)
LINEA	ATOS
MOTOR	1.0 / 1.1
COMBUSTIBLE	Gasolina
TRANSMISION	Manual
AÑO	1998-2012
MEDIDAS	Ø INT: 12mm - Ø EXT: mm - Long: 57mm



X 10 UND.

H3-2201

NOMBRE	ESTABILIZADORA
LADO	CENTRAL
LINEA	ATOS
MOTOR	1.0 / 1.1
COMBUSTIBLE	Gasolina
TRANSMISION	Manual
AÑO	1998-2012
MEDIDAS	Ø INT: 16mm - Ø EXT: 24mm X 26mm - Long: 39mm



X 10 UND.

H3-2202

NOMBRE	ESTABILIZADORA
LADO	DIRECCIÓN
LINEA	ATOS
MOTOR	1.0 / 1.1
COMBUSTIBLE	Gasolina
TRANSMISION	Manual
AÑO	1998-2012
MEDIDAS	



H4-2201 5534002100

NOMBRE	TOPE
LADO	SUSPENSION
LINEA	ATOS
MOTOR	1.0 / 1.1
COMBUSTIBLE	Gasolina
TRANSMISION	Manual
AÑO	1998-2012
MEDIDAS	



H7-2201

NOMBRE	FUELLE
LADO	PURIFICADOR
LINEA	ATOS
MOTOR	1.0 / 1.1
COMBUSTIBLE	Gasolina
TRANSMISION	Manual
AÑO	1998-2012
MEDIDAS	Ø PEQ: 43mm - Ø GRA: 56mm - Long: 102mm



H7-2202 4857260B10-5460124000

NOMBRE	FUELLE
LADO	DIRECCIÓN
LINEA	ATOS
MOTOR	1.0 / 1.1
COMBUSTIBLE	Gasolina
TRANSMISION	Manual
AÑO	1998-2012
MEDIDAS	Ø PEQ: 13mm - Ø GRA: 43mm - Long: 167mm



H7-2203

NOMBRE	FUELLE
LADO	AMORTIGUADOR
LINEA	ATOS
MOTOR	1.0 / 1.1
COMBUSTIBLE	Gasolina
TRANSMISION	Manual
AÑO	1998-2012
MEDIDAS	Ø PEQ: 19mm - Ø GRA: 54mm - Long: 200mm



H11-2201

NOMBRE	GUARDAPOLVO
LADO	EJE (LADO CAJA)
LINEA	ATOS
MOTOR	1.0 / 1.1
COMBUSTIBLE	Gasolina
TRANSMISION	Manual
AÑO	1998-2012
MEDIDAS	Ø PEQ: 20mm - Ø GRA: 66mm - Long: 81mm



GRASA + AMARRES

H11-2201K

NOMBRE	GUARDAPOLVO
LADO	EJE (LADO CAJA)
LINEA	ATOS
MOTOR	1.0 / 1.1
COMBUSTIBLE	Gasolina
TRANSMISION	Manual
AÑO	1998-2012
MEDIDAS	Ø PEQ: 20mm - Ø GRA: 66mm - Long: 81mm



HYUNDAI

ATOS

H11-2202

NOMBRE	GUARDAPOLVO
LADO	EJE (LADO RUEDA)
LINEA	ATOS
MOTOR	1.0 / 1.1
COMBUSTIBLE	Gasolina
TRANSMISION	Manual
AÑO	1998-2012
MEDIDAS	Ø PEQ: 21mm - Ø GRA: 70mm - Long: 83mm



H11-2202K

GRASA + AMARRES

NOMBRE	GUARDAPOLVO
LADO	EJE (LADO RUEDA)
LINEA	ATOS
MOTOR	1.0 / 1.1
COMBUSTIBLE	Gasolina
TRANSMISION	Manual
AÑO	1998-2012
MEDIDAS	Ø PEQ: 21mm - Ø GRA: 70mm - Long: 83mm



H11-2203

NOMBRE	GUARDAPOLVO
LADO	FAROLA
LINEA	ATOS
MOTOR	1.0 / 1.1
COMBUSTIBLE	Gasolina
TRANSMISION	Manual
AÑO	1998-2012
MEDIDAS	Ø PEQ: 25mm - Ø GRA: 78mm - Long: 26mm



HM-2201

NOMBRE	MANGUERA
LADO	PURIFICADOR (PASO AIRE)
LINEA	ATOS
MOTOR	1.0 / 1.1
COMBUSTIBLE	Gasolina
TRANSMISION	Manual
AÑO	1998-2012
MEDIDAS	



HM-2202

NOMBRE	MANGUERA
LADO	PURIFICADOR (PASO AIRE) INFERIOR
LINEA	ATOS
MOTOR	1.0 / 1.1
COMBUSTIBLE	Gasolina
TRANSMISION	Manual
AÑO	1998-2012
MEDIDAS	



HM-2203

NOMBRE	MANGUERA
LADO	PURIFICADOR (PASO AIRE) SUPERIOR
LINEA	ATOS
MOTOR	1.0 / 1.1
COMBUSTIBLE	Gasolina
TRANSMISION	Manual
AÑO	1998-2012
MEDIDAS	



HYUNDAI

CONSULTA - COTIZA - COMPRA
www.HCcauchos.com
+57 322 434 9590

BESTA

H2-2211 | **ZS08334840**

NOMBRE	BUJE
LADO	TIJERA SUPERIOR DELANTERA (CORTO)
LINEA	BESTA
MOTOR	2.7
COMBUSTIBLE	Diesel
TRANSMISION	Manual
AÑO	1992-1998
MEDIDAS	Ø INT: 22,2mm - Ø EXT: 47mm - Long: 39mm



COUNTY

H1-2215 | **21813-5H000/DHC10**

NOMBRE	SOPORTE CAJA
LADO	
LINEA	COUNTY
MOTOR	3.9
COMBUSTIBLE	Diesel
TRANSMISION	Manual
AÑO	1998-2004
MEDIDAS	



H1-2216 | **21812-5H000/DHC3**

NOMBRE	SOPORTE MOTOR
LADO	DERECHO
LINEA	COUNTY
MOTOR	3.9
COMBUSTIBLE	Diesel
TRANSMISION	Manual
AÑO	1998-2004
MEDIDAS	



H1-2217 | **21811-5H000/DHC6**

NOMBRE	SOPORTE MOTOR
LADO	IZQUIERDO
LINEA	COUNTY
MOTOR	3.9
COMBUSTIBLE	Diesel
TRANSMISION	Manual
AÑO	1998-2004
MEDIDAS	



X 10 UND.

H2-2205 |

NOMBRE	BUJE
LADO	MUELLE
LINEA	COUNTY
MOTOR	3.9
COMBUSTIBLE	Diesel
TRANSMISION	Manual
AÑO	1998-2004
MEDIDAS	Ø INT: 22mm - Ø EXT: 44mm - Long: 37mm



H2-2212 |

NOMBRE	BUJE
LADO	MUELLE TRASERO
LINEA	COUNTY
MOTOR	3.9
COMBUSTIBLE	Diesel
TRANSMISION	Manual
AÑO	1998-2004
MEDIDAS	Ø INT: 19mm - Ø EXT: 60mm - Long: 43mm



HSC-2202 | **47105A620**

NOMBRE	SOPORTE CARDAN
LADO	
LINEA	COUNTY
MOTOR	3.9
COMBUSTIBLE	Diesel
TRANSMISION	Manual
AÑO	1998-2004
MEDIDAS	RODAMIENTO 6208-2RS (40mm x 80mm x 18mm)



HYUNDAI

ELANTRA

HNJ1-2215 | **21930-2H000**

NOMBRE	SOPORTE MOTOR
LADO	TRASERO
LINEA	ELANTRA
MOTOR	1.6 / 1.8
COMBUSTIBLE	Gasolina
TRANSMISION	Manual / Automática
AÑO	2007-2011
MEDIDAS	



HNJ1-2216 | **21810-2H000**

NOMBRE	SOPORTE MOTOR
LADO	DERECHO
LINEA	ELANTRA
MOTOR	1.6 / 1.8
COMBUSTIBLE	Gasolina
TRANSMISION	Manual / Automática
AÑO	2007-2011
MEDIDAS	



HNJ1-2217 | **21830-2H000**

NOMBRE	SOPORTE MOTOR
LADO	IZQUIERDO (CAJA)
LINEA	ELANTRA
MOTOR	1.6 / 1.8
COMBUSTIBLE	Gasolina
TRANSMISION	Manual / Automática
AÑO	2007-2011
MEDIDAS	



HNJ1-2218 | **21910-2H000**

NOMBRE	SOPORTE MOTOR
LADO	DELANTERO
LINEA	ELANTRA
MOTOR	1.6 / 1.8
COMBUSTIBLE	Gasolina
TRANSMISION	Manual / Automática
AÑO	2007-2011
MEDIDAS	



HNJ1-2250 | **21810-2D050**

NOMBRE	SOPORTE MOTOR
LADO	DERECHO
LINEA	ELANTRA
MOTOR	1.8
COMBUSTIBLE	Gasolina
TRANSMISION	Manual / Automática
AÑO	2000-2006
MEDIDAS	



HNJ1-2263 | **21910-2D000**

NOMBRE	SOPORTE MOTOR
LADO	DELANTERO
LINEA	ELANTRA
MOTOR	1.8
COMBUSTIBLE	Gasolina
TRANSMISION	Manual / Automática
AÑO	2000-2006
MEDIDAS	



HNJ1-2265 | **21930-2F050**

NOMBRE	SOPORTE MOTOR
LADO	TRASERO
LINEA	ELANTRA
MOTOR	1.8
COMBUSTIBLE	Gasolina
TRANSMISION	Manual / Automática
AÑO	2000-2006
MEDIDAS	



HNJ1-2266 | **54610-29000**

NOMBRE	SOPORTE AMORTIGUADOR
LADO	DELANTERO
LINEA	ELANTRA
MOTOR	1.8
COMBUSTIBLE	Gasolina
TRANSMISION	Manual / Automática
AÑO	1995-2006
MEDIDAS	



HNJ1-2201 | **21810-2V000**

NOMBRE	SOPORTE MOTOR
LADO	DERECHO
LINEA	ELANTRA i35
MOTOR	1.8
COMBUSTIBLE	Gasolina
TRANSMISION	Automática
AÑO	2012-2016
MEDIDAS	



HNJ1-2202 | **21830-1R100**

NOMBRE	SOPORTE MOTOR
LADO	IZQUIERDO (CAJA)
LINEA	ELANTRA i35
MOTOR	1.8
COMBUSTIBLE	Gasolina
TRANSMISION	Automática
AÑO	2012-2016
MEDIDAS	



HNJ1-2203 | **21950-2V000**

NOMBRE	SOPORTE MOTOR
LADO	TRASERO
LINEA	ELANTRA i35
MOTOR	1.8
COMBUSTIBLE	Gasolina
TRANSMISION	Automática
AÑO	2012-2016
MEDIDAS	



HNJ1-2248 | **54610-3X200**

NOMBRE	SOPORTE AMORTIGUADOR
LADO	DELANTERO
LINEA	ELANTRA i35
MOTOR	1.8
COMBUSTIBLE	Gasolina
TRANSMISION	Automática
AÑO	2012-2016
MEDIDAS	



HYUNDAI

CONSULTA - COTIZA - COMPRA
www.HCcauchos.com
+57 322 434 9590

ELANTRA

HNJ1-2256 | **21830-3X300**

NOMBRE	SOPORTE MOTOR
LADO	IZQUIERDO (CAJA)
LINEA	ELANTRA i35
MOTOR	1.8
COMBUSTIBLE	Gasolina
TRANSMISION	Automática
AÑO	2012-2016
MEDIDAS	



EON / EXCEL

HNJ1-2260 | **21810-4N000**

NOMBRE	SOPORTE MOTOR
LADO	DERECHO
LINEA	EON
MOTOR	0.84
COMBUSTIBLE	Gasolina
TRANSMISION	Manual
AÑO	2011-2018
MEDIDAS	



X 10 UND.

H1-2207

NOMBRE	SOPORTE EXOSTO
LADO	(CAUCHO)
LINEA	EXCEL
MOTOR	1.3 / 1.5
COMBUSTIBLE	Gasolina
TRANSMISION	Manual
AÑO	1985-1995
MEDIDAS	



HD72

H2-2212

NOMBRE	BUJE
LADO	MUELLE TRASERO
LINEA	HD72
MOTOR	3.9
COMBUSTIBLE	Diesel
TRANSMISION	Manual
AÑO	2004-2024
MEDIDAS	Ø INT: 19mm - Ø EXT: 60mm - Long: 43mm



HSC-2202 | **47105A620**

NOMBRE	SOPORTE CARDAN
LADO	
LINEA	HD72
MOTOR	3.9
COMBUSTIBLE	Diesel
TRANSMISION	Manual
AÑO	2004-2024
MEDIDAS	RODAMIENTO 6208-2RS (40mm x 80mm x 18mm)



HYUNDAI

GETZ

HNJ1-2205 | **21930-1C130**

NOMBRE	SOPORTE MOTOR
LADO	TRASERO
LINEA	GETZ
MOTOR	1.3
COMBUSTIBLE	Gasolina
TRANSMISION	Manual
AÑO	2004-2005
MEDIDAS	



HNJ1-2227 | **21810-1C220**

NOMBRE	SOPORTE MOTOR
LADO	DERECHO
LINEA	GETZ
MOTOR	1.1 / 1.3 / 1.4 / 1.6
COMBUSTIBLE	Gasolina
TRANSMISION	Manual
AÑO	2002-2011
MEDIDAS	



HNJ1-2228 | **21830-0B700**

NOMBRE	SOPORTE MOTOR
LADO	IZQUIERDO (CAJA)
LINEA	GETZ
MOTOR	1.6
COMBUSTIBLE	Gasolina
TRANSMISION	Manual
AÑO	2006-2011
MEDIDAS	



HNJ1-2229 | **21830-1C270**

NOMBRE	SOPORTE MOTOR
LADO	IZQUIERDO (CAJA)
LINEA	GETZ
MOTOR	1.3
COMBUSTIBLE	Gasolina
TRANSMISION	Manual
AÑO	2004-2005
MEDIDAS	



HNJ1-2230 | **21950-1C600**

NOMBRE	SOPORTE MOTOR
LADO	TRASERO
LINEA	GETZ
MOTOR	1.6
COMBUSTIBLE	Gasolina
TRANSMISION	Manual
AÑO	2006-2011
MEDIDAS	



HNJ1-2258 | **54610-22000**

NOMBRE	SOPORTE AMORTIGUADOR
LADO	DERECHO
LINEA	GETZ
MOTOR	1.1 / 1.3 / 1.4 / 1.5 / 1.6
COMBUSTIBLE	Gasolina
TRANSMISION	Manual
AÑO	2004-2011
MEDIDAS	



GRACE

H2-2204

NOMBRE	BUJE
LADO	MUELLE
LINEA	GRACE
MOTOR	2.4 / 2.5
COMBUSTIBLE	Gasolina / Diesel
TRANSMISION	Manual
AÑO	2004-Adelante
MEDIDAS	Ø INT: 14mm - Ø EXT: 56mm - Long: 83mm



H4-2203

NOMBRE	TOPE CHASIS
LADO	TRASERO
LINEA	GRACE
MOTOR	2.4 / 2.5
COMBUSTIBLE	Gasolina / Diesel
TRANSMISION	Manual
AÑO	2004-Adelante
MEDIDAS	



GYRO

HM-2206

NOMBRE	MANGUERA
LADO	PURIFICADOR (PASO AIRE)
LINEA	GYRO
MOTOR	1.5 / 1.6
COMBUSTIBLE	Gasolina
TRANSMISION	Manual
AÑO	2002-2011
MEDIDAS	



H1

X 10 UND.

H3-2203

NOMBRE	ESTABILIZADORA
LADO	CENTRAL
LINEA	H1
MOTOR	2.5 (Inyección)
COMBUSTIBLE	Diesel
TRANSMISION	Manual
AÑO	
MEDIDAS	Ø INT: 26mm - Ø EXT: 37mm X 44mm - Long: 31mm



H2-2209

NOMBRE	BUJE
LADO	TIJERA
LINEA	H1 (GRAND STAREX)
MOTOR	2.5
COMBUSTIBLE	Diesel
TRANSMISION	Manual
AÑO	2007-2021
MEDIDAS	Ø INT: 14mm - Ø EXT: 42mm - Long: 72mm



H2-2210

NOMBRE	BUJE
LADO	PUÑO
LINEA	H1 (GRAND STAREX)
MOTOR	2.5
COMBUSTIBLE	Diesel
TRANSMISION	Manual
AÑO	2007-2021
MEDIDAS	Ø INT: 14mm - Ø EXT: 70mm - Long: 62mm



HSC-2201 491304A000

NOMBRE	SOPORTE CARDAN
LADO	
LINEA	H1 (STAREX) / (GRAND STAREX)
MOTOR	2.5
COMBUSTIBLE	Diesel
TRANSMISION	Manual
AÑO	2001-2021
MEDIDAS	RODAMIENTO 6206-2RS (30m x 62mm x 16mm)



H1-2213

NOMBRE	SOPORTE MOTOR
LADO	
LINEA	H1 (STAREX)
MOTOR	2.5
COMBUSTIBLE	Diesel
TRANSMISION	Manual
AÑO	2007-2015
MEDIDAS	



HNJ1-2249 54610-4H000

NOMBRE	SOPORTE AMORTIGUADOR
LADO	DELANTERO
LINEA	H1 (STAREX)
MOTOR	2.5
COMBUSTIBLE	Diesel
TRANSMISION	Manual
AÑO	2007-2015
MEDIDAS	



H4-2203

NOMBRE	TOPE CHASIS
LADO	TRASERO
LINEA	H1 (STAREX)
MOTOR	2.5
COMBUSTIBLE	Diesel
TRANSMISION	Manual
AÑO	2007-2015
MEDIDAS	



HYUNDAI

H100 / HD65

H1-2201 | **2181143001**

NOMBRE	SOPORTE MOTOR
LADO	IZQUIERDO
LINEA	H100
MOTOR	2.5
COMBUSTIBLE	Diesel
TRANSMISION	Manual
AÑO	2006-2015
MEDIDAS	



X 10 UND.

H1-2202 | **2181243001**

NOMBRE	SOPORTE MOTOR
LADO	DERECHO
LINEA	H100
MOTOR	2.5
COMBUSTIBLE	Diesel
TRANSMISION	Manual
AÑO	2006-2015
MEDIDAS	



H2-2201

NOMBRE	BUJE
LADO	BARRA TENSORA (CAUCHO)
LINEA	H100
MOTOR	2.5
COMBUSTIBLE	Diesel
TRANSMISION	Manual
AÑO	2006-2015
MEDIDAS	Ø INT: 22mm - Ø EXT: 44mm - Long: 25mm



H2-2203

NOMBRE	BUJE
LADO	BARRA TENSORA (KIT)
LINEA	H100
MOTOR	2.5
COMBUSTIBLE	Diesel
TRANSMISION	Manual
AÑO	2006-2015
MEDIDAS	Ø INT: 22mm - Ø EXT: 44mm - Long: 25mm



H2-2204

NOMBRE	BUJE
LADO	MUELLE
LINEA	H100
MOTOR	2.5
COMBUSTIBLE	Diesel
TRANSMISION	Manual
AÑO	2006-2015
MEDIDAS	Ø INT: 14mm - Ø EXT: 56mm - Long: 83mm



H2-2211 | **ZS08334840**

NOMBRE	BUJE
LADO	TIJERA SUPERIOR DELANTERA (CORTO)
LINEA	H100
MOTOR	2.5
COMBUSTIBLE	Diesel
TRANSMISION	Manual
AÑO	2006-2015
MEDIDAS	Ø INT: 22,2mm - Ø EXT: 47mm - Long: 39mm



X 10 UND.

H3-2207

NOMBRE	ESTABILIZADORA
LADO	CENTRAL
LINEA	H100
MOTOR	2.5
COMBUSTIBLE	Diesel
TRANSMISION	Manual
AÑO	2006-2015
MEDIDAS	Ø INT: 19mm - Ø EXT: 27mm - Long: 36mm



H4-2203

NOMBRE	TOPE CHASIS
LADO	TRASERO
LINEA	H100
MOTOR	2.5
COMBUSTIBLE	Diesel
TRANSMISION	Manual
AÑO	2006-2015
MEDIDAS	



H1-2215 | **21813-5H000/DHC10**

NOMBRE	SOPORTE CAJA
LADO	
LINEA	HD65
MOTOR	3.9
COMBUSTIBLE	Diesel
TRANSMISION	Manual
AÑO	2006-2015
MEDIDAS	



H1-2216 | **21812-5H000/DHC3**

NOMBRE	SOPORTE MOTOR
LADO	DERECHO
LINEA	HD65
MOTOR	3.9
COMBUSTIBLE	Diesel
TRANSMISION	Manual
AÑO	2006-2015
MEDIDAS	



H1-2217 | **21811-5H000/DHC6**

NOMBRE	SOPORTE MOTOR
LADO	IZQUIERDO
LINEA	HD65
MOTOR	3.9
COMBUSTIBLE	Diesel
TRANSMISION	Manual
AÑO	2006-2015
MEDIDAS	



H4-2202

NOMBRE	TOPE CABINA
LADO	
LINEA	HD65
MOTOR	3.9
COMBUSTIBLE	Diesel
TRANSMISION	Manual
AÑO	2006-Adelante
MEDIDAS	



I10

H1-2222 | **54611-07000**

NOMBRE	SOPORTE AMORTIGUADOR
LADO	DELANTERO
LINEA	i10
MOTOR	1.0 / 1.2
COMBUSTIBLE	Gasolina
TRANSMISION	Manual / Automática
AÑO	2009-2014
MEDIDAS	



HNJ1-2212 | **21810-0X100**

NOMBRE	SOPORTE MOTOR
LADO	DERECHO
LINEA	i10
MOTOR	1.0 / 1.2
COMBUSTIBLE	Gasolina
TRANSMISION	Manual / Automática
AÑO	2009-2014
MEDIDAS	



HNJ1-2213 | **21830-0X010**

NOMBRE	SOPORTE MOTOR
LADO	IZQUIERDO (CAJA)
LINEA	i10
MOTOR	1.0 / 1.2
COMBUSTIBLE	Gasolina
TRANSMISION	Manual / Automática
AÑO	2009-2014
MEDIDAS	



HNJ1-2214 | **21930-0X110**

NOMBRE	SOPORTE MOTOR
LADO	TRASERO
LINEA	i10
MOTOR	1.0 / 1.2
COMBUSTIBLE	Gasolina
TRANSMISION	Manual / Automática
AÑO	2009-2014
MEDIDAS	



X 10 UND.

H3-2206 | **54813-3X500**

NOMBRE	ESTABILIZADORA
LADO	DELANTERA
LINEA	i10
MOTOR	1.0 (12V)
COMBUSTIBLE	
TRANSMISION	
AÑO	2008
MEDIDAS	Ø INT: 21mm - Ø EXT: 33mm X 35mm - Long: 44mm



HM-2204

NOMBRE	MANGUERA
LADO	(PASO AIRE)
LINEA	i10
MOTOR	1.0 / 1.2
COMBUSTIBLE	Gasolina
TRANSMISION	Manual / Automática
AÑO	2009-2014
MEDIDAS	



HNJ1-2206 | **21810-1Y200**

NOMBRE	SOPORTE MOTOR
LADO	DERECHO
LINEA	i10 / GRAND i10
MOTOR	1.0 / 1.2
COMBUSTIBLE	Gasolina
TRANSMISION	Manual / Automática
AÑO	2015-2017
MEDIDAS	



HNJ1-2207 | **21830-1Y010**

NOMBRE	SOPORTE MOTOR
LADO	IZQUIERDO (CAJA)
LINEA	i10 / GRAND i10
MOTOR	1.0 / 1.2
COMBUSTIBLE	Gasolina
TRANSMISION	Manual / Automática
AÑO	2015-2017
MEDIDAS	



HNJ1-2208 | **21950-1S000**

NOMBRE	SOPORTE MOTOR
LADO	TRASERO
LINEA	i10 / GRAND i10
MOTOR	1.0 / 1.2
COMBUSTIBLE	Gasolina
TRANSMISION	Manual / Automática
AÑO	2015-2017
MEDIDAS	



HNJ1-2209 | **21830-B4010**

NOMBRE	SOPORTE MOTOR
LADO	IZQUIERDO (CAJA)
LINEA	i10 / GRAND i10
MOTOR	1.0 / 1.2
COMBUSTIBLE	Gasolina
TRANSMISION	Manual / Automática
AÑO	2015-2017
MEDIDAS	



HNJ1-2210 | **21950-B4000**

NOMBRE	SOPORTE MOTOR
LADO	TRASERO
LINEA	i10 / GRAND i10
MOTOR	1.0 / 1.2
COMBUSTIBLE	Gasolina
TRANSMISION	Manual / Automática
AÑO	2015-2017
MEDIDAS	



HYUNDAI

I35 / I40

X 10 UND.

H3-2205 | **54813-25000**

NOMBRE	ESTABILIZADORA
LADO	CENTRAL
LINEA	i35
MOTOR	1.6 / 1.8
COMBUSTIBLE	Gasolina
TRANSMISION	Manual / Automática
AÑO	2011-2015
MEDIDAS	Ø INT: 24mm - Ø EXT: 44mm - Long: 45.5mm



X 10 UND.

H3-2206 | **54813-3X500**

NOMBRE	ESTABILIZADORA
LADO	DELANTERA
LINEA	i35 / i40
MOTOR	1.6 / 1.8 / 2.0 (16V)
COMBUSTIBLE	
TRANSMISION	
AÑO	2011-2014
MEDIDAS	Ø INT: 21mm - Ø EXT: 33mm X 35mm - Long: 44mm



PORTER

H1-2221 |

NOMBRE	SOPORTE MOTOR
LADO	
LINEA	PORTER
MOTOR	2.5
COMBUSTIBLE	Diesel
TRANSMISION	Manual
AÑO	2013-Adelante
MEDIDAS	



SANTA FE

HNJ1-2247 | **54610-2B500**

NOMBRE	SOPORTE AMORTIGUADOR
LADO	DELANTERO
LINEA	SANTA FE
MOTOR	2.2 / 2.7
COMBUSTIBLE	Gasolina / Diesel
TRANSMISION	Manual / Automática
AÑO	2007-2013
MEDIDAS	



HNJ1-2249 | **54610-4H000**

NOMBRE	SOPORTE AMORTIGUADOR
LADO	DELANTERO
LINEA	SANTA FE
MOTOR	2.0 / 2.2
COMBUSTIBLE	Diesel
TRANSMISION	Manual / Automática
AÑO	2006-2009
MEDIDAS	



HNJ1-2253 | **21810-2W200**

NOMBRE	SOPORTE MOTOR
LADO	DERECHO
LINEA	SANTA FE
MOTOR	2.2
COMBUSTIBLE	Diesel
TRANSMISION	Manual / Automática
AÑO	2013-2018
MEDIDAS	



HNJ1-2254 | **21811-2B100**

NOMBRE	SOPORTE MOTOR
LADO	DERECHO
LINEA	SANTA FE
MOTOR	2.7
COMBUSTIBLE	Gasolina
TRANSMISION	Manual / Automática
AÑO	2006-2012
MEDIDAS	



CONSULTA - COTIZA - COMPRA
www.HCcauchos.com
+57 322 434 9590

SANTA FE

HNJ1-2255 | **21910-26200**

NOMBRE	SOPORTE MOTOR
LADO	DELANTERO
LINEA	SANTA FE
MOTOR	2.0
COMBUSTIBLE	Gasolina
TRANSMISION	Manual / Automática
AÑO	2000-2005
MEDIDAS	



HNJ1-2261 | **21910-2B100**

NOMBRE	SOPORTE MOTOR
LADO	DELANTERO
LINEA	SANTA FE
MOTOR	2.7
COMBUSTIBLE	Gasolina
TRANSMISION	Manual / Automática
AÑO	2006-2012
MEDIDAS	



HNJ1-2264 | **21930-2B000**

NOMBRE	SOPORTE MOTOR
LADO	TRASERO
LINEA	SANTA FE
MOTOR	2.7
COMBUSTIBLE	Gasolina
TRANSMISION	Manual / Automática
AÑO	2006-2012
MEDIDAS	



HNJ1-2272 | **21930-26800**

NOMBRE	SOPORTE MOTOR
LADO	TRASERO
LINEA	SANTA FE
MOTOR	2.0
COMBUSTIBLE	Gasolina
TRANSMISION	Manual / Automática
AÑO	2000-2005
MEDIDAS	



H2-2209

NOMBRE	BUJE
LADO	TIJERA
LINEA	SANTA FE
MOTOR	2.0 / 2.2 / 2.7
COMBUSTIBLE	Gasolina / Diesel
TRANSMISION	Manual / Automática
AÑO	2006-2013
MEDIDAS	Ø INT: 14mm - Ø EXT: 42mm - Long: 72mm



H2-2213 | **54584-2E000**

NOMBRE	BUJE
LADO	TIJERA INFERIOR (PUÑO)
LINEA	SANTA FE
MOTOR	2.0 / 2.2 / 2.7
COMBUSTIBLE	Gasolina / Diesel
TRANSMISION	Manual / Automática
AÑO	2006-2013
MEDIDAS	Ø INT: 14mm - Ø EXT: 66mm - Long: 60mm



TUCSON

HNJ1-2232 | **21810-2E000**

NOMBRE	SOPORTE MOTOR
LADO	DERECHO
LINEA	TUCSON
MOTOR	2.0
COMBUSTIBLE	Gasolina
TRANSMISION	Manual / Automática
AÑO	2005-2010
MEDIDAS	



HNJ1-2233 | **21910-2E002**

NOMBRE	SOPORTE MOTOR
LADO	DELANTERO
LINEA	TUCSON
MOTOR	2.7
COMBUSTIBLE	Gasolina
TRANSMISION	Manual / Automática
AÑO	2005-2010
MEDIDAS	



HNJ1-2234 | **21910-2E100**

NOMBRE	SOPORTE MOTOR
LADO	DELANTERO
LINEA	TUCSON
MOTOR	2.0
COMBUSTIBLE	Gasolina
TRANSMISION	Manual / Automática
AÑO	2005-2010
MEDIDAS	



HNJ1-2235 | **21830-2E200**

NOMBRE	SOPORTE MOTOR
LADO	IZQUIERDO (CAJA)
LINEA	TUCSON
MOTOR	2.0
COMBUSTIBLE	Gasolina
TRANSMISION	Manual / Automática
AÑO	2005-2010
MEDIDAS	



HYUNDAI

TUCSON

HNJ1-2236 | **21930-2E300**

NOMBRE	SOPORTE MOTOR
LADO	TRASERO
LINEA	TUCSON
MOTOR	2.0 / 2.7
COMBUSTIBLE	Gasolina
TRANSMISION	Manual / Automática
AÑO	2005-2010
MEDIDAS	



HNJ1-2245 | **54610-2E200**

NOMBRE	SOPORTE AMORTIGUADOR
LADO	DELANTERO
LINEA	TUCSON
MOTOR	2.0 / 2.7
COMBUSTIBLE	Gasolina
TRANSMISION	Manual / Automática
AÑO	2005-2010
MEDIDAS	



HNJ1-2246 | **55310-2E000**

NOMBRE	SOPORTE AMORTIGUADOR
LADO	TRASERO
LINEA	TUCSON
MOTOR	2.0 / 2.7
COMBUSTIBLE	Gasolina
TRANSMISION	Manual / Automática
AÑO	2005-2010
MEDIDAS	



HNJ1-2271 | **54610-D3000**

NOMBRE	SOPORTE AMORTIGUADOR
LADO	DELANTERO
LINEA	TUCSON
MOTOR	2.0 / 2.7
COMBUSTIBLE	Gasolina
TRANSMISION	Manual / Automática
AÑO	2017-2022
MEDIDAS	



H2-2213 | **54584-2E000**

NOMBRE	BUJE
LADO	TIJERA INFERIOR (PUÑO)
LINEA	TUCSON
MOTOR	2.0 / 2.7
COMBUSTIBLE	Gasolina
TRANSMISION	Manual / Automática
AÑO	2004-2010
MEDIDAS	Ø INT: 14mm - Ø EXT: 66mm - Long: 60mm



HNJ1-2237 | **21810-2S000**

NOMBRE	SOPORTE MOTOR
LADO	DERECHO
LINEA	TUCSON iX35
MOTOR	2.0
COMBUSTIBLE	Gasolina
TRANSMISION	Manual / Automática
AÑO	2009-2015
MEDIDAS	



HNJ1-2238 | **21810-2S700**

NOMBRE	SOPORTE MOTOR
LADO	DERECHO
LINEA	TUCSON iX35
MOTOR	2.4
COMBUSTIBLE	Gasolina
TRANSMISION	Automática
AÑO	2009-2015
MEDIDAS	



HNJ1-2239 | **21830-2S000**

NOMBRE	SOPORTE MOTOR
LADO	IZQUIERDO (CAJA)
LINEA	TUCSON iX35
MOTOR	2.0 / 2.4
COMBUSTIBLE	Gasolina
TRANSMISION	Automática
AÑO	2009-2015
MEDIDAS	



HNJ1-2240 | **21834-2S500**

NOMBRE	SOPORTE MOTOR
LADO	IZQUIERDO (CAJA)
LINEA	TUCSON iX35
MOTOR	2.0 / 2.4
COMBUSTIBLE	Gasolina
TRANSMISION	Manual
AÑO	2009-2015
MEDIDAS	



HNJ1-2241 | **21950-2S000**

NOMBRE	SOPORTE MOTOR
LADO	TRASERO
LINEA	TUCSON iX35
MOTOR	2.0 / 2.4
COMBUSTIBLE	Gasolina
TRANSMISION	Manual / Automática
AÑO	2009-2015
MEDIDAS	



HNJ1-2270 | **54610-2S000**

NOMBRE	SOPORTE AMORTIGUADOR
LADO	DELANTERO
LINEA	TUCSON iX35
MOTOR	2.0 / 2.4
COMBUSTIBLE	Gasolina
TRANSMISION	Manual / Automática
AÑO	2009-2015
MEDIDAS	



X 10 UND.

H3-2205 | **54813-2S000**

NOMBRE	ESTABILIZADORA
LADO	CENTRAL
LINEA	TUCSON iX35
MOTOR	2.0 / 2.4
COMBUSTIBLE	Gasolina
TRANSMISION	Manual / Automática
AÑO	2010
MEDIDAS	Ø INT: 24mm - Ø EXT: 44mm - Long: 45.5mm



CONSULTA - COTIZA - COMPRA
www.HCcauchos.com
+57 322 434 9590

VELOSTER

H2-2214 | **54584-3X000**

NOMBRE	BUJE
LADO	TIJERA INFERIOR DELANTERA (PUÑO)
LINEA	VELOSTER
MOTOR	1.6 (16V)
COMBUSTIBLE	Gasolina
TRANSMISION	Manual / Automática
AÑO	2012
MEDIDAS	Ø INT: 14mm - Ø EXT: 66mm - Long: 60mm



X 10 UND.

H3-2208 | **54813-3X000**

NOMBRE	ESTABILIZADORA
LADO	DELANTERA
LINEA	VELOSTER
MOTOR	1.6 (16V)
COMBUSTIBLE	Gasolina
TRANSMISION	Manual / Automática
AÑO	2012
MEDIDAS	Ø INT: 21mm - Ø EXT: 33mm x 35mm - Long: 44mm



VERACRUZ

HNJ1-2247 | **54610-2B500**

NOMBRE	SOPORTE AMORTIGUADOR
LADO	DELANTERO
LINEA	VERACRUZ
MOTOR	3.0 / 3.8
COMBUSTIBLE	Gasolina / Diesel
TRANSMISION	Automática
AÑO	2006-2015
MEDIDAS	



HNJ1-2254 | **21811-2B100**

NOMBRE	SOPORTE MOTOR
LADO	DERECHO
LINEA	VERACRUZ
MOTOR	3.0 / 3.8
COMBUSTIBLE	Gasolina / Diesel
TRANSMISION	Automática
AÑO	2006-2015
MEDIDAS	



HNJ1-2261 | **21910-2B100**

NOMBRE	SOPORTE MOTOR
LADO	DELANTERO
LINEA	VERACRUZ
MOTOR	3.0 / 3.8
COMBUSTIBLE	Gasolina / Diesel
TRANSMISION	Automática
AÑO	2006-2015
MEDIDAS	



HNJ1-2264 | **21930-2B000**

NOMBRE	SOPORTE MOTOR
LADO	TRASERO
LINEA	VERACRUZ
MOTOR	3.0 / 3.8
COMBUSTIBLE	Gasolina / Diesel
TRANSMISION	Automática
AÑO	2006-2015
MEDIDAS	



H2-2209

NOMBRE	BUJE
LADO	TIJERA
LINEA	VERACRUZ
MOTOR	3.0 / 3.8
COMBUSTIBLE	Gasolina / Diesel
TRANSMISION	Automática
AÑO	2006-2015
MEDIDAS	Ø INT: 14mm - Ø EXT: 42mm - Long: 72mm



HYUNDAI

VERNA

HM-2206

NOMBRE	MANGUERA
LADO	PURIFICADOR (PASO AIRE)
LINEA	VERNA
MOTOR	1.4 / 1.6
COMBUSTIBLE	Gasolina
TRANSMISION	Manual / Automática
AÑO	2006-Adelante
MEDIDAS	



VARIOS MODELOS

X 10 UND.

HI-2203 **286582000**

NOMBRE	SOPORTE EXOSTO
LADO	(CAUCHO)
LINEA	VARIOS MODELOS
MOTOR	
COMBUSTIBLE	
TRANSMISION	
AÑO	
MEDIDAS	



HYUNDAI

VEHÍCULOS LIVIANOS

DAEWOO



CIELO

H1-2310 **90372462**

NOMBRE	SOPORTE CAJA
LADO	
LINEA	CIELO
MOTOR	1.5
COMBUSTIBLE	Gasolina
TRANSMISION	Manual
AÑO	1994-2002
MEDIDAS	



HNJ1-2301 **90250348**

NOMBRE	SOPORTE MOTOR
LADO	DERECHO
LINEA	CIELO
MOTOR	1.5
COMBUSTIBLE	Gasolina
TRANSMISION	Manual
AÑO	1994-2002
MEDIDAS	



HNJ1-2302 **90250437**

NOMBRE	SOPORTE MOTOR
LADO	IZQUIERDO (CAJA)
LINEA	CIELO
MOTOR	1.5
COMBUSTIBLE	Gasolina
TRANSMISION	Manual
AÑO	1994-2002
MEDIDAS	



X 10 UND.

H3-2301

NOMBRE	ESTABILIZADORA
LADO	CENTRAL
LINEA	CIELO
MOTOR	1.5
COMBUSTIBLE	Gasolina
TRANSMISION	Manual
AÑO	1994-2002
MEDIDAS	Ø INT: 20mm - Ø EXT: 37mm - Long: 41mm



H11-2301

NOMBRE	GUARDAPOLVO
LADO	EJE (LADO RUEDA)
LINEA	CIELO
MOTOR	1.5
COMBUSTIBLE	Gasolina
TRANSMISION	Manual
AÑO	1994-2002
MEDIDAS	Ø PEQ: 24mm - Ø GRA: 80mm - Long: 126mm



GRASA + AMARRES

H11-2301K

NOMBRE	GUARDAPOLVO
LADO	EJE (LADO RUEDA)
LINEA	CIELO
MOTOR	1.5
COMBUSTIBLE	Gasolina
TRANSMISION	Manual
AÑO	1994-2002
MEDIDAS	Ø PEQ: 24mm - Ø GRA: 80mm - Long: 126mm



DAMAS

H1-2313

NOMBRE	SOPORTE AMORTIGUADOR
LADO	DELANTERO
LINEA	DAMAS
MOTOR	0.8
COMBUSTIBLE	Gasolina
TRANSMISION	Manual
AÑO	1991-1999
MEDIDAS	



X 10 UND.

H3-2305

NOMBRE	ESTABILIZADORA
LADO	CENTRAL
LINEA	DAMAS
MOTOR	0.8
COMBUSTIBLE	Gasolina
TRANSMISION	Manual
AÑO	1991-1999
MEDIDAS	Ø INT: 15mm - Ø EXT: 25mm X 27mm - Long: 30mm



ESPERO

H1-2310 | **90372462**

NOMBRE	SOPORTE CAJA
LADO	
LINEA	ESPERO
MOTOR	1.5 / 1.8 / 2.0
COMBUSTIBLE	Gasolina
TRANSMISION	Manual
AÑO	1990-2000
MEDIDAS	



X 10 UND.

H3-2301

NOMBRE	ESTABILIZADORA
LADO	CENTRAL
LINEA	ESPERO
MOTOR	1.5 / 1.8 / 2.0
COMBUSTIBLE	Gasolina
TRANSMISION	Manual
AÑO	1990-2000
MEDIDAS	Ø INT: 20mm - Ø EXT: 37mm - Long: 41mm



LANOS

X 10 UND.

H1-2303

NOMBRE	SOPORTE EXOSTO (DELGADO)
LADO	DELANTERO (CAUCHO)
LINEA	LANOS
MOTOR	1.5 / 1.6
COMBUSTIBLE	Gasolina
TRANSMISION	Manual
AÑO	1997-2002
MEDIDAS	



X 10 UND.

H1-2304

NOMBRE	SOPORTE EXOSTO (ALTO)
LADO	TRASERO (CAUCHO)
LINEA	LANOS
MOTOR	1.5 / 1.6
COMBUSTIBLE	Gasolina
TRANSMISION	Manual
AÑO	1997-2002
MEDIDAS	



HNJ1-2301 | **90250348**

NOMBRE	SOPORTE MOTOR
LADO	DERECHO
LINEA	LANOS
MOTOR	1.5 / 1.6
COMBUSTIBLE	Gasolina
TRANSMISION	Manual
AÑO	1997-2002
MEDIDAS	



HNJ1-2302 | **90250437**

NOMBRE	SOPORTE MOTOR
LADO	IZQUIERDO (CAJA)
LINEA	LANOS
MOTOR	1.5 / 1.6
COMBUSTIBLE	Gasolina
TRANSMISION	Manual
AÑO	1997-2002
MEDIDAS	



X 10 UND.

H3-2303

NOMBRE	ESTABILIZADORA
LADO	CENTRAL
LINEA	LANOS
MOTOR	1.5 / 1.6
COMBUSTIBLE	Gasolina
TRANSMISION	Manual
AÑO	1997-2002
MEDIDAS	Ø INT: 24mm - Ø EXT: 43mm X 37mm - Long: 50mm



H11-2301

NOMBRE	GUARDAPOLVO
LADO	EJE (LADO RUEDA)
LINEA	LANOS
MOTOR	1.5 / 1.6
COMBUSTIBLE	Gasolina
TRANSMISION	Manual
AÑO	1997-2002
MEDIDAS	Ø PEQ: 24mm - Ø GRA: 80mm - Long: 126mm



GRASA + AMARRES

H11-2301K

NOMBRE	GUARDAPOLVO
LADO	EJE (LADO RUEDA)
LINEA	LANOS
MOTOR	1.5 / 1.6
COMBUSTIBLE	Gasolina
TRANSMISION	Manual
AÑO	1997-2002
MEDIDAS	Ø PEQ: 24mm - Ø GRA: 80mm - Long: 126mm



DAEWOO

MATIZ

H1-2305

NOMBRE	SOPORTE MOTOR
LADO	DELANTERO
LINEA	MATIZ
MOTOR	797 cc / 996 cc
COMBUSTIBLE	Gasolina
TRANSMISION	Manual
AÑO	1998-2005
MEDIDAS	



H1-2306

NOMBRE	SOPORTE CAJA
LADO	TRASERO
LINEA	MATIZ
MOTOR	797 cc / 996 cc
COMBUSTIBLE	Gasolina
TRANSMISION	Manual
AÑO	1998-2005
MEDIDAS	



H1-2311

NOMBRE	SOPORTE MOTOR
LADO	TRASERO
LINEA	MATIZ
MOTOR	797 cc / 996 cc
COMBUSTIBLE	Gasolina
TRANSMISION	Manual
AÑO	1998-2005
MEDIDAS	Ø INT: 12mm - Ø EXT: 70mm - Long: 64mm



H1-2312 963144731

NOMBRE	SOPORTE MOTOR (BUJE)
LADO	DELANTERO DERECHO
LINEA	MATIZ
MOTOR	797 cc / 996 cc
COMBUSTIBLE	Gasolina
TRANSMISION	Manual
AÑO	1998-2005
MEDIDAS	Ø INT: mm - Ø EXT: 85mm - Long: 56mm



H1-2314 96314229

NOMBRE	SOPORTE MOTOR
LADO	TRASERO
LINEA	MATIZ
MOTOR	797 cc / 996 cc
COMBUSTIBLE	Gasolina
TRANSMISION	Manual
AÑO	1998-2005
MEDIDAS	



H1-2315 96280258

NOMBRE	SOPORTE MOTOR
LADO	DELANTERO
LINEA	MATIZ
MOTOR	797 cc / 996 cc
COMBUSTIBLE	Gasolina
TRANSMISION	Manual
AÑO	1998-2005
MEDIDAS	



X 10 UND.

H1-2317

NOMBRE	SOPORTE EXOSTO
LADO	(CAUCHO)
LINEA	MATIZ
MOTOR	797 cc / 996 cc
COMBUSTIBLE	Gasolina
TRANSMISION	Manual
AÑO	1998-2005
MEDIDAS	



H1-2318 96341722

NOMBRE	SOPORTE MOTOR
LADO	TRASERO
LINEA	MATIZ
MOTOR	797 cc / 996 cc
COMBUSTIBLE	Gasolina
TRANSMISION	Manual
AÑO	1998-2005
MEDIDAS	



HNJ1-2303 96314472

NOMBRE	SOPORTE MOTOR
LADO	IZQUIERDO (CAJA)
LINEA	MATIZ
MOTOR	797 cc / 996 cc
COMBUSTIBLE	Gasolina
TRANSMISION	Manual
AÑO	1998-2005
MEDIDAS	



HNJ1-2305 96314473

NOMBRE	SOPORTE MOTOR
LADO	DERECHO (REPARACIÓN)
LINEA	MATIZ
MOTOR	797 cc / 996 cc
COMBUSTIBLE	Gasolina
TRANSMISION	Manual
AÑO	1998-2005
MEDIDAS	



X 10 UND.

H2-2301

NOMBRE	BUJE
LADO	TEMPLETE (TENSOR)
LINEA	MATIZ
MOTOR	797 cc / 996 cc
COMBUSTIBLE	Gasolina
TRANSMISION	Manual
AÑO	1998-2005
MEDIDAS	Ø INT: 15,5mm - Ø EXT: 35mm - Long: 32mm



X 2 UND.

H2-2302

NOMBRE	BUJE
LADO	CONTROL CAMBIOS (CARRETE)
LINEA	MATIZ
MOTOR	797 cc / 996 cc
COMBUSTIBLE	Gasolina
TRANSMISION	Manual
AÑO	1998-2005
MEDIDAS	Ø INT: 8mm - Ø EXT: 21mm - Long: 12,5mm + Ø INT: 8mm - Ø EXT: 33mm - Long: 16mm



DAEWOO

CONSULTA - COTIZA - COMPRA
www.HCcauchos.com
+57 322 434 9590

MATIZ

H2-2303

NOMBRE	BUJE
LADO	PUNTA TRASERA (GRUESO)
LINEA	MATIZ
MOTOR	797 cc / 996 cc
COMBUSTIBLE	Gasolina
TRANSMISION	Manual
AÑO	1998-2005
MEDIDAS	Ø INT: 12mm - Ø EXT: 52mm - Long: 58mm



X 10 UND.

H2-2304

NOMBRE	BUJE
LADO	PUNTA TRASERA (DELGADO)
LINEA	MATIZ
MOTOR	797 cc / 996 cc
COMBUSTIBLE	Gasolina
TRANSMISION	Manual
AÑO	1998-2005
MEDIDAS	Ø INT: 12mm - Ø EXT: 46mm - Long: 65mm



H3-2302

NOMBRE	ESTABILIZADORA
LADO	CENTRAL
LINEA	MATIZ
MOTOR	797 cc / 996 cc
COMBUSTIBLE	Gasolina
TRANSMISION	Manual
AÑO	1998-2005
MEDIDAS	Ø INT: 22mm - Ø EXT: 31mm X 43mm - Long: 56mm



H4-2301

NOMBRE	TOPE AMORTIGUADOR
LADO	
LINEA	MATIZ
MOTOR	797 cc / 996 cc
COMBUSTIBLE	Gasolina
TRANSMISION	Manual
AÑO	1998-2005
MEDIDAS	



HNJ17-2301 **96316765**

NOMBRE	BRAZO OSCILANTE
LADO	DELANTERO (IZQUIERDO / DERECHO)
LINEA	MATIZ
MOTOR	797 cc / 996 cc
COMBUSTIBLE	Gasolina
TRANSMISION	Manual
AÑO	1998-2005
MEDIDAS	



HM-2301

NOMBRE	MANGUERA
LADO	PURIFICADOR (PASO AIRE)
LINEA	MATIZ
MOTOR	797 cc / 996 cc
COMBUSTIBLE	Gasolina
TRANSMISION	Manual
AÑO	1998-2005
MEDIDAS	



DAEWOO

RACER

H1-2310 **90372462**

NOMBRE	SOPORTE CAJA
LADO	
LINEA	RACER
MOTOR	1.5 / 1.6
COMBUSTIBLE	Gasolina
TRANSMISION	Manual
AÑO	1986-1995
MEDIDAS	



HNJ1-2301 **90250348**

NOMBRE	SOPORTE MOTOR
LADO	DERECHO
LINEA	RACER
MOTOR	1.5 / 1.6
COMBUSTIBLE	Gasolina
TRANSMISION	Manual
AÑO	1986-1995
MEDIDAS	



RACER

HNJ1-2302 | **90250437**

NOMBRE	SOPORTE MOTOR
LADO	IZQUIERDO (CAJA)
LINEA	RACER
MOTOR	1.5 / 1.6
COMBUSTIBLE	Gasolina
TRANSMISION	Manual
AÑO	1986-1995
MEDIDAS	



X 10 UND.

H3-2301

NOMBRE	ESTABILIZADORA
LADO	CENTRAL
LINEA	RACER
MOTOR	1.5 / 1.6
COMBUSTIBLE	Gasolina
TRANSMISION	Manual
AÑO	1986-1995
MEDIDAS	Ø INT: 20mm - Ø EXT: 37mm - Long: 41mm



TICO / VARIOS MODELOS

H1-2305

NOMBRE	SOPORTE MOTOR
LADO	DELANTERO
LINEA	TICO
MOTOR	0.8
COMBUSTIBLE	Gasolina
TRANSMISION	Manual
AÑO	1996-2001
MEDIDAS	



H1-2306

NOMBRE	SOPORTE CAJA
LADO	TRASERO
LINEA	TICO
MOTOR	0.8
COMBUSTIBLE	Gasolina
TRANSMISION	Manual
AÑO	1996-2001
MEDIDAS	



H1-2313

NOMBRE	SOPORTE AMORTIGUADOR
LADO	DELANTERO
LINEA	TICO
MOTOR	0.8
COMBUSTIBLE	Gasolina
TRANSMISION	Manual
AÑO	1996-2001
MEDIDAS	



H2-2303

NOMBRE	BUJE
LADO	PUNTA TRASERA (GRUESO)
LINEA	TICO
MOTOR	0.8
COMBUSTIBLE	Gasolina
TRANSMISION	Manual
AÑO	1996-2001
MEDIDAS	Ø INT: 12mm - Ø EXT: 52mm - Long: 58mm



H2-2304

NOMBRE	BUJE
LADO	PUNTA TRASERA (DELGADO)
LINEA	TICO
MOTOR	0.8
COMBUSTIBLE	Gasolina
TRANSMISION	Manual
AÑO	1996-2001
MEDIDAS	Ø INT: 12mm - Ø EXT: 46mm - Long: 65mm



X 10 UND.

H3-2304

NOMBRE	ESTABILIZADORA
LADO	CENTRAL
LINEA	TICO
MOTOR	0.8
COMBUSTIBLE	Gasolina
TRANSMISION	Manual
AÑO	1996-2001
MEDIDAS	Ø INT: 17mm - Ø EXT: 31mm - Long: 56mm



X 10 UND.

H1-2301

NOMBRE	SOPORTE EXOSTO
LADO	DELANTERO (CAUCHO)
LINEA	VARIOS MODELOS
MOTOR	
COMBUSTIBLE	
TRANSMISION	
AÑO	
MEDIDAS	



X 10 UND.

H1-2302

NOMBRE	SOPORTE EXOSTO (LARGO)
LADO	DELANTERO TRASERO (CAUCHO)
LINEA	VARIOS MODELOS
MOTOR	
COMBUSTIBLE	
TRANSMISION	
AÑO	
MEDIDAS	



DAEWOO

VEHÍCULOS LIVIANOS

JAC



CHERY

HNJ1-2501 | **S12-1001510**

NOMBRE	SOPORTE MOTOR
LADO	DELANTERO
LINEA	CHERY NICE ARAUCA
MOTOR	1.3
COMBUSTIBLE	Gasolina
TRANSMISION	Manual
AÑO	2012-2019
MEDIDAS	



HNJ1-2502 | **S12-1001310**

NOMBRE	SOPORTE MOTOR
LADO	DERECHO
LINEA	CHERY NICE ARAUCA
MOTOR	1.3
COMBUSTIBLE	Gasolina
TRANSMISION	Manual
AÑO	2012-2019
MEDIDAS	



HNJ1-2503 | **T11-1001110BA**

NOMBRE	SOPORTE MOTOR
LADO	IZQUIERDO (CAJA)
LINEA	CHERY TIGGO
MOTOR	1.6
COMBUSTIBLE	Gasolina
TRANSMISION	Manual
AÑO	2005-2013
MEDIDAS	



HNJ1-2504 | **T11-1001710BA**

NOMBRE	SOPORTE MOTOR
LADO	TRASERO
LINEA	CHERY TIGGO
MOTOR	1.6
COMBUSTIBLE	Gasolina
TRANSMISION	Manual
AÑO	2005-2013
MEDIDAS	



HNJ1-2505 | **S18D-1001710**

NOMBRE	SOPORTE MOTOR
LADO	TRASERO
LINEA	CHERY XCROSS / X1
MOTOR	1.3 / 1.5
COMBUSTIBLE	Gasolina
TRANSMISION	Manual
AÑO	2012-2014
MEDIDAS	



CHANA

HM-2501

NOMBRE	MANGUERA
LADO	PURIFICADOR (PASO AIRE)
LINEA	CHANA II
MOTOR	1.0 / 1.2 / 1.5 / 1.8
COMBUSTIBLE	Gasolina
TRANSMISION	Manual
AÑO	1998-Adelante
MEDIDAS	



HM-2502

NOMBRE	MANGUERA
LADO	PURIFICADOR (PASO AIRE)
LINEA	CHANA STAR VAN / HAFEI MINYI
MOTOR	1.0
COMBUSTIBLE	Gasolina
TRANSMISION	Manual
AÑO	2006-2014
MEDIDAS	



DAEWOO

CONSULTA - COTIZA - COMPRA
www.HCcauchos.com
+57 322 434 9590

VEHÍCULOS LIVIANOS

Volkswagen



AMAROK

H1-2601 | **2H0-399-151D**

NOMBRE	SOPORTE CAJA
LADO	
LINEA	AMAROK
MOTOR	2.0 / 3.0
COMBUSTIBLE	Diesel
TRANSMISION	Manual / Automática (4X4)
AÑO	2010-Adelante
MEDIDAS	



H1-2602 | **2H0-199-256A**

NOMBRE	SOPORTE MOTOR
LADO	IZQUIERDO / DERECHO
LINEA	AMAROK
MOTOR	2.0 / 3.0
COMBUSTIBLE	Diesel
TRANSMISION	Manual / Automática (4X4)
AÑO	2010-Adelante
MEDIDAS	



BETTLE

HNJ1-2602 | **1J0-199-262BF**

NOMBRE	SOPORTE MOTOR
LADO	DERECHO
LINEA	BEETLE (NEW)
MOTOR	1.2 / 1.4 / 1.6 / 2.0
COMBUSTIBLE	Gasolina
TRANSMISION	Manual
AÑO	2000-2015
MEDIDAS	



HNJ1-2604 | **1J0-199-555AJ**

NOMBRE	SOPORTE MOTOR
LADO	IZQUIERDO
LINEA	BEETLE (NEW)
MOTOR	1.2 / 1.4 / 1.6 / 2.0
COMBUSTIBLE	Gasolina
TRANSMISION	Manual
AÑO	2000-2015
MEDIDAS	



HNJ1-2608 | **1J0-199-851AA**

NOMBRE	SOPORTE MOTOR
LADO	TRASERO
LINEA	BEETLE (NEW)
MOTOR	1.2 / 1.4 / 1.6 / 2.0
COMBUSTIBLE	Gasolina
TRANSMISION	Manual
AÑO	2000-2015
MEDIDAS	



BORA

HNJ1-2603 | **1K0-199-262BC**

NOMBRE	SOPORTE MOTOR
LADO	DERECHO
LINEA	BORA
MOTOR	2.5
COMBUSTIBLE	Gasolina
TRANSMISION	Automática
AÑO	2005-2010
MEDIDAS	



HNJ1-2605 | **1K0-199-555CD**

NOMBRE	SOPORTE MOTOR
LADO	IZQUIERDO (CAJA)
LINEA	BORA
MOTOR	2.5
COMBUSTIBLE	Gasolina
TRANSMISION	Automática
AÑO	2005-2010
MEDIDAS	



CONSULTA - COTIZA - COMPRA
www.HCcauchos.com
+57 322 434 9590

BORA

HNJ1-2606	1K0-199-855BK
NOMBRE	SOPORTE MOTOR
LADO	TRASERO
LINEA	BORA
MOTOR	2.5
COMBUSTIBLE	Gasolina
TRANSMISION	Automática
AÑO	2005-2010
MEDIDAS	



CROS FOX

HNJ1-2601	5U0-199-167
NOMBRE	SOPORTE MOTOR
LADO	DERECHO
LINEA	CROSS FOX
MOTOR	1.6
COMBUSTIBLE	Gasolina
TRANSMISION	Manual
AÑO	2009-2022
MEDIDAS	



HNJ1-2607	6Q0-199-851AB
NOMBRE	SOPORTE MOTOR
LADO	TRASERO
LINEA	CROSS FOX
MOTOR	1.6
COMBUSTIBLE	Gasolina
TRANSMISION	Manual
AÑO	2009-2022
MEDIDAS	



GOL

HNJ1-2601	5U0-199-167
NOMBRE	SOPORTE MOTOR
LADO	DERECHO
LINEA	GOL
MOTOR	1.6
COMBUSTIBLE	Gasolina
TRANSMISION	Manual
AÑO	2009-2022
MEDIDAS	



HNJ1-2607	6Q0-199-851AB
NOMBRE	SOPORTE MOTOR
LADO	TRASERO
LINEA	GOL
MOTOR	1.6
COMBUSTIBLE	Gasolina
TRANSMISION	Manual
AÑO	2009-2022
MEDIDAS	



GOLF

HNJ1-2602 **1J0-199-262BF**

NOMBRE	SOPORTE MOTOR
LADO	DERECHO
LINEA	GOLF
MOTOR	1.6
COMBUSTIBLE	Gasolina
TRANSMISION	Manual
AÑO	2000-2015
MEDIDAS	



HNJ1-2604 **1J0-199-555AJ**

NOMBRE	SOPORTE MOTOR
LADO	IZQUIERDO
LINEA	GOLF
MOTOR	1.6
COMBUSTIBLE	Gasolina
TRANSMISION	Manual
AÑO	2000-2015
MEDIDAS	



HNJ1-2608 **1J0-199-851AA**

NOMBRE	SOPORTE MOTOR
LADO	TRASERO
LINEA	GOLF
MOTOR	1.6
COMBUSTIBLE	Gasolina
TRANSMISION	Manual
AÑO	2000-2015
MEDIDAS	



JETTA

HNJ1-2602 **1J0-199-262BF**

NOMBRE	SOPORTE MOTOR
LADO	DERECHO
LINEA	JETTA
MOTOR	1.8 / 2.0
COMBUSTIBLE	Gasolina
TRANSMISION	Manual / Automática
AÑO	2000-2015
MEDIDAS	



HNJ1-2603 **1K0-199-262BC**

NOMBRE	SOPORTE MOTOR
LADO	DERECHO
LINEA	JETTA
MOTOR	2.5
COMBUSTIBLE	Gasolina
TRANSMISION	Manual / Automática
AÑO	2000-2015
MEDIDAS	



HNJ1-2604 **1J0-199-555AJ**

NOMBRE	SOPORTE MOTOR
LADO	IZQUIERDO
LINEA	JETTA
MOTOR	1.8 / 2.0
COMBUSTIBLE	Gasolina
TRANSMISION	Manual / Automática
AÑO	2000-2015
MEDIDAS	



HNJ1-2605 **1K0-199-555CD**

NOMBRE	SOPORTE MOTOR
LADO	IZQUIERDO (CAJA)
LINEA	JETTA
MOTOR	2.5
COMBUSTIBLE	Gasolina
TRANSMISION	Manual / Automática
AÑO	2000-2015
MEDIDAS	



HNJ1-2608 **1J0-199-851AA**

NOMBRE	SOPORTE MOTOR
LADO	TRASERO
LINEA	JETTA
MOTOR	1.8 / 2.0
COMBUSTIBLE	Gasolina
TRANSMISION	Manual / Automática
AÑO	2000-2015
MEDIDAS	



CONSULTA - COTIZA - COMPRA
www.HCcauchos.com
+57 322 434 9590

SAVEIRO

HNJ1-2601	5U0-199-167
NOMBRE	SOPORTE MOTOR
LADO	DERECHO
LINEA	SAVEIRO
MOTOR	1.6
COMBUSTIBLE	Gasolina
TRANSMISION	Manual
AÑO	2009-2022
MEDIDAS	



HNJ1-2607	6Q0-199-851AB
NOMBRE	SOPORTE MOTOR
LADO	TRASERO
LINEA	SAVEIRO
MOTOR	1.6
COMBUSTIBLE	Gasolina
TRANSMISION	Manual
AÑO	2009-2022
MEDIDAS	



VOYAGE

HNJ1-2601	5U0-199-167
NOMBRE	SOPORTE MOTOR
LADO	DERECHO
LINEA	VOYAGE
MOTOR	1.6
COMBUSTIBLE	Gasolina
TRANSMISION	Manual / Automática
AÑO	2009-2022
MEDIDAS	



HNJ1-2607	6Q0-199-851AB
NOMBRE	SOPORTE MOTOR
LADO	TRASERO
LINEA	VOYAGE
MOTOR	1.6
COMBUSTIBLE	Gasolina
TRANSMISION	Manual / Automática
AÑO	2009-2022
MEDIDAS	



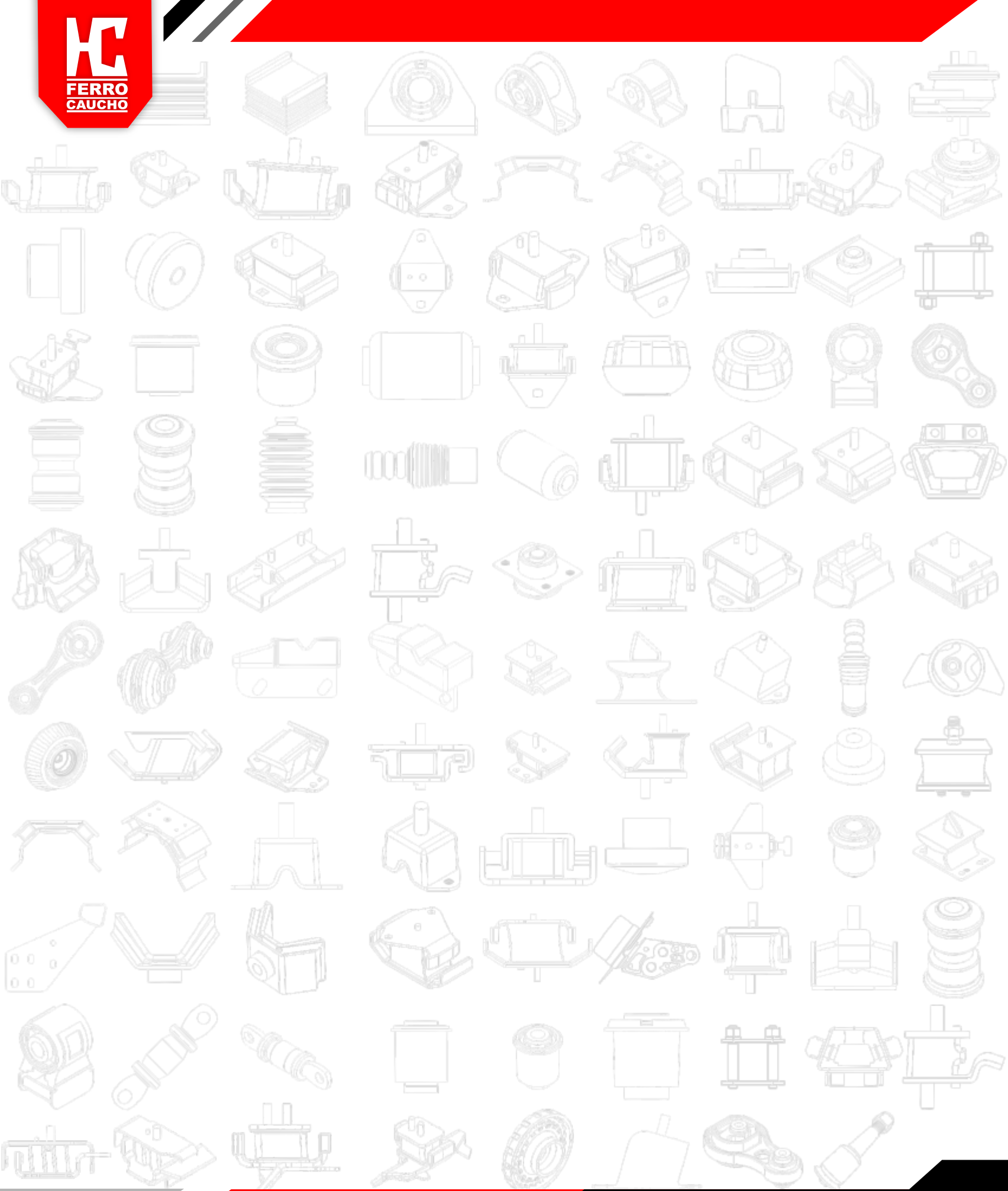

CONSULTA - COTIZA - COMPRA
www.HCcauchos.com
+57 322 434 9590

VEHÍCULOS LIVIANOS

FERRO CAUCHO

VARIOS



CODOS

HMCL-1

NOMBRE	MANGUERA
LADO	(PASO AIRE) (CODO LISO)
LINEA	VARIOS MODELOS
MOTOR	
COMBUSTIBLE	
TRANSMISION	
AÑO	
MEDIDAS	2.1/2" X 2.1/2" (90°)



HMCL-2

NOMBRE	MANGUERA
LADO	(PASO AIRE) (CODO LISO)
LINEA	VARIOS MODELOS
MOTOR	
COMBUSTIBLE	
TRANSMISION	
AÑO	
MEDIDAS	4" X 4" (90°)



HMCL-3

NOMBRE	MANGUERA
LADO	(PASO AIRE) (CODO LISO)
LINEA	VARIOS MODELOS
MOTOR	
COMBUSTIBLE	
TRANSMISION	
AÑO	
MEDIDAS	4.1/2" X 4.1/2" (90°)



HMCR-1

NOMBRE	MANGUERA
LADO	(PASO AIRE) (CODO REFORZADO)
LINEA	VARIOS MODELOS
MOTOR	
COMBUSTIBLE	
TRANSMISION	
AÑO	
MEDIDAS	5" X 6"



HMCR-2

NOMBRE	MANGUERA
LADO	(PASO AIRE) (CODO REFORZADO)
LINEA	VARIOS MODELOS
MOTOR	
COMBUSTIBLE	
TRANSMISION	
AÑO	
MEDIDAS	5.1/2" X 5.1/2"



HMCR-3

NOMBRE	MANGUERA
LADO	(PASO AIRE) (CODO REFORZADO)
LINEA	VARIOS MODELOS
MOTOR	
COMBUSTIBLE	
TRANSMISION	
AÑO	
MEDIDAS	5.1/2" X 6"



HMCR-4

NOMBRE	MANGUERA
LADO	(PASO AIRE) (CODO REFORZADO)
LINEA	VARIOS MODELOS
MOTOR	
COMBUSTIBLE	
TRANSMISION	
AÑO	
MEDIDAS	5.1/2" X 7"

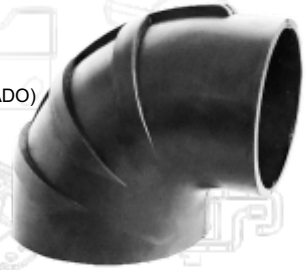

HMCR-5

NOMBRE	MANGUERA
LADO	(PASO AIRE) (CODO REFORZADO)
LINEA	VARIOS MODELOS
MOTOR	
COMBUSTIBLE	
TRANSMISION	
AÑO	
MEDIDAS	6" X 6"



HMCR-6

NOMBRE	MANGUERA
LADO	(PASO AIRE) (CODO REFORZADO)
LINEA	VARIOS MODELOS
MOTOR	
COMBUSTIBLE	
TRANSMISION	
AÑO	
MEDIDAS	6" X 6" (LARGO)



VARIOS

CONSULTA - COTIZA - COMPRA
www.HCcauchos.com
+57 322 434 9590

GANCHOS

HG-1

NOMBRE	GANCHO
LADO	CAPOT
LINEA	VARIOS MODELOS
MOTOR	
COMBUSTIBLE	
TRANSMISION	
AÑO	
MEDIDAS	



GUARDAPOLVOS

X 10 UND.

H11-1702

NOMBRE	GUARDAPOLVO
LADO	TERMINAL DIRECCIÓN (3/8")
LINEA	VARIOS MODELOS
MOTOR	
COMBUSTIBLE	
TRANSMISION	
AÑO	
MEDIDAS	Ø PEQ: 9mm - Ø GRA: 32mm - Long: 25mm



X 10 UND.

H11-1703

NOMBRE	GUARDAPOLVO
LADO	TERMINAL RÓTULA (MEDIANO)
LINEA	VARIOS MODELOS
MOTOR	
COMBUSTIBLE	
TRANSMISION	
AÑO	
MEDIDAS	Ø PEQ: 13mm - Ø GRA: 40mm - Long: 29mm



H11-1706

NOMBRE	GUARDAPOLVO
LADO	EJE (LADO RUEDA)
LINEA	VARIOS MODELOS
MOTOR	
COMBUSTIBLE	
TRANSMISION	
AÑO	
MEDIDAS	Ø PEQ: 24mm - Ø GRA: 78mm - Long: 107mm



X 10 UND.

H11-1704

NOMBRE	GUARDAPOLVO
LADO	TERMINAL DIRECCIÓN (1/2")
LINEA	VARIOS MODELOS
MOTOR	
COMBUSTIBLE	
TRANSMISION	
AÑO	
MEDIDAS	Ø PEQ: 10mm - Ø GRA: 29mm - Long: 27mm



X 10 UND.

H11-1705

NOMBRE	GUARDAPOLVO
LADO	TERMINAL RÓTULA (GRANDE)
LINEA	VARIOS MODELOS
MOTOR	
COMBUSTIBLE	
TRANSMISION	
AÑO	
MEDIDAS	Ø PEQ: 28mm - Ø GRA: 55mm - Long: 29mm



GRASA + AMARRES

H11-1706K

NOMBRE	GUARDAPOLVO
LADO	EJE (LADO RUEDA)
LINEA	VARIOS MODELOS
MOTOR	
COMBUSTIBLE	
TRANSMISION	
AÑO	
MEDIDAS	Ø PEQ: 24mm - Ø GRA: 78mm - Long: 107mm



VARIOS

TAPONES

X 10 UND.

H10-1701

NOMBRE	TAPON
LADO	BOMBA DE AGUA
LINEA	VARIOS MODELOS
MOTOR	
COMBUSTIBLE	
TRANSMISION	
AÑO	
MEDIDAS	3/4"



X 10 UND.

H10-1702

NOMBRE	TAPON
LADO	BOMBA DE AGUA
LINEA	VARIOS MODELOS
MOTOR	
COMBUSTIBLE	
TRANSMISION	
AÑO	
MEDIDAS	5/8"



X 10 UND.

H10-1703

NOMBRE	TAPON
LADO	BOMBA DE AGUA
LINEA	VARIOS MODELOS
MOTOR	
COMBUSTIBLE	
TRANSMISION	
AÑO	
MEDIDAS	9/16"



X 10 UND.

H10-1704

NOMBRE	TAPON
LADO	BOMBA DE AGUA
LINEA	VARIOS MODELOS
MOTOR	
COMBUSTIBLE	
TRANSMISION	
AÑO	
MEDIDAS	3/4"



X 10 UND.

H10-1707

NOMBRE	TAPON
LADO	BOMBA DE AGUA
LINEA	VARIOS MODELOS
MOTOR	
COMBUSTIBLE	
TRANSMISION	
AÑO	
MEDIDAS	1/2"



X 10 UND.

H10-1709

NOMBRE	TAPON
LADO	BOMBA DE AGUA
LINEA	VARIOS MODELOS
MOTOR	
COMBUSTIBLE	
TRANSMISION	
AÑO	
MEDIDAS	7/8"



X 10 UND.

H10-1710

NOMBRE	TAPON
LADO	BOMBA DE AGUA
LINEA	VARIOS MODELOS
MOTOR	
COMBUSTIBLE	
TRANSMISION	
AÑO	
MEDIDAS	1"



X 10 UND.

H10-1705

NOMBRE	TAPON REDONDO
LADO	MUEBLE
LINEA	VARIOS MODELOS
MOTOR	
COMBUSTIBLE	
TRANSMISION	
AÑO	
MEDIDAS	3/4"



X 10 UND.

H10-1706

NOMBRE	TAPON REDONDO
LADO	MUEBLE
LINEA	VARIOS MODELOS
MOTOR	
COMBUSTIBLE	
TRANSMISION	
AÑO	
MEDIDAS	1"



X 10 UND.

H10-1708

NOMBRE	TAPON CUADRADO
LADO	MUEBLE
LINEA	VARIOS MODELOS
MOTOR	
COMBUSTIBLE	
TRANSMISION	
AÑO	
MEDIDAS	1"



VARIOS

CONSULTA - COTIZA - COMPRA
www.HCcauchos.com
+57 322 434 9590

TOPES

X 2 UND.

HT-1

NOMBRE	TOPE BOMPER
LADO	(JUEGO)
LINEA	VARIOS MODELOS
MOTOR	
COMBUSTIBLE	
TRANSMISION	
AÑO	
MEDIDAS	19cm X 39cm X 60cm



X 2 UND.

HT-2

NOMBRE	TOPE BOMPER
LADO	TRUCK (JUEGO)
LINEA	VARIOS MODELOS
MOTOR	
COMBUSTIBLE	
TRANSMISION	
AÑO	
MEDIDAS	



X 2 UND.

HT-3

NOMBRE	TOPE BOMPER
LADO	RECTANGULAR (JUEGO)
LINEA	VARIOS MODELOS
MOTOR	
COMBUSTIBLE	
TRANSMISION	
AÑO	
MEDIDAS	



HT-4

NOMBRE	TOPE BOMPER
LADO	PEQUEÑO (REDONDO)
LINEA	VARIOS MODELOS
MOTOR	
COMBUSTIBLE	
TRANSMISION	
AÑO	
MEDIDAS	



HT-5

NOMBRE	TOPE BOMPER
LADO	PEQUEÑO (CUADRADO)
LINEA	VARIOS MODELOS
MOTOR	
COMBUSTIBLE	
TRANSMISION	
AÑO	
MEDIDAS	10cm X 14cm



VARIOS

UNIONES

HUPA-1

NOMBRE	UNION
LADO	PASO AIRE
LINEA	VARIOS MODELOS
MOTOR	
COMBUSTIBLE	
TRANSMISION	
AÑO	
MEDIDAS	4" X 13cm



HUPA-2

NOMBRE	UNION
LADO	PASO AIRE
LINEA	VARIOS MODELOS
MOTOR	
COMBUSTIBLE	
TRANSMISION	
AÑO	
MEDIDAS	6" X 13cm



HUPA-3

NOMBRE	UNION
LADO	PASO AIRE
LINEA	VARIOS MODELOS
MOTOR	
COMBUSTIBLE	
TRANSMISION	
AÑO	
MEDIDAS	6" X 19cm



HUPA-4

NOMBRE	UNION
LADO	PASO AIRE
LINEA	VARIOS MODELOS
MOTOR	
COMBUSTIBLE	
TRANSMISION	
AÑO	
MEDIDAS	7" X 6" X 15cm



HUPA-5

NOMBRE	UNION
LADO	PASO AIRE
LINEA	VARIOS MODELOS
MOTOR	
COMBUSTIBLE	
TRANSMISION	
AÑO	
MEDIDAS	6" X 20cm



HUPA-6

NOMBRE	UNION
LADO	PASO AIRE
LINEA	VARIOS MODELOS
MOTOR	
COMBUSTIBLE	
TRANSMISION	
AÑO	
MEDIDAS	7" X 25cm



VARILLAS

VARIOS

HV-2.1/2

NOMBRE	VARILLA
LADO	ESTABILIZADORA
LINEA	VARIOS MODELOS
MOTOR	
COMBUSTIBLE	
TRANSMISION	
AÑO	
MEDIDAS	2.1/2"



HV-4

NOMBRE	VARILLA
LADO	ESTABILIZADORA
LINEA	VARIOS MODELOS
MOTOR	
COMBUSTIBLE	
TRANSMISION	
AÑO	
MEDIDAS	4"



HV-5

NOMBRE	VARILLA
LADO	ESTABILIZADORA
LINEA	VARIOS MODELOS
MOTOR	
COMBUSTIBLE	
TRANSMISION	
AÑO	
MEDIDAS	5"



HV-6

NOMBRE	VARILLA
LADO	ESTABILIZADORA
LINEA	VARIOS MODELOS
MOTOR	
COMBUSTIBLE	
TRANSMISION	
AÑO	
MEDIDAS	6"



VARILLAS

HV-7

NOMBRE	VARILLA
LADO	ESTABILIZADORA
LINEA	VARIOS MODELOS
MOTOR	
COMBUSTIBLE	
TRANSMISION	
AÑO	
MEDIDAS	7"



HV-8

NOMBRE	VARILLA
LADO	ESTABILIZADORA
LINEA	VARIOS MODELOS
MOTOR	
COMBUSTIBLE	
TRANSMISION	
AÑO	
MEDIDAS	8"



HV-9

NOMBRE	VARILLA
LADO	ESTABILIZADORA
LINEA	VARIOS MODELOS
MOTOR	
COMBUSTIBLE	
TRANSMISION	
AÑO	
MEDIDAS	9"



VIBROCOMPACTADORES

HC-1

NOMBRE	VIBROCOMPACTADOR
LADO	PEQUEÑO
LINEA	VARIOS MODELOS
MOTOR	
COMBUSTIBLE	
TRANSMISION	
AÑO	
MEDIDAS	



HC-2

NOMBRE	VIBROCOMPACTADOR
LADO	GRANDE
LINEA	VARIOS MODELOS
MOTOR	
COMBUSTIBLE	
TRANSMISION	
AÑO	
MEDIDAS	



HC-3

NOMBRE	VIBROCOMPACTADOR
LADO	(TORNILLO)
LINEA	VARIOS MODELOS
MOTOR	
COMBUSTIBLE	
TRANSMISION	
AÑO	
MEDIDAS	7/16" X 1.1/4" UNC



VARIAS MARCAS

H1-1708

NOMBRE	SOPORTE MOTOR
LADO	
LINEA	ASIA TOPIC
MOTOR	2.7
COMBUSTIBLE	Diesel
TRANSMISION	Manual
AÑO	1987-1999
MEDIDAS	



H1-1705

NOMBRE	SOPORTE MOTOR
LADO	
LINEA	SIMCA
MOTOR	0.95
COMBUSTIBLE	Gasolina
TRANSMISION	Manual
AÑO	1970-1977
MEDIDAS	



H4-1701 K056-377

NOMBRE	TOPE CHASIS
LADO	
LINEA	SIMCA
MOTOR	0.95
COMBUSTIBLE	Gasolina
TRANSMISION	Manual
AÑO	1970-1977
MEDIDAS	



H1-1706

NOMBRE	SOPORTE CABINA
LADO	DELANTERO
LINEA	SISU
MOTOR	6.0
COMBUSTIBLE	Diesel
TRANSMISION	Manual
AÑO	1980-1990
MEDIDAS	



H1-1707

NOMBRE	SOPORTE CABINA
LADO	TRASERO
LINEA	SISU
MOTOR	6.0
COMBUSTIBLE	Diesel
TRANSMISION	Manual
AÑO	1980-1990
MEDIDAS	



X 10 UND.

H1-1701

NOMBRE	SOPORTE EXOSTO
LADO	(CAUCHO)
LINEA	VARIOS MODELOS
MOTOR	
COMBUSTIBLE	
TRANSMISION	
AÑO	
MEDIDAS	



X 10 UND.

H1-1702

NOMBRE	SOPORTE CABINA
LADO	
LINEA	VARIOS MODELOS
MOTOR	
COMBUSTIBLE	
TRANSMISION	
AÑO	
MEDIDAS	



X 10 UND.

H1-1710

NOMBRE	SOPORTE EXOSTO
LADO	(CAUCHO)
LINEA	VARIOS MODELOS
MOTOR	
COMBUSTIBLE	
TRANSMISION	
AÑO	
MEDIDAS	



H4-1702

NOMBRE	TOPE AMORTIGUADOR
LADO	
LINEA	VARIOS MODELOS
MOTOR	
COMBUSTIBLE	
TRANSMISION	
AÑO	
MEDIDAS	



H1-1709

NOMBRE	SOPORTE MOTOR
LADO	
LINEA	VOLGA
MOTOR	
COMBUSTIBLE	
TRANSMISION	
AÑO	
MEDIDAS	



CONSULTA - COTIZA - COMPRA
www.HCcauchos.com
+57 322 434 9590

VARIAS MARCAS

HNJ1-1703	31316875
NOMBRE	SOPORTE MOTOR
LADO	IZQUIERDO (CAJA)
LINEA	VOLVO XC60
MOTOR	3.0
COMBUSTIBLE	Gasolina
TRANSMISION	Automática
AÑO	2009-2017
MEDIDAS	



HNJ1-1704	31277314
NOMBRE	SOPORTE MOTOR
LADO	TRASERO
LINEA	VOLVO XC60
MOTOR	3.0
COMBUSTIBLE	Gasolina
TRANSMISION	Automática
AÑO	2009-2017
MEDIDAS	





VEHICULOS

- SEMIPESADOS
- PESADOS

VEHÍCULOS PESADOS

CHEVROLET



B60

H1-15 | **3705444**

NOMBRE	SOPORTE MOTOR TRASERO (INFERIOR (COMPLEMENTO)
LADO	
LINEA	B60
MOTOR	5.8
COMBUSTIBLE	Diesel
TRANSMISION	Manual
AÑO	1984-1995
MEDIDAS	



H1-16 | **3723646**

NOMBRE	SOPORTE MOTOR
LADO	TRASERO (SUPERIOR)
LINEA	B60
MOTOR	5.8
COMBUSTIBLE	Diesel
TRANSMISION	Manual
AÑO	1984-1995
MEDIDAS	



H1-33

NOMBRE	SOPORTE MOTOR
LADO	DELANTERO
LINEA	B60
MOTOR	5.8
COMBUSTIBLE	Diesel
TRANSMISION	Manual
AÑO	1984-1995
MEDIDAS	



H1-34

NOMBRE	SOPORTE CABINA
LADO	INFERIOR
LINEA	B60
MOTOR	5.8
COMBUSTIBLE	Diesel
TRANSMISION	Manual
AÑO	1984-1995
MEDIDAS	



H1-35

NOMBRE	SOPORTE CABINA
LADO	SUPERIOR
LINEA	B60
MOTOR	5.8
COMBUSTIBLE	Diesel
TRANSMISION	Manual
AÑO	1984-1995
MEDIDAS	



H1-54

NOMBRE	SOPORTE CAPOT
LADO	
LINEA	B60
MOTOR	5.8
COMBUSTIBLE	Diesel
TRANSMISION	Manual
AÑO	1984-1995
MEDIDAS	



H1-2413

NOMBRE	SOPORTE RADIADOR
LADO	
LINEA	B60
MOTOR	5.8
COMBUSTIBLE	Diesel
TRANSMISION	Manual
AÑO	1984-1995
MEDIDAS	



H1-2414

NOMBRE	SOPORTE RADIADOR
LADO	DELANTERO
LINEA	B60
MOTOR	5.8
COMBUSTIBLE	Diesel
TRANSMISION	Manual
AÑO	1984-1995
MEDIDAS	



BRIGADIER

H1-30 | **23011991**

NOMBRE	SOPORTE MOTOR
LADO	TRASERO
LINEA	BRIGADIER
MOTOR	7.0
COMBUSTIBLE	Gasolina
TRANSMISION	Manual
AÑO	1989-2000
MEDIDAS	



H1-31

NOMBRE	SOPORTE CABINA
LADO	TRASERO
LINEA	BRIGADIER
MOTOR	7.0
COMBUSTIBLE	Gasolina
TRANSMISION	Manual
AÑO	1989-2000
MEDIDAS	



BRIGADIER

X 10 UND.

H1-36

NOMBRE	SOPORTE RADIADOR
LADO	
LINEA	BRIGADIER
MOTOR	7.0
COMBUSTIBLE	Gasolina
TRANSMISION	Manual
AÑO	1989-2000
MEDIDAS	



H1-44 5146662

NOMBRE	SOPORTE CAJA
LADO	
LINEA	BRIGADIER
MOTOR	7.0
COMBUSTIBLE	Gasolina
TRANSMISION	Manual
AÑO	1989-2000
MEDIDAS	



H4-31

NOMBRE	TOPE CABINA
LADO	
LINEA	BRIGADIER
MOTOR	7.0
COMBUSTIBLE	Gasolina
TRANSMISION	Manual
AÑO	1989-2000
MEDIDAS	



H4-34

NOMBRE	TOPE CAPOT
LADO	(TUERCA INTERNA)
LINEA	BRIGADIER
MOTOR	7.0
COMBUSTIBLE	Gasolina
TRANSMISION	Manual
AÑO	1989-2000
MEDIDAS	



H12-7

NOMBRE	CAUCHO
LADO	BALINERA CARDAN
LINEA	BRIGADIER
MOTOR	7.0
COMBUSTIBLE	Gasolina
TRANSMISION	Manual
AÑO	1989-2000
MEDIDAS	

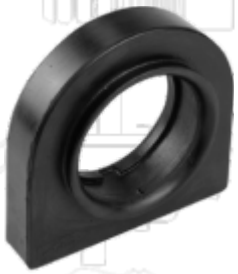

HSC-15 D4TZ-4800K

NOMBRE	SOPORTE CARDAN
LADO	(DOBLE TROQUE)
LINEA	BRIGADIER
MOTOR	7.0
COMBUSTIBLE	Gasolina
TRANSMISION	Manual
AÑO	1989-2000
MEDIDAS	RODAMIENTO 88512 (60mm x 110mm x 22mm)



HG-2

NOMBRE	GANCHO
LADO	CAPOT
LINEA	BRIGADIER
MOTOR	7.0
COMBUSTIBLE	Gasolina
TRANSMISION	Manual
AÑO	1989-2000
MEDIDAS	12.1/2" (32CM)



H1-2406

NOMBRE	SOPORTE CABINA
LADO	
LINEA	BRIGADIER
MOTOR	7.0
COMBUSTIBLE	Gasolina
TRANSMISION	Manual
AÑO	1989-2000
MEDIDAS	



SUPER BRIGADIER

H1-1 12005-0001

NOMBRE	SOPORTE MOTOR
LADO	
LINEA	SUPER BRIGADIER
MOTOR	8.0
COMBUSTIBLE	Diesel
TRANSMISION	Manual
AÑO	1989-2000
MEDIDAS	



H1-2 12005-0002

NOMBRE	SOPORTE MOTOR
LADO	(COMPLEMENTO)
LINEA	SUPER BRIGADIER
MOTOR	8.0
COMBUSTIBLE	Diesel
TRANSMISION	Manual
AÑO	1989-2000
MEDIDAS	



SUPER BRIGADIER

H1-3 | **20020-0004**

NOMBRE	SOPORTE RADIADOR
LADO	
LINEA	SUPER BRIGADIER
MOTOR	8.0
COMBUSTIBLE	Diesel
TRANSMISION	Manual
AÑO	2002-2004
MEDIDAS	



H1-06 | **503579C1**

NOMBRE	SOPORTE MOTOR
LADO	TRASERO
LINEA	SUPER BRIGADIER
MOTOR	8.0
COMBUSTIBLE	Diesel
TRANSMISION	Manual
AÑO	1989-2000
MEDIDAS	Ø INT: 38mm - Ø EXT: 76mm - Long: 78mm



H4-28

NOMBRE	TOPE CAPOT
LADO	
LINEA	SUPER BRIGADIER
MOTOR	8.0
COMBUSTIBLE	Diesel
TRANSMISION	Manual
AÑO	1989-2000
MEDIDAS	



H4-33

NOMBRE	TOPE CAPOT
LADO	
LINEA	SUPER BRIGADIER
MOTOR	8.0
COMBUSTIBLE	Diesel
TRANSMISION	Manual
AÑO	1989-2000
MEDIDAS	



HG-2

NOMBRE	GANCHO
LADO	CAPOT
LINEA	SUPER BRIGADIER
MOTOR	8.0
COMBUSTIBLE	Diesel
TRANSMISION	Manual
AÑO	1989-2000
MEDIDAS	12.1/2" (32CM)



H1-2417

NOMBRE	SOPORTE MOTOR
LADO	DELANTERO
LINEA	SUPER BRIGADIER
MOTOR	8.0
COMBUSTIBLE	Diesel
TRANSMISION	Manual
AÑO	1989-2000
MEDIDAS	



FRR

H1-026 | **16-52131-1**

NOMBRE	SOPORTE MOTOR
LADO	
LINEA	FRR
MOTOR	5.2
COMBUSTIBLE	Diesel
TRANSMISION	Manual
AÑO	2015-Adelante
MEDIDAS	



H1-027 | **1-53225314-1**

NOMBRE	SOPORTE CAJA
LADO	IZQUIERDO
LINEA	FRR
MOTOR	5.2
COMBUSTIBLE	Diesel
TRANSMISION	Manual
AÑO	2015-Adelante
MEDIDAS	



H1-028 | **1-53225313-1**

NOMBRE	SOPORTE CAJA
LADO	DERECHO
LINEA	FRR
MOTOR	5.2
COMBUSTIBLE	Diesel
TRANSMISION	Manual
AÑO	2015-Adelante
MEDIDAS	



H4-43

NOMBRE	TOPE CHASIS
LADO	DELANTERO
LINEA	FRR
MOTOR	5.2
COMBUSTIBLE	Diesel
TRANSMISION	Manual
AÑO	2015-Adelante
MEDIDAS	



CONSULTA - COTIZA - COMPRA
www.HCcauchos.com
+57 322 434 9590

FRR

H4-46 | **1511721120**

NOMBRE	TOPE
LADO	MUELLE DELANTERO
LINEA	FRR
MOTOR	5.2
COMBUSTIBLE	Diesel
TRANSMISION	Manual
AÑO	2015-Adelante
MEDIDAS	



H4-50 | **1-533660722**

NOMBRE	TOPE CHASIS
LADO	TRASERO
LINEA	FRR
MOTOR	5.2
COMBUSTIBLE	Diesel
TRANSMISION	Manual
AÑO	2015-Adelante
MEDIDAS	



FSR

H1-026 | **16-52131-1**

NOMBRE	SOPORTE MOTOR
LADO	
LINEA	FSR
MOTOR	5.2
COMBUSTIBLE	Diesel
TRANSMISION	Manual
AÑO	2005-2011
MEDIDAS	



H1-027 | **1-53225314-1**

NOMBRE	SOPORTE CAJA
LADO	IZQUIERDO
LINEA	FSR
MOTOR	5.2
COMBUSTIBLE	Diesel
TRANSMISION	Manual
AÑO	2005-2011
MEDIDAS	



H1-028 | **1-53225313-1**

NOMBRE	SOPORTE CAJA
LADO	DERECHO
LINEA	FSR
MOTOR	5.2
COMBUSTIBLE	Diesel
TRANSMISION	Manual
AÑO	2005-2011
MEDIDAS	



H4-42 |

NOMBRE	TOPE CABINA
LADO	
LINEA	FSR
MOTOR	5.2
COMBUSTIBLE	Diesel
TRANSMISION	Manual
AÑO	2005-2011
MEDIDAS	



H4-43 |

NOMBRE	TOPE CHASIS
LADO	DELANTERO
LINEA	FSR
MOTOR	5.2
COMBUSTIBLE	Diesel
TRANSMISION	Manual
AÑO	2005-2011
MEDIDAS	



H4-46 | **1511721120**

NOMBRE	TOPE
LADO	MUELLE DELANTERO
LINEA	FSR
MOTOR	5.2
COMBUSTIBLE	Diesel
TRANSMISION	Manual
AÑO	2005-2011
MEDIDAS	



H4-50 | **1-533660722**

NOMBRE	TOPE CHASIS
LADO	TRASERO
LINEA	FSR
MOTOR	5.2
COMBUSTIBLE	Diesel
TRANSMISION	Manual
AÑO	2005-2011
MEDIDAS	



HSC-8 | **GM 94057151**

NOMBRE	SOPORTE CARDAN
LADO	
LINEA	FSR
MOTOR	5.2
COMBUSTIBLE	Diesel
TRANSMISION	Manual
AÑO	2005-2011
MEDIDAS	RODAMIENTO 6209-2RS (45mm x 85mm x 19mm)



FSS

H4-43

NOMBRE	TOPE CHASIS
LADO	DELANTERO
LINEA	FSS
MOTOR	5.2
COMBUSTIBLE	Diesel
TRANSMISION	Manual
AÑO	2006-2010
MEDIDAS	



FTR

H1-014 8970951481

NOMBRE	SOPORTE CABINA
LADO	CENTRAL (ABATIBLE)
LINEA	FTR
MOTOR	4.6
COMBUSTIBLE	Diesel
TRANSMISION	Manual
AÑO	2005-2012
MEDIDAS	



H1-018

NOMBRE	SOPORTE RADIADOR
LADO	
LINEA	FTR
MOTOR	7.8
COMBUSTIBLE	Diesel
TRANSMISION	Manual
AÑO	2011-Adelante
MEDIDAS	



H1-026 16-52131-1

NOMBRE	SOPORTE MOTOR
LADO	
LINEA	FTR
MOTOR	7.8
COMBUSTIBLE	Diesel
TRANSMISION	Manual
AÑO	2011-Adelante
MEDIDAS	



H1-027 1-53225314-1

NOMBRE	SOPORTE CAJA
LADO	IZQUIERDO
LINEA	FTR
MOTOR	7.8
COMBUSTIBLE	Diesel
TRANSMISION	Manual
AÑO	2011-Adelante
MEDIDAS	



H1-028 1-53225313-1

NOMBRE	SOPORTE CAJA
LADO	DERECHO
LINEA	FTR
MOTOR	7.8
COMBUSTIBLE	Diesel
TRANSMISION	Manual
AÑO	2011-Adelante
MEDIDAS	



H1-046 898013022-1

NOMBRE	SOPORTE MOTOR TRASERO
LADO	(IZQUIERDO / DERECHO)
LINEA	FTR
MOTOR	7.8
COMBUSTIBLE	Diesel
TRANSMISION	Manual
AÑO	2011-Adelante
MEDIDAS	



H4-42

NOMBRE	TOPE CABINA
LADO	
LINEA	FTR
MOTOR	7.8
COMBUSTIBLE	Diesel
TRANSMISION	Manual
AÑO	2011-Adelante
MEDIDAS	



H4-50 1-533660722

NOMBRE	TOPE CHASIS
LADO	TRASERO
LINEA	FTR
MOTOR	7.8
COMBUSTIBLE	Diesel
TRANSMISION	Manual
AÑO	2011-Adelante
MEDIDAS	



CONSULTA - COTIZA - COMPRA
www.HCcauchos.com
+57 322 434 9590

FTR

HSC-8 | **GM 94057151**

NOMBRE	SOPORTE CARDAN
LADO	
LINEA	FTR
MOTOR	7.8
COMBUSTIBLE	Diesel
TRANSMISION	Manual
AÑO	2011-Adelante
MEDIDAS	RODAMIENTO 6209-2RS (45mm x 85mm x 19mm)



FVR

H1-026 | **16-52131-1**

NOMBRE	SOPORTE MOTOR
LADO	
LINEA	FVR
MOTOR	7.8
COMBUSTIBLE	Diesel
TRANSMISION	Manual
AÑO	2011-Adelante
MEDIDAS	



H1-027 | **1-53225314-1**

NOMBRE	SOPORTE CAJA
LADO	IZQUIERDO
LINEA	FVR
MOTOR	7.8
COMBUSTIBLE	Diesel
TRANSMISION	Manual
AÑO	2011-Adelante
MEDIDAS	



H1-028 | **1-53225313-1**

NOMBRE	SOPORTE CAJA
LADO	DERECHO
LINEA	FVR
MOTOR	7.8
COMBUSTIBLE	Diesel
TRANSMISION	Manual
AÑO	2011-Adelante
MEDIDAS	



H1-046 | **898013022-1**

NOMBRE	SOPORTE MOTOR TRASERO
LADO	(IZQUIERDO / DERECHO)
LINEA	FVR
MOTOR	7.8
COMBUSTIBLE	Diesel
TRANSMISION	Manual
AÑO	2011-Adelante
MEDIDAS	



H4-42

NOMBRE	TOPE CABINA
LADO	
LINEA	FVR
MOTOR	7.8
COMBUSTIBLE	Diesel
TRANSMISION	Manual
AÑO	2011-Adelante
MEDIDAS	



H4-43

NOMBRE	TOPE CHASIS
LADO	DELANTERO
LINEA	FVR
MOTOR	7.8
COMBUSTIBLE	Diesel
TRANSMISION	Manual
AÑO	2011-Adelante
MEDIDAS	



H4-50 | **1-533660722**

NOMBRE	TOPE CHASIS
LADO	TRASERO
LINEA	FVR
MOTOR	7.8
COMBUSTIBLE	Diesel
TRANSMISION	Manual
AÑO	2011-Adelante
MEDIDAS	



FVZ

H1-046 | **898013022-1**

NOMBRE	SOPORTE MOTOR TRASERO (IZQUIERDO / DERECHO)
LADO	
LINEA	FVZ
MOTOR	7.8
COMBUSTIBLE	Diesel
TRANSMISION	Manual
AÑO	2011-Adelante
MEDIDAS	



H4-50 | **1-533660722**

NOMBRE	TOPE CHASIS
LADO	TRASERO
LINEA	FVZ
MOTOR	7.8
COMBUSTIBLE	Diesel
TRANSMISION	Manual
AÑO	2011-Adelante
MEDIDAS	



KODIAK

H1-17 | **15656339**

NOMBRE	SOPORTE MOTOR
LADO	TRASERO
LINEA	KODIAK
MOTOR	6.2
COMBUSTIBLE	Diesel
TRANSMISION	Manual
AÑO	1981-1989
MEDIDAS	



H2-47 | **RB-190**

NOMBRE	BUJE MUELLE DELANTERO (DELGADO)
LADO	
LINEA	KODIAK
MOTOR	6.6 / 7.8
COMBUSTIBLE	Diesel
TRANSMISION	Manual
AÑO	1990-2009
MEDIDAS	Ø INT: 20mm - Ø EXT: 46mm - Long: 88mm



H2-48 | **RB-191**

NOMBRE	BUJE
LADO	MUELLE TRASERO (GRUESO)
LINEA	KODIAK
MOTOR	6.6 / 7.8
COMBUSTIBLE	Diesel
TRANSMISION	Manual
AÑO	1990-2009
MEDIDAS	Ø INT: 22mm - Ø EXT: 52mm - Long: 78mm



H4-35

NOMBRE	TOPE CHASIS
LADO	TRASERO
LINEA	KODIAK
MOTOR	7.8
COMBUSTIBLE	Diesel
TRANSMISION	Manual
AÑO	1990-2002
MEDIDAS	



H1-2402

NOMBRE	SOPORTE MOTOR
LADO	
LINEA	KODIAK
MOTOR	6.6
COMBUSTIBLE	Diesel
TRANSMISION	Manual
AÑO	2003-2009
MEDIDAS	



H1-2412

NOMBRE	SOPORTE CAJA
LADO	
LINEA	KODIAK
MOTOR	6.6 / 7.8
COMBUSTIBLE	Diesel
TRANSMISION	Manual
AÑO	1990-2009
MEDIDAS	



H1-2414

NOMBRE	SOPORTE RADIADOR
LADO	DELANTERO
LINEA	KODIAK
MOTOR	6.6 / 7.8
COMBUSTIBLE	Diesel
TRANSMISION	Manual
AÑO	1990-2009
MEDIDAS	



H1-2424

NOMBRE	SOPORTE RADIADOR
LADO	(CAUCHO)
LINEA	KODIAK
MOTOR	6.6 / 7.8
COMBUSTIBLE	Diesel
TRANSMISION	Manual
AÑO	1990-2009
MEDIDAS	



KODIAK

H3-2401

NOMBRE	ESTABILIZADORA
LADO	CENTRAL
LINEA	KODIAK
MOTOR	6.6
COMBUSTIBLE	Diesel
TRANSMISION	Manual
AÑO	2003-2009
MEDIDAS	Ø INT: 37mm - Ø EXT: 68mm - Long: 85mm



H4-2401

NOMBRE	TOPE CHASIS
LADO	TRASERO
LINEA	KODIAK
MOTOR	6.6 / 7.8
COMBUSTIBLE	Diesel
TRANSMISION	Manual
AÑO	1990-2009
MEDIDAS	



H1-2401

NOMBRE	SOPORTE MOTOR
LADO	
LINEA	KODIAK 3116
MOTOR	7.6 (CATERPILLAR)
COMBUSTIBLE	Diesel
TRANSMISION	Manual
AÑO	1990-2002
MEDIDAS	



H1-2403

NOMBRE	SOPORTE CABINA
LADO	TRASERO
LINEA	KODIAK 3116 / 3126
MOTOR	6.6 / 7.6 (CATERPILLAR) / 7.8
COMBUSTIBLE	Diesel
TRANSMISION	Manual
AÑO	1990-2002
MEDIDAS	



H1-2410

NOMBRE	SOPORTE CABINA
LADO	DELANTERO
LINEA	KODIAK 3116
MOTOR	7.6 (CATERPILLAR)
COMBUSTIBLE	Diesel
TRANSMISION	Manual
AÑO	1990-2002
MEDIDAS	



LT500

H1-66 1527469

NOMBRE	SOPORTE MOTOR
LADO	DELANTERO
LINEA	LT500
MOTOR	3.0
COMBUSTIBLE	Diesel
TRANSMISION	Manual
AÑO	1990-1995
MEDIDAS	



LV500

H1-031 89051331-0

NOMBRE	SOPORTE MOTOR
LADO	
LINEA	LV150
MOTOR	12.0
COMBUSTIBLE	Diesel
TRANSMISION	Manual
AÑO	2001-2015
MEDIDAS	



NHR

H1-55 | **89411190301**

NOMBRE	SOPORTE CAJA
LADO	TRASERO
LINEA	NHR
MOTOR	2.8
COMBUSTIBLE	Diesel
TRANSMISION	Manual
AÑO	1997-2008
MEDIDAS	



H1-63 | **8972295860**

NOMBRE	SOPORTE EXOSTO
LADO	DERECHO
LINEA	NHR
MOTOR	2.8 / 3.0
COMBUSTIBLE	Diesel
TRANSMISION	Manual
AÑO	1997-2008
MEDIDAS	



H1-64

NOMBRE	SOPORTE EXOSTO
LADO	IZQUIERDO
LINEA	NHR
MOTOR	2.8 / 3.0
COMBUSTIBLE	Diesel
TRANSMISION	Manual
AÑO	1997-2008
MEDIDAS	



H1-67 | **8970806210**

NOMBRE	SOPORTE MOTOR
LADO	IZQUIERDO
LINEA	NHR
MOTOR	2.8
COMBUSTIBLE	Diesel
TRANSMISION	Manual
AÑO	1997-2008
MEDIDAS	



H1-68 | **8970806200**

NOMBRE	SOPORTE MOTOR
LADO	DERECHO
LINEA	NHR
MOTOR	2.8
COMBUSTIBLE	Diesel
TRANSMISION	Manual
AÑO	1997-2008
MEDIDAS	



H1-011 | **8980215611**

NOMBRE	SOPORTE CABINA
LADO	CENTRAL
LINEA	NHR
MOTOR	2.8 / 3.0
COMBUSTIBLE	Diesel
TRANSMISION	Manual
AÑO	1997-2008
MEDIDAS	



H1-014 | **8970951481**

NOMBRE	SOPORTE CABINA
LADO	CENTRAL (ABATIBLE)
LINEA	NHR
MOTOR	2.8 / 3.0
COMBUSTIBLE	Diesel
TRANSMISION	Manual
AÑO	1997-2008
MEDIDAS	



H1-037 | **8-97122895-1**

NOMBRE	SOPORTE MOTOR
LADO	IZQUIERDO
LINEA	NHR
MOTOR	REWARD
COMBUSTIBLE	Diesel
TRANSMISION	Manual
AÑO	2012
MEDIDAS	



H1-038 | **8-97122893-1**

NOMBRE	SOPORTE MOTOR
LADO	DERECHO
LINEA	NHR
MOTOR	REWARD
COMBUSTIBLE	Diesel
TRANSMISION	Manual
AÑO	2012
MEDIDAS	



X 10 UND.

H3-37

NOMBRE	ESTABILIZADORA
LADO	
LINEA	NHR
MOTOR	2.8 / 3.0
COMBUSTIBLE	Diesel
TRANSMISION	Manual
AÑO	1997-2008
MEDIDAS	Ø INT: 35mm - Ø EXT: 48mm - Long: 50mm



H4-2 | **8941199581**

NOMBRE	TOPE
LADO	MUELLE AUXILIAR
LINEA	NHR
MOTOR	2.8 / 3.0
COMBUSTIBLE	Diesel
TRANSMISION	Manual
AÑO	1997-2008
MEDIDAS	



H4-36

NOMBRE	TOPE CABINA
LADO	TRASERO
LINEA	NHR
MOTOR	2.8 / 3.0
COMBUSTIBLE	Diesel
TRANSMISION	Manual
AÑO	1997-2008
MEDIDAS	



NHR

H4-45

NOMBRE	TOPE CHASIS
LADO	TRASERO
LINEA	NHR
MOTOR	2.8 / 3.0
COMBUSTIBLE	Diesel
TRANSMISION	Manual
AÑO	2018
MEDIDAS	



HBM-10

NOMBRE	BALANCIN
LADO	TRASERO (BUJE METALICO)
LINEA	NHR
MOTOR	2.8 / 3.0
COMBUSTIBLE	Diesel
TRANSMISION	Manual
AÑO	1997-Adelante
MEDIDAS	



HBMS-10

NOMBRE	BALANCIN
LADO	TRASERO (SIN BUJE)
LINEA	NHR
MOTOR	2.8 / 3.0
COMBUSTIBLE	Diesel
TRANSMISION	Manual
AÑO	1997-Adelante
MEDIDAS	



NKR

H1-55 894111903O1

NOMBRE	SOPORTE CAJA
LADO	TRASERO
LINEA	NKR
MOTOR	2.8
COMBUSTIBLE	Diesel
TRANSMISION	Manual
AÑO	1991-2006
MEDIDAS	



H1-63 8972295860

NOMBRE	SOPORTE EXOSTO
LADO	DERECHO
LINEA	NKR
MOTOR	2.5 / 2.8 / 3.0
COMBUSTIBLE	Diesel
TRANSMISION	Manual
AÑO	1997-Adelante
MEDIDAS	



H1-64

NOMBRE	SOPORTE EXOSTO
LADO	IZQUIERDO
LINEA	NKR
MOTOR	2.5 / 2.8 / 3.0
COMBUSTIBLE	Diesel
TRANSMISION	Manual
AÑO	1997-Adelante
MEDIDAS	



H1-67 8970806210

NOMBRE	SOPORTE MOTOR
LADO	IZQUIERDO
LINEA	NKR
MOTOR	2.8
COMBUSTIBLE	Diesel
TRANSMISION	Manual
AÑO	1997-2006
MEDIDAS	



H1-68 8970806200

NOMBRE	SOPORTE MOTOR
LADO	DERECHO
LINEA	NKR
MOTOR	2.8
COMBUSTIBLE	Diesel
TRANSMISION	Manual
AÑO	1997-2006
MEDIDAS	



H1-011 8980215611

NOMBRE	SOPORTE CABINA
LADO	CENTRAL
LINEA	NKR
MOTOR	2.5 / 2.8 / 3.0
COMBUSTIBLE	Diesel
TRANSMISION	Manual
AÑO	1997-Adelante
MEDIDAS	



NKR

H1-018

NOMBRE	SOPORTE RADIADOR
LADO	
LINEA	NKR
MOTOR	2.5 / 2.8 / 3.0
COMBUSTIBLE	Diesel
TRANSMISION	Manual
AÑO	1997-Adelante
MEDIDAS	



H1-040 8980430000

NOMBRE	SOPORTE MOTOR
LADO	DELANTERO DERECHO
LINEA	NKR
MOTOR	3.0 (REWARD)
COMBUSTIBLE	Diesel
TRANSMISION	Manual
AÑO	2009-2016
MEDIDAS	



H1-041 8980430010

NOMBRE	SOPORTE MOTOR
LADO	DELANTERO IZQUIERDO
LINEA	NKR
MOTOR	3.0 (REWARD)
COMBUSTIBLE	Diesel
TRANSMISION	Manual
AÑO	2009-2016
MEDIDAS	



H2-34 97081531010 / RB-414 KT

NOMBRE	BUJE
LADO	MUELLE DELANTERO
LINEA	NKR
MOTOR	2.5 / 2.8 / 3.0
COMBUSTIBLE	Diesel
TRANSMISION	Manual
AÑO	1997-Adelante
MEDIDAS	Ø INT: 22mm - Ø EXT: 43mm - Long: 38mm

X 2 UND.



H2-34S

NOMBRE	BUJE
LADO	MUELLE DELANTERO (CAUCHO)
LINEA	NKR
MOTOR	2.5 / 2.8 / 3.0
COMBUSTIBLE	Diesel
TRANSMISION	Manual
AÑO	1997-Adelante
MEDIDAS	Ø INT: 23mm - Ø EXT: 40mm - Long: 39mm



H2-37

NOMBRE	BUJE
LADO	CONTROL CAMBIOS
LINEA	NKR
MOTOR	2.5 / 2.8 / 3.0
COMBUSTIBLE	Diesel
TRANSMISION	Manual
AÑO	1997-Adelante
MEDIDAS	Ø INT: 8mm - Ø EXT: 33mm - Long: 16mm



H4-2 8941199581

NOMBRE	TOPE
LADO	MUELLE AUXILIAR
LINEA	NKR
MOTOR	2.5 / 2.8 / 3.0
COMBUSTIBLE	Diesel
TRANSMISION	Manual
AÑO	1997-Adelante
MEDIDAS	



H4-18

NOMBRE	TOPE CHASIS
LADO	DELANTERO
LINEA	NKR
MOTOR	2.5 / 2.8 / 3.0
COMBUSTIBLE	Diesel
TRANSMISION	Manual
AÑO	1997-Adelante
MEDIDAS	



H4-36

NOMBRE	TOPE CABINA
LADO	TRASERO
LINEA	NKR
MOTOR	2.5 / 2.8 / 3.0
COMBUSTIBLE	Diesel
TRANSMISION	Manual
AÑO	1997-Adelante
MEDIDAS	



H4-38

NOMBRE	TOPE
LADO	HOUSING DELANTERO
LINEA	NKR
MOTOR	2.5 / 2.8 / 3.0
COMBUSTIBLE	Diesel
TRANSMISION	Manual
AÑO	1997-Adelante
MEDIDAS	



HSC-1 5-37510-007

NOMBRE	SOPORTE CARDAN
LADO	KIT
LINEA	NKR
MOTOR	2.8 / 3.0
COMBUSTIBLE	Diesel
TRANSMISION	Manual
AÑO	1998-2003
MEDIDAS	RODAMIENTO 6208-2RS (40mm x 80mm x 18mm)



HSC-3 5-37510-007

NOMBRE	SOPORTE CARDAN
LADO	
LINEA	NKR
MOTOR	2.8 / 3.0
COMBUSTIBLE	Diesel
TRANSMISION	Manual
AÑO	1998-2003
MEDIDAS	RODAMIENTO 6208-2RS (40mm x 80mm x 18mm)



NKR

HM-1

NOMBRE	MANGUERA
LADO	PURIFICADOR (PASO AIRE)
LINEA	NKR
MOTOR	2.5 / 2.8 / 3.0
COMBUSTIBLE	Diesel
TRANSMISION	Manual
AÑO	1997-Adelante
MEDIDAS	



HBM-7

NOMBRE	BALANCIN
LADO	TRASERO (BUJE METALICO)
LINEA	NKR
MOTOR	2.5 / 2.8 / 3.0
COMBUSTIBLE	Diesel
TRANSMISION	Manual
AÑO	1997-Adelante
MEDIDAS	



HBMS-7

NOMBRE	BALANCIN
LADO	TRASERO (SIN BUJE)
LINEA	NKR
MOTOR	2.5 / 2.8 / 3.0
COMBUSTIBLE	Diesel
TRANSMISION	Manual
AÑO	1997-Adelante
MEDIDAS	



HBM-8

NOMBRE	BALANCIN
LADO	DELANTERO (BUJE METALICO)
LINEA	NKR
MOTOR	2.5 / 2.8 / 3.0
COMBUSTIBLE	Diesel
TRANSMISION	Manual
AÑO	1997-Adelante
MEDIDAS	



HBMS-8

NOMBRE	BALANCIN
LADO	DELANTERO (SIN BUJE)
LINEA	NKR
MOTOR	2.5 / 2.8 / 3.0
COMBUSTIBLE	Diesel
TRANSMISION	Manual
AÑO	1997-Adelante
MEDIDAS	



NNR

H1-040 8980430000

NOMBRE	SOPORTE MOTOR
LADO	DELANTERO DERECHO
LINEA	NNR
MOTOR	4.6 (REWARD)
COMBUSTIBLE	Diesel
TRANSMISION	Manual
AÑO	2009-2016
MEDIDAS	



H1-041 8980430010

NOMBRE	SOPORTE MOTOR
LADO	DELANTERO IZQUIERDO
LINEA	NNR
MOTOR	4.6 (REWARD)
COMBUSTIBLE	Diesel
TRANSMISION	Manual
AÑO	2009-2016
MEDIDAS	



H4-36

NOMBRE	TOPE CABINA
LADO	TRASERO
LINEA	NNR
MOTOR	4.6 (REWARD)
COMBUSTIBLE	Diesel
TRANSMISION	Manual
AÑO	2009-Adelante
MEDIDAS	



NPR

H1-55 | **89411190301**

NOMBRE	SOPORTE CAJA
LADO	TRASERO
LINEA	NPR
MOTOR	3.9
COMBUSTIBLE	Diesel
TRANSMISION	Manual
AÑO	1991-2006
MEDIDAS	



H1-56 | **8941720190**

NOMBRE	SOPORTE MOTOR
LADO	DERECHO
LINEA	NPR
MOTOR	3.9
COMBUSTIBLE	Diesel
TRANSMISION	Manual
AÑO	1991-1997
MEDIDAS	



H1-57 | **8941720180**

NOMBRE	SOPORTE MOTOR
LADO	IZQUIERDO
LINEA	NPR
MOTOR	3.9
COMBUSTIBLE	Diesel
TRANSMISION	Manual
AÑO	1991-1997
MEDIDAS	



H1-60 | **8971100360**

NOMBRE	SOPORTE MOTOR
LADO	IZQUIERDO
LINEA	NPR
MOTOR	3.9
COMBUSTIBLE	Diesel
TRANSMISION	Manual
AÑO	1996-2000
MEDIDAS	



H1-61 | **8971100350**

NOMBRE	SOPORTE MOTOR
LADO	DERECHO
LINEA	NPR
MOTOR	3.9
COMBUSTIBLE	Diesel
TRANSMISION	Manual
AÑO	1996-2000
MEDIDAS	



H1-63 | **8972295860**

NOMBRE	SOPORTE EXOSTO
LADO	DERECHO
LINEA	NPR
MOTOR	3.9 / 4.3 / 4.5 / 5.2
COMBUSTIBLE	Diesel
TRANSMISION	Manual
AÑO	1991-Adelante
MEDIDAS	



H1-64 |

NOMBRE	SOPORTE EXOSTO
LADO	IZQUIERDO
LINEA	NPR
MOTOR	3.9 / 4.3 / 4.5 / 5.2
COMBUSTIBLE	Diesel
TRANSMISION	Manual
AÑO	1991-Adelante
MEDIDAS	



H1-70 | **8972016710**

NOMBRE	SOPORTE MOTOR
LADO	DERECHO
LINEA	NPR
MOTOR	4.6
COMBUSTIBLE	Diesel
TRANSMISION	Manual
AÑO	1999-2006
MEDIDAS	



H1-71 | **8972016690**

NOMBRE	SOPORTE MOTOR
LADO	IZQUIERDO
LINEA	NPR
MOTOR	4.6
COMBUSTIBLE	Diesel
TRANSMISION	Manual
AÑO	1999-2006
MEDIDAS	



H1-011 | **8980215611**

NOMBRE	SOPORTE CABINA
LADO	CENTRAL
LINEA	NPR
MOTOR	3.9 / 4.3 / 4.5 / 5.2
COMBUSTIBLE	Diesel
TRANSMISION	Manual
AÑO	1991-Adelante
MEDIDAS	



H1-014 | **8970951481**

NOMBRE	SOPORTE CABINA
LADO	CENTRAL (ABATIBLE)
LINEA	NPR
MOTOR	4.5
COMBUSTIBLE	Diesel
TRANSMISION	Manual
AÑO	2005-2012
MEDIDAS	



H1-018 |

NOMBRE	SOPORTE RADIADOR
LADO	
LINEA	NPR
MOTOR	3.9 / 4.3 / 4.5 / 5.2
COMBUSTIBLE	Diesel
TRANSMISION	Manual
AÑO	1991-Adelante
MEDIDAS	



NPR

H1-032 | **8970392770**

NOMBRE	SOPORTE CAJA
LADO	
LINEA	NPR
MOTOR	5.2 (REWARD)
COMBUSTIBLE	Diesel
TRANSMISION	Manual
AÑO	2019-Adelante
MEDIDAS	



H1-033 | **8982036330**

NOMBRE	SOPORTE MOTOR
LADO	IZQUIERDO
LINEA	NPR
MOTOR	4.5 (REWARD)
COMBUSTIBLE	Diesel
TRANSMISION	Manual
AÑO	2010-2012
MEDIDAS	



H1-034 | **8982036340**

NOMBRE	SOPORTE MOTOR
LADO	DERECHO
LINEA	NPR
MOTOR	4.5 (REWARD)
COMBUSTIBLE	Diesel
TRANSMISION	Manual
AÑO	2010-2012
MEDIDAS	



H2-30 | **8941185881**

NOMBRE	BUJE
LADO	MUELLE DELANTERO (TAPAS 40MM)
LINEA	NPR
MOTOR	3.9 / 4.6
COMBUSTIBLE	Diesel
TRANSMISION	Manual
AÑO	1991-2012
MEDIDAS	Ø INT: 16mm - Ø EXT: 40mm - Long: 39mm

X 2 UND.



H2-30B | **RB- 414B**

NOMBRE	BUJE
LADO	CHASIS DELANTERO (TAPAS 39MM)
LINEA	NPR
MOTOR	3.9 / 4.6
COMBUSTIBLE	Diesel
TRANSMISION	Manual
AÑO	1991-2012
MEDIDAS	Ø INT: 16mm - Ø EXT: 39mm - Long: 39mm



H2-37

NOMBRE	BUJE
LADO	CONTROL CAMBIOS
LINEA	NPR
MOTOR	3.9 / 4.3 / 4.5 / 5.2
COMBUSTIBLE	Diesel
TRANSMISION	Manual
AÑO	1991-Adelante
MEDIDAS	Ø INT: 8mm - Ø EXT: 33mm - Long: 16mm



H2-38 | **8970748260**

NOMBRE	BUJE
LADO	MUELLE TRASERO
LINEA	NPR
MOTOR	3.9 / 4.6
COMBUSTIBLE	Diesel
TRANSMISION	Manual
AÑO	1991-2012
MEDIDAS	Ø INT: 18mm - Ø EXT: 42mm - Long: 82mm



H2-41 | **8941303540**

NOMBRE	BUJE
LADO	MUELLE DELANTERO
LINEA	NPR
MOTOR	3.9 / 4.6
COMBUSTIBLE	Diesel
TRANSMISION	Manual
AÑO	1991-2012
MEDIDAS	Ø INT: 16mm - Ø EXT: 42mm - Long: 82mm

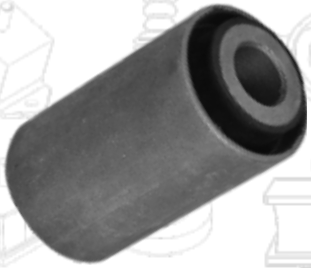

X 10 UND.

H2-60

NOMBRE	BUJE
LADO	AMORTIGUADOR
LINEA	NPR
MOTOR	3.9 / 4.3 / 4.5 / 5.2
COMBUSTIBLE	Diesel
TRANSMISION	Manual
AÑO	1991-Adelante
MEDIDAS	Ø INT: 16mm - Ø EXT: 39mm - Long: 38mm



X 10 UND.

H3-25

NOMBRE	ESTABILIZADORA
LADO	CENTRAL
LINEA	NPR
MOTOR	3.9 / 4.3 / 4.5 / 5.2
COMBUSTIBLE	Diesel
TRANSMISION	Manual
AÑO	1991-Adelante
MEDIDAS	Ø INT: 36mm - Ø EXT: 49mm - Long: 60mm



H4-2 | **8941199581**

NOMBRE	TOPE
LADO	MUELLE AUXILIAR
LINEA	NPR
MOTOR	3.9
COMBUSTIBLE	Diesel
TRANSMISION	Manual
AÑO	1991-2006
MEDIDAS	



H4-18

NOMBRE	TOPE CHASIS
LADO	DELANTERO
LINEA	NPR
MOTOR	3.9 / 4.3 / 4.5 / 5.2
COMBUSTIBLE	Diesel
TRANSMISION	Manual
AÑO	1991-Adelante
MEDIDAS	



NPR

H4-36

NOMBRE	TOPE CABINA
LADO	TRASERO
LINEA	NPR
MOTOR	3.9 / 4.3 / 4.5 / 5.2
COMBUSTIBLE	Diesel
TRANSMISION	Manual
AÑO	1991-Adelante
MEDIDAS	



H4-38

NOMBRE	TOPE
LADO	HOUSING DELANTERO
LINEA	NPR
MOTOR	3.9 / 4.3 / 4.5 / 5.2
COMBUSTIBLE	Diesel
TRANSMISION	Manual
AÑO	1991-Adelante
MEDIDAS	



H4-39

NOMBRE	TOPE CHASIS
LADO	TRASERO
LINEA	NPR
MOTOR	3.9 / 4.3 / 4.5 / 5.2
COMBUSTIBLE	Diesel
TRANSMISION	Manual
AÑO	1991-Adelante
MEDIDAS	



H4-41

NOMBRE	TOPE CHASIS
LADO	
LINEA	NPR
MOTOR	3.9 / 4.3 / 4.5 / 5.2
COMBUSTIBLE	Diesel
TRANSMISION	Manual
AÑO	1991-Adelante
MEDIDAS	



H4-44

NOMBRE	TOPE CHASIS
LADO	TRASERO
LINEA	NPR
MOTOR	3.9 / 4.3 / 4.5 / 5.2
COMBUSTIBLE	Diesel
TRANSMISION	Manual
AÑO	1991-Adelante
MEDIDAS	



H4-45

NOMBRE	TOPE CHASIS
LADO	TRASERO
LINEA	NPR
MOTOR	4.5
COMBUSTIBLE	Diesel
TRANSMISION	Manual
AÑO	2018
MEDIDAS	



H12-6

NOMBRE	CAUCHO
LADO	BALINERA CARDAN
LINEA	NPR
MOTOR	4.3
COMBUSTIBLE	Diesel
TRANSMISION	Manual
AÑO	1998-2000
MEDIDAS	



HSC-1 **5-37510-007**

NOMBRE	SOPORTE CARDAN
LADO	KIT
LINEA	NPR
MOTOR	4.3
COMBUSTIBLE	Diesel
TRANSMISION	Manual
AÑO	1998-2003
MEDIDAS	RODAMIENTO 6208-2RS (40mm x 80mm x 18mm)



HSC-2 **112-9020101-X**

NOMBRE	SOPORTE CARDAN
LADO	(TIPO SPICER)
LINEA	NPR
MOTOR	4.5
COMBUSTIBLE	Diesel
TRANSMISION	Manual
AÑO	2006-Adelante
MEDIDAS	RODAMIENTO 88508A (40mm x 72mm x 17mm)



HSC-3 **5-37510-007**

NOMBRE	SOPORTE CARDAN
LADO	
LINEA	NPR
MOTOR	4.3
COMBUSTIBLE	Diesel
TRANSMISION	Manual
AÑO	1998-2003
MEDIDAS	RODAMIENTO 6208-2RS (40mm x 80mm x 18mm)



HSC-5 **894328799-0**

NOMBRE	SOPORTE CARDAN
LADO	
LINEA	NPR
MOTOR	4.3
COMBUSTIBLE	Diesel
TRANSMISION	Manual
AÑO	1998-2003
MEDIDAS	RODAMIENTO 88508A (40mm x 72mm x 17mm)



HSC-8 **GM 94057151**

NOMBRE	SOPORTE CARDAN
LADO	
LINEA	NPR
MOTOR	4.3
COMBUSTIBLE	Diesel
TRANSMISION	Manual
AÑO	1998-2003
MEDIDAS	RODAMIENTO 6209-2RS (45mm x 85mm x 19mm)



NPR

HBM-1

NOMBRE	BALANCIN
LADO	DELANTERO (BUJE METALICO)
LINEA	NPR
MOTOR	3.9 / 4.3 / 4.5 / 5.2
COMBUSTIBLE	Diesel
TRANSMISION	Manual
AÑO	1991-Adelante
MEDIDAS	



HBMS-1

NOMBRE	BALANCIN
LADO	DELANTERO (SIN BUJE)
LINEA	NPR
MOTOR	3.9 / 4.3 / 4.5 / 5.2
COMBUSTIBLE	Diesel
TRANSMISION	Manual
AÑO	1991-Adelante
MEDIDAS	



HBM-2

NOMBRE	BALANCIN
LADO	TRASERO (BUJE METALICO)
LINEA	NPR
MOTOR	3.9 / 4.3 / 4.5 / 5.2
COMBUSTIBLE	Diesel
TRANSMISION	Manual
AÑO	1991-Adelante
MEDIDAS	



HBMS-2

NOMBRE	BALANCIN
LADO	TRASERO (SIN BUJE)
LINEA	NPR
MOTOR	3.9 / 4.3 / 4.5 / 5.2
COMBUSTIBLE	Diesel
TRANSMISION	Manual
AÑO	1991-Adelante
MEDIDAS	



HI-63 — 8972295860

NOMBRE	SOPORTE EXOSTO
LADO	DERECHO
LINEA	NQR
MOTOR	5.2
COMBUSTIBLE	Diesel
TRANSMISION	Manual
AÑO	2008-Adelante
MEDIDAS	



HI-64

NOMBRE	SOPORTE EXOSTO
LADO	IZQUIERDO
LINEA	NQR
MOTOR	5.2
COMBUSTIBLE	Diesel
TRANSMISION	Manual
AÑO	2008-Adelante
MEDIDAS	



HI-014 — 8970951481

NOMBRE	SOPORTE CABINA
LADO	CENTRAL (ABATIBLE)
LINEA	NQR
MOTOR	5.2
COMBUSTIBLE	Diesel
TRANSMISION	Manual
AÑO	2008-Adelante
MEDIDAS	



HI-032 — 8970392770

NOMBRE	SOPORTE CAJA
LADO	
LINEA	NQR
MOTOR	5.2 (REWARD)
COMBUSTIBLE	Diesel
TRANSMISION	Manual
AÑO	2008-Adelante
MEDIDAS	



HI-033 — 8982036330

NOMBRE	SOPORTE MOTOR
LADO	IZQUIERDO
LINEA	NQR
MOTOR	5.2 (REWARD)
COMBUSTIBLE	Diesel
TRANSMISION	Manual
AÑO	2010-2012
MEDIDAS	



HI-034 — 8982036340

NOMBRE	SOPORTE MOTOR
LADO	DERECHO
LINEA	NQR
MOTOR	5.2 (REWARD)
COMBUSTIBLE	Diesel
TRANSMISION	Manual
AÑO	2010-2012
MEDIDAS	



SPARTAN

H1-15 | **3705444**

NOMBRE	SOPORTE MOTOR TRASERO (INFERIOR) (COMPLEMENTO)
LADO	
LINEA	SPARTAN
MOTOR	
COMBUSTIBLE	Gasolina
TRANSMISION	Manual
AÑO	1958
MEDIDAS	



H1-16 | **3723646**

NOMBRE	SOPORTE MOTOR
LADO	TRASERO (SUPERIOR)
LINEA	SPARTAN
MOTOR	
COMBUSTIBLE	Gasolina
TRANSMISION	Manual
AÑO	1958
MEDIDAS	



VEHÍCULOS PESADOS

DODGE



D600

H1-120

NOMBRE	SOPORTE MOTOR
LADO	
LINEA	D600
MOTOR	5.8
COMBUSTIBLE	Gasolina
TRANSMISION	Manual
AÑO	1963-1970
MEDIDAS	



H1-127

NOMBRE	SOPORTE MOTOR
LADO	TRASERO (SUPERIOR)
LINEA	D600
MOTOR	5.8
COMBUSTIBLE	Gasolina
TRANSMISION	Manual
AÑO	1963-1970
MEDIDAS	



P900

H1-133

NOMBRE	SOPORTE MOTOR
LADO	DELANTERO / TRASERO (INFERIOR)
LINEA	P900
MOTOR	5.2
COMBUSTIBLE	Gasolina
TRANSMISION	Manual
AÑO	1972-1979
MEDIDAS	



VEHÍCULOS PESADOS

FORD



CARGO

HI-227 | **25B-199-201**

NOMBRE	SOPORTE MOTOR
LADO	
LINEA	CARGO
MOTOR	4.5
COMBUSTIBLE	Diesel
TRANSMISION	Manual
AÑO	2003-2018
MEDIDAS	



HI-231 | **TJG899397**

NOMBRE	SOPORTE CABINA
LADO	
LINEA	CARGO
MOTOR	4.5 / 6.7 / 7.3 / 9.0
COMBUSTIBLE	Diesel
TRANSMISION	Manual
AÑO	1998-2018
MEDIDAS	Ø INT: 20mm - Ø EXT: 70mm - Long: 32mm



X 10 UND.

HI-209

NOMBRE	BUJE
LADO	MUELLE TRASERO
LINEA	CARGO
MOTOR	4.5 / 6.7 / 7.3 / 9.0
COMBUSTIBLE	Diesel
TRANSMISION	Manual
AÑO	1998-2018
MEDIDAS	Ø INT: 30mm - Ø EXT: 58mm - Long: 90mm



HI-203

NOMBRE	ESTABILIZADORA
LADO	
LINEA	CARGO
MOTOR	4.5 / 6.7 / 7.3 / 9.0
COMBUSTIBLE	Diesel
TRANSMISION	Manual
AÑO	1998-2018
MEDIDAS	Ø INT: 34mm - Ø EXT: 48mm - Long: 73mm



HI-7-201

NOMBRE	FUELLE
LADO	DIRECCIÓN
LINEA	CARGO
MOTOR	4.5 / 6.7 / 7.3 / 9.0
COMBUSTIBLE	Diesel
TRANSMISION	Manual
AÑO	1998-2018
MEDIDAS	Ø PEQ: 18mm - Ø GRA: 55mm - Long: 194mm



HI-229 | **199-381B**

NOMBRE	SOPORTE MOTOR
LADO	TRASERO
LINEA	CARGO 815
MOTOR	4.5
COMBUSTIBLE	Diesel
TRANSMISION	Manual
AÑO	2003-2018
MEDIDAS	Ø INT: mm - Ø EXT: 76mm - Long: 66mm



HI-230

NOMBRE	SOPORTE MOTOR
LADO	TRASERO
LINEA	CARGO 1721
MOTOR	6.7
COMBUSTIBLE	Diesel
TRANSMISION	Manual
AÑO	2003-2018
MEDIDAS	Ø INT: 38mm - Ø EXT: 88mm - Long: 78mm



HI-232 | **AC45-6068-AA**

NOMBRE	SOPORTE MOTOR
LADO	
LINEA	CARGO 1721
MOTOR	6.7 (CUMMINS)
COMBUSTIBLE	Diesel
TRANSMISION	Manual
AÑO	2003-2018
MEDIDAS	Ø INT: 38mm - Ø EXT: 112mm - Long: 78mm



F600

HI-207

NOMBRE	SOPORTE MOTOR
LADO	TRASERO (SUPERIOR)
LINEA	F600
MOTOR	5.8 / 6.6 / 7.0
COMBUSTIBLE	Gasolina
TRANSMISION	Manual
AÑO	1970-1981
MEDIDAS	



HI-208

NOMBRE	SOPORTE MOTOR
LADO	TRASERO (INFERIOR)
LINEA	F600
MOTOR	5.8 / 6.6 / 7.0
COMBUSTIBLE	Gasolina
TRANSMISION	Manual
AÑO	1970-1981
MEDIDAS	



F600

H12-203 **B5T4826A**

NOMBRE	CAUCHO
LADO	BALINERA CARDAN
LINEA	F600
MOTOR	5.8 / 6.6 / 7.0
COMBUSTIBLE	Gasolina
TRANSMISION	Manual
AÑO	1970-1981
MEDIDAS	



HSC-202 **B5T-4808**

NOMBRE	SOPORTE CARDAN
LADO	
LINEA	F600
MOTOR	5.8 / 6.6 / 7.0
COMBUSTIBLE	Gasolina
TRANSMISION	Manual
AÑO	1970-1981
MEDIDAS	RODAMIENTO 88107 (35mm x 72mm x 17mm)



HSC-203 **B5QH-4808**

NOMBRE	SOPORTE CARDAN
LADO	
LINEA	F600
MOTOR	5.8 / 6.6 / 7.0
COMBUSTIBLE	Gasolina
TRANSMISION	Manual
AÑO	1970-1981
MEDIDAS	RODAMIENTO 88508 (40mm x 80mm x 21mm)



F800

H1-225

NOMBRE	SOPORTE RADIADOR
LADO	
LINEA	F800
MOTOR	5.8 / 5.9
COMBUSTIBLE	Diesel
TRANSMISION	Manual
AÑO	1983-1995
MEDIDAS	



H12-204 **B5Q4826**

NOMBRE	CAUCHO
LADO	BALINERA CARDAN
LINEA	F800
MOTOR	5.8 / 5.9
COMBUSTIBLE	Diesel
TRANSMISION	Manual
AÑO	1983-1995
MEDIDAS	



HSC-203 **B5QH-4808**

NOMBRE	SOPORTE CARDAN
LADO	
LINEA	F800
MOTOR	5.8 / 5.9
COMBUSTIBLE	Diesel
TRANSMISION	Manual
AÑO	1983-1995
MEDIDAS	RODAMIENTO 88508 (40mm x 80mm x 21mm)



F900

H12-205 | **B9TT4826A**

NOMBRE	CAUCHO
LADO	BALINERA CARDAN
LINEA	F900
MOTOR	5.9 / 6.6
COMBUSTIBLE	Diesel
TRANSMISION	Manual
AÑO	1980-1990
MEDIDAS	



HSC-204 | **B9TT-4808**

NOMBRE	SOPORTE CARDAN
LADO	
LINEA	F900
MOTOR	5.9 / 6.6
COMBUSTIBLE	Diesel
TRANSMISION	Manual
AÑO	1980-1990
MEDIDAS	RODAMIENTO 88509 (45mm x 85mm x 21mm)



F950

H12-206 | **230167**

NOMBRE	CAUCHO
LADO	BALINERA CARDAN
LINEA	F950
MOTOR	2.8
COMBUSTIBLE	Gasolina
TRANSMISION	Manual
AÑO	1954-1957
MEDIDAS	



HSC-205 | **B9TT-335**

NOMBRE	SOPORTE CARDAN
LADO	
LINEA	F950 / F1000
MOTOR	2.8 / 3.6 / 3.9 / 4.9
COMBUSTIBLE	Gasolina / Diesel
TRANSMISION	Manual
AÑO	1954-1998
MEDIDAS	RODAMIENTO 88510 (50mm x 90mm x 22mm)



F9000

H1-228 | **DOHA-6068-B**

NOMBRE	SOPORTE MOTOR
LADO	TRASERO
LINEA	FORD 9000
MOTOR	6.6
COMBUSTIBLE	Diesel
TRANSMISION	Manual
AÑO	1970-1972
MEDIDAS	Ø INT: 38mm - Ø EXT: 76mm - Long: 78mm



HG-7

NOMBRE	GANCHO
LADO	CAPOT
LINEA	FORD 9000
MOTOR	6.6
COMBUSTIBLE	Diesel
TRANSMISION	Manual
AÑO	1970-1972
MEDIDAS	



HSC-201 | **JCB-6901**

NOMBRE	SOPORTE CARDAN
LADO	(KIT)
LINEA	FORD 9000
MOTOR	6.6
COMBUSTIBLE	Diesel
TRANSMISION	Manual
AÑO	1970-1972
MEDIDAS	RODAMIENTO 88512 (60mm x 110mm x 22mm)



CONSULTA - COTIZA - COMPRA
www.HCcauchos.com
+57 322 434 9590

VEHÍCULOS PESADOS

mazda



MAZDA TURBO

H1-404

NOMBRE	SOPORTE MOTOR
LADO	
LINEA	MAZDA TURBO
MOTOR	3.5 / 4.5
COMBUSTIBLE	
TRANSMISION	
AÑO	1989-2001
MEDIDAS	



H1-405 **W08739340**

NOMBRE	SOPORTE CAJA
LADO	AUXILIAR
LINEA	MAZDA TURBO
MOTOR	3.5 / 4.5
COMBUSTIBLE	Diesel
TRANSMISION	Manual
AÑO	1989-2001
MEDIDAS	



H2-410 **RB-5006**

NOMBRE	BUJE
LADO	MUELLE DELANTERO (DELGADO)
LINEA	MAZDA TURBO
MOTOR	3.5
COMBUSTIBLE	Diesel
TRANSMISION	Manual
AÑO	1989-2001
MEDIDAS	Ø INT: 16mm - Ø EXT: 33mm - Long: 77mm



H2-411 **RB-5005**

NOMBRE	BUJE
LADO	MUELLE DELANTERO (GRUESO)
LINEA	MAZDA TURBO
MOTOR	3.5
COMBUSTIBLE	Diesel
TRANSMISION	Manual
AÑO	1989-2001
MEDIDAS	Ø INT: 19mm - Ø EXT: 37mm - Long: 41mm



H4-405

NOMBRE	TOPE
LADO	CONTRAMUELLE
LINEA	MAZDA TURBO
MOTOR	3.5 / 4.5
COMBUSTIBLE	Diesel
TRANSMISION	Manual
AÑO	1989-2001
MEDIDAS	



H4-407

NOMBRE	TOPE CHASIS
LADO	
LINEA	MAZDA TURBO
MOTOR	3.5 / 4.5
COMBUSTIBLE	Diesel
TRANSMISION	Manual
AÑO	1989-2001
MEDIDAS	



H12-401

NOMBRE	CAUCHO
LADO	CARDAN
LINEA	MAZDA TURBO
MOTOR	3.5 / 4.5
COMBUSTIBLE	Diesel
TRANSMISION	Manual
AÑO	1989-2001
MEDIDAS	



CONSULTA - COTIZA - COMPRA
www.HCcauchos.com
+57 322 434 9590

VEHÍCULOS PESADOS

Mercedes-Benz



ACCELO

H2-605

NOMBRE	BUJE
LADO	MUELLE DELANTERO (PEQUEÑO)
LINEA	ACCELO 814 / 914 / 915
MOTOR	4.8
COMBUSTIBLE	Diesel
TRANSMISION	Manual
AÑO	2003-Adelante
MEDIDAS	Ø INT: 30mm - Ø EXT: 43mm - Long: 86mm



H2-606

NOMBRE	BUJE
LADO	MUELLE TRASERO (GRANDE)
LINEA	ACCELO 814 / 914 / 915
MOTOR	4.8
COMBUSTIBLE	Diesel
TRANSMISION	Manual
AÑO	2003-Adelante
MEDIDAS	Ø INT: 36mm - Ø EXT: 47mm - Long: 88mm



ATEGO

H2-603

NOMBRE	BUJE
LADO	MUELLE DELANTERO
LINEA	ATEGO 813
MOTOR	4.8
COMBUSTIBLE	Diesel
TRANSMISION	Manual
AÑO	1998-Adelante
MEDIDAS	Ø INT: 16mm - Ø EXT: 37mm - Long: 96mm



H2-604

NOMBRE	BUJE
LADO	MUELLE TRASERO
LINEA	ATEGO 813
MOTOR	4.8
COMBUSTIBLE	Diesel
TRANSMISION	Manual
AÑO	1998-Adelante
MEDIDAS	Ø INT: 18mm - Ø EXT: 38mm - Long: 96mm



H4-601

NOMBRE	TOPE
LADO	MUELLE SUPERIOR
LINEA	ATEGO 1726
MOTOR	7.2
COMBUSTIBLE	Diesel
TRANSMISION	Manual
AÑO	2016-Adelante
MEDIDAS	



H4-602

NOMBRE	TOPE
LADO	MUELLE INFERIOR
LINEA	ATEGO 1726
MOTOR	7.2
COMBUSTIBLE	Diesel
TRANSMISION	Manual
AÑO	2016-Adelante
MEDIDAS	



BUSETON / CASCADIA

X 10 UND.

H3-606

NOMBRE	ESTABILIZADORA
LADO	
LINEA	BUSETON
MOTOR	3.0 / 4.0 / 4.2
COMBUSTIBLE	Diesel
TRANSMISION	Manual
AÑO	1960-Adelante
MEDIDAS	Ø INT: 45mm - Ø EXT: 71mm - Long: 78mm



H1-613 18-59922-000

NOMBRE	SOPORTE CABINA
LADO	
LINEA	CASCADIA
MOTOR	14.8
COMBUSTIBLE	Diesel
TRANSMISION	Manual
AÑO	2007-2016
MEDIDAS	



CONSULTA - COTIZA - COMPRA
www.HCcauchos.com
+57 322 434 9590

FREIGHTLINER

H1-603

NOMBRE	SOPORTE MOTOR
LADO	DELANTERO
LINEA	FREIGHTLINER
MOTOR	12.7 / 12.8
COMBUSTIBLE	Diesel
TRANSMISION	Manual
AÑO	2000-2015
MEDIDAS	



H1-603I

NOMBRE	SOPORTE MOTOR
LADO	DELANTERO (INFERIOR)
LINEA	FREIGHTLINER
MOTOR	12.7 / 12.8
COMBUSTIBLE	Diesel
TRANSMISION	Manual
AÑO	2000-2015
MEDIDAS	



H1-603S

NOMBRE	SOPORTE MOTOR
LADO	DELANTERO (SUPERIOR)
LINEA	FREIGHTLINER
MOTOR	12.7 / 12.8
COMBUSTIBLE	Diesel
TRANSMISION	Manual
AÑO	2000-2015
MEDIDAS	



H1-604 27330-1

NOMBRE	SOPORTE MOTOR
LADO	TRASERO
LINEA	FREIGHTLINER
MOTOR	12.7 / 12.8
COMBUSTIBLE	Diesel
TRANSMISION	Manual
AÑO	2000-2015
MEDIDAS	



H1-605 27477-2

NOMBRE	SOPORTE MOTOR
LADO	TRASERO (COMPLEMENTO)
LINEA	FREIGHTLINER
MOTOR	12.7 / 12.8
COMBUSTIBLE	Diesel
TRANSMISION	Manual
AÑO	2000-2015
MEDIDAS	



H1-606 A17-15058-000

NOMBRE	SOPORTE CAPOT
LADO	IZQUIERDO
LINEA	FREIGHTLINER
MOTOR	12.7 / 12.8
COMBUSTIBLE	Diesel
TRANSMISION	Manual
AÑO	2000-2015
MEDIDAS	



H1-607 A17-15058-001

NOMBRE	SOPORTE CAPOT
LADO	DERECHO
LINEA	FREIGHTLINER
MOTOR	12.7 / 12.8
COMBUSTIBLE	Diesel
TRANSMISION	Manual
AÑO	2000-2015
MEDIDAS	



H1-608 A17-13666-000

NOMBRE	SOPORTE CAPOT
LADO	DELANTERO
LINEA	FREIGHTLINER
MOTOR	12.7 / 12.8
COMBUSTIBLE	Diesel
TRANSMISION	Manual
AÑO	2000-2015
MEDIDAS	



H1-609

NOMBRE	SOPORTE MOTOR
LADO	
LINEA	FREIGHTLINER
MOTOR	12.7 / 12.8
COMBUSTIBLE	Diesel
TRANSMISION	Manual
AÑO	2000-2015
MEDIDAS	



H1-610 1615773000

NOMBRE	SOPORTE
LADO	MUELLE DELANTERO
LINEA	FREIGHTLINER
MOTOR	12.7 / 12.8
COMBUSTIBLE	Diesel
TRANSMISION	Manual
AÑO	2000-2015
MEDIDAS	



H1-611 1120807000

NOMBRE	SOPORTE
LADO	MUELLE TRASERO
LINEA	FREIGHTLINER
MOTOR	12.7 / 12.8
COMBUSTIBLE	Diesel
TRANSMISION	Manual
AÑO	2000-2015
MEDIDAS	



H1-612 1119581000

NOMBRE	SOPORTE
LADO	MUELLE (COMPLEMENTO)
LINEA	FREIGHTLINER
MOTOR	12.7 / 12.8
COMBUSTIBLE	Diesel
TRANSMISION	Manual
AÑO	2000-2015
MEDIDAS	



FREIGHTLINER

H1-613 | **18-59922-000**

NOMBRE	SOPORTE CABINA
LADO	
LINEA	FREIGHTLINER
MOTOR	12.7 / 12.8
COMBUSTIBLE	Diesel
TRANSMISION	Manual
AÑO	2000-2015
MEDIDAS	



H1-614

NOMBRE	SOPORTE CABINA
LADO	
LINEA	FREIGHTLINER
MOTOR	12.7 / 12.8
COMBUSTIBLE	Diesel
TRANSMISION	Manual
AÑO	2000-2015
MEDIDAS	



H1-615

NOMBRE	SOPORTE MOTOR
LADO	DELANTERO
LINEA	FREIGHTLINER
MOTOR	12.7 / 12.8
COMBUSTIBLE	Diesel
TRANSMISION	Manual
AÑO	2000-2015
MEDIDAS	



H1-616 | **A17-14257-000**

NOMBRE	SOPORTE CAPOT
LADO	
LINEA	FREIGHTLINER
MOTOR	12.7 / 12.8
COMBUSTIBLE	Diesel
TRANSMISION	Manual
AÑO	2000-2015
MEDIDAS	



H1-617

NOMBRE	SOPORTE RADIADOR
LADO	
LINEA	FREIGHTLINER
MOTOR	12.7 / 12.8
COMBUSTIBLE	Diesel
TRANSMISION	Manual
AÑO	2000-2015
MEDIDAS	



H1-618

NOMBRE	SOPORTE MOTOR
LADO	TRASERO (KIT)
LINEA	FREIGHTLINER
MOTOR	12.7 / 12.8
COMBUSTIBLE	Diesel
TRANSMISION	Manual
AÑO	2000-2015
MEDIDAS	



H1-619

NOMBRE	SOPORTE MOTOR
LADO	TRASERO
LINEA	FREIGHTLINER
MOTOR	12.7 / 12.8
COMBUSTIBLE	Diesel
TRANSMISION	Manual
AÑO	2000-2015
MEDIDAS	

H2-2408 | **MS99-63399**

NOMBRE	BUJE
LADO	CONTROL CAMBIOS (KIT)
LINEA	FREIGHTLINER
MOTOR	12.7 / 12.8
COMBUSTIBLE	Diesel
TRANSMISION	Manual
AÑO	2000-2015
MEDIDAS	Ø INT: 21,7mm - Ø EXT: 38,7mm - Long: 31,7mm



H2-2413 | **47691**

NOMBRE	BUJE
LADO	BARRA TENSORA (CORBATÍN)
LINEA	FREIGHTLINER
MOTOR	12.7 / 12.8
COMBUSTIBLE	Diesel
TRANSMISION	Manual
AÑO	2000-2015
MEDIDAS	Ø PASADOR: 16mm - Ø BUJE: 50mm - Long: 111mm



H2-2414 | **44695**

NOMBRE	BUJE
LADO	BARRA TENSORA (CORBATÍN) (GRANADA)
LINEA	FREIGHTLINER
MOTOR	12.7 / 12.8
COMBUSTIBLE	Diesel
TRANSMISION	Manual
AÑO	2000-2015
MEDIDAS	Ø PUNTAS: 16mm - Ø EXT: 71mm - Long Centros: 113mm



HG-3

NOMBRE	GANCHO
LADO	CAPOT
LINEA	FREIGHTLINER
MOTOR	12.7 / 12.8
COMBUSTIBLE	Diesel
TRANSMISION	Manual
AÑO	2000-2015
MEDIDAS	9.1/2" (24CM)



H2-607 | **000-322-1185**

NOMBRE	BUJE
LADO	MUELLE
LINEA	FREIGHTLINER (MOTOR 1636)
MOTOR	
COMBUSTIBLE	
TRANSMISION	
AÑO	
MEDIDAS	Ø INT: 24,5mm - Ø EXT: 68mm - Long: 74mm



CONSULTA - COTIZA - COMPRA
www.HCcauchos.com
+57 322 434 9590

VEHÍCULOS PESADOS

NISSAN



NISSAN

CABSTAR

H1-922

NOMBRE	SOPORTE CAJA
LADO	(BUJE)
LINEA	CABSTAR
MOTOR	2.5
COMBUSTIBLE	Diesel
TRANSMISION	Manual
AÑO	2006-2014
MEDIDAS	Ø INT: 12mm - Ø EXT: 76mm - Long: 82mm



H1-929

NOMBRE	SOPORTE MOTOR
LADO	
LINEA	CABSTAR
MOTOR	2.5
COMBUSTIBLE	Diesel
TRANSMISION	Manual
AÑO	2006-2014
MEDIDAS	



H2-924

NOMBRE	BUJE
LADO	MUELLE TRASERO
LINEA	CABSTAR
MOTOR	2.3 / 2.5 / 2.7 / 3.0
COMBUSTIBLE	Diesel
TRANSMISION	Manual
AÑO	1998-2014
MEDIDAS	Ø INT: 24,5mm - Ø EXT: 45mm - Long: 77mm



H4-915

NOMBRE	TOPE
LADO	MUELLE
LINEA	CABSTAR
MOTOR	2.3 / 2.5 / 2.7 / 3.0
COMBUSTIBLE	Diesel
TRANSMISION	Manual
AÑO	1998-2014
MEDIDAS	



HSC-904

NOMBRE	SOPORTE CARDAN
LADO	(KIT)
LINEA	CABSTAR
MOTOR	2.3 / 2.5 / 2.7 / 3.0
COMBUSTIBLE	Diesel
TRANSMISION	Manual
AÑO	1998-2014
MEDIDAS	RODAMIENTO 6009-2RS (45mm x 75mm x 16mm)



MT3000

H1-913 1132202T01

NOMBRE	SOPORTE CAJA
LADO	IZQUIERDO
LINEA	MT3000
MOTOR	3.0
COMBUSTIBLE	Diesel
TRANSMISION	Manual
AÑO	1997-Adelante
MEDIDAS	



H1-914 1132101T01

NOMBRE	SOPORTE CAJA
LADO	DERECHO
LINEA	MT3000
MOTOR	3.0
COMBUSTIBLE	Diesel
TRANSMISION	Manual
AÑO	1997-Adelante
MEDIDAS	



H1-915

NOMBRE	SOPORTE MOTOR
LADO	
LINEA	MT3000
MOTOR	3.0
COMBUSTIBLE	Diesel
TRANSMISION	Manual
AÑO	1997-Adelante
MEDIDAS	



H1-918 112203900

NOMBRE	SOPORTE MOTOR
LADO	(REFORZADO)
LINEA	MT3000
MOTOR	3.0
COMBUSTIBLE	Diesel
TRANSMISION	Manual
AÑO	1997-Adelante
MEDIDAS	



CONSULTA - COTIZA - COMPRA
www.HCcauchos.com
+57 322 434 9590

MT3000

H1-922

NOMBRE	SOPORTE CAJA
LADO	(BUJE)
LINEA	MT3000
MOTOR	3.0
COMBUSTIBLE	Diesel
TRANSMISION	Manual
AÑO	1997-Adelante
MEDIDAS	Ø INT: 12mm - Ø EXT: 76mm - Long: 82mm



H2-924

NOMBRE	BUJE
LADO	MUELLE TRASERO
LINEA	MT3000
MOTOR	3.0
COMBUSTIBLE	Diesel
TRANSMISION	Manual
AÑO	1997-Adelante
MEDIDAS	Ø INT: 24,5mm - Ø EXT: 45mm - Long: 77mm



H2-925

NOMBRE	BUJE
LADO	MUELLE DELANTERO
LINEA	MT3000
MOTOR	3.0
COMBUSTIBLE	Diesel
TRANSMISION	Manual
AÑO	1997-Adelante
MEDIDAS	Ø INT: 16mm - Ø EXT: 31mm - Long: 76mm



X 10 UND.

H3-906

NOMBRE	ESTABILIZADORA
LADO	DELANTERA (CENTRO)
LINEA	MT3000
MOTOR	3.0
COMBUSTIBLE	Diesel
TRANSMISION	Manual
AÑO	1997-Adelante
MEDIDAS	Ø INT: 24mm - Ø EXT: 46mm X 51mm - Long: 43mm



H3-907

NOMBRE	ESTABILIZADORA
LADO	TRASERA (CENTRO)
LINEA	MT3000
MOTOR	3.0
COMBUSTIBLE	Diesel
TRANSMISION	Manual
AÑO	1997-Adelante
MEDIDAS	Ø INT: 25mm - Ø EXT: 49mm X 50mm - Long: 49mm



UD41

H1-921

NOMBRE	SOPORTE MOTOR
LADO	IZQUIERDO / DERECHO
LINEA	UD41
MOTOR	4.2
COMBUSTIBLE	Diesel
TRANSMISION	Manual
AÑO	2001-Adelante
MEDIDAS	



H1-922

NOMBRE	SOPORTE CAJA
LADO	(BUJE)
LINEA	UD41
MOTOR	4.2
COMBUSTIBLE	Diesel
TRANSMISION	Manual
AÑO	2001-Adelante
MEDIDAS	Ø INT: 12mm - Ø EXT: 76mm - Long: 82mm



HSC-905 **37512-0T500**

NOMBRE	SOPORTE CARDAN
LADO	(KIT)
LINEA	UD41
MOTOR	4.2
COMBUSTIBLE	Diesel
TRANSMISION	Manual
AÑO	2001-Adelante
MEDIDAS	RODAMIENTO 6208-2RS (40mm x 80mm x 18mm)



NISSAN

MOTOR 180 / 200 / FD6

HI-916 | **21211003**

NOMBRE	SOPORTE MOTOR
LADO	TRASERO
LINEA	NISSAN 180 / 200
MOTOR	1.8
COMBUSTIBLE	Diesel
TRANSMISION	Manual
AÑO	1989-1991
MEDIDAS	



HI-919

NOMBRE	SOPORTE MOTOR
LADO	DELANTERO
LINEA	NISSAN 180 / 200
MOTOR	1.8
COMBUSTIBLE	Diesel
TRANSMISION	Manual
AÑO	1989-1991
MEDIDAS	



VEHÍCULOS PESADOS

DAIHATSU



DELTA

H1-1005

NOMBRE	SOPORTE MOTOR
LADO	
LINEA	DELTA
MOTOR	2.2 / 3.5
COMBUSTIBLE	Diesel
TRANSMISION	Manual
AÑO	1981-2000
MEDIDAS	



H1-1006 12371-87308

NOMBRE	SOPORTE CAJA
LADO	
LINEA	DELTA
MOTOR	2.2 / 3.5
COMBUSTIBLE	Diesel
TRANSMISION	Manual
AÑO	1981-2000
MEDIDAS	



X 10 UND.

H2-1005

NOMBRE	BUJE
LADO	MUELLE TRASERO (CAUCHO)
LINEA	DELTA
MOTOR	2.2 / 3.5
COMBUSTIBLE	Diesel
TRANSMISION	Manual
AÑO	1981-2000
MEDIDAS	Ø INT: 30mm - Ø EXT: 45mm - Long: 58mm



H2-1006 RB9402

NOMBRE	BUJE
LADO	MUELLE TRASERO (CORTO)
LINEA	DELTA
MOTOR	2.2 / 3.5
COMBUSTIBLE	Diesel
TRANSMISION	Manual
AÑO	1981-2000
MEDIDAS	Ø INT: 18mm - Ø EXT: 45mm - Long: 45mm



X 10 UND.

H2-1007

NOMBRE	BUJE
LADO	MUELLE DELANTERO (CAUCHO)
LINEA	DELTA
MOTOR	2.2 / 3.5
COMBUSTIBLE	Diesel
TRANSMISION	Manual
AÑO	1981-2000
MEDIDAS	Ø INT: 25mm - Ø EXT: 37mm - Long: 42mm



H2-1008

NOMBRE	BUJE
LADO	MUELLE TRASERO (LARGO)
LINEA	DELTA
MOTOR	2.2 / 3.5
COMBUSTIBLE	Diesel
TRANSMISION	Manual
AÑO	1981-2000
MEDIDAS	Ø INT: 18mm - Ø EXT: 45mm - Long: 82mm



H2-1009

NOMBRE	BUJE
LADO	MUELLE DELANTERO
LINEA	DELTA
MOTOR	2.2 / 3.5
COMBUSTIBLE	Diesel
TRANSMISION	Manual
AÑO	1981-2000
MEDIDAS	Ø INT: 16mm - Ø EXT: 36mm - Long: 76mm



H4-1005

NOMBRE	TOPE
LADO	CONTRAMUELLE
LINEA	DELTA
MOTOR	2.2 / 3.5
COMBUSTIBLE	Diesel
TRANSMISION	Manual
AÑO	1981-2000
MEDIDAS	



H4-1007

NOMBRE	TOPE
LADO	MUELLE DELANTERO
LINEA	DELTA
MOTOR	2.2 / 3.5
COMBUSTIBLE	Diesel
TRANSMISION	Manual
AÑO	1981-2000
MEDIDAS	



HSC-1001 37208-87302

NOMBRE	SOPORTE CARDAN
LADO	
LINEA	DELTA
MOTOR	2.2 / 3.5
COMBUSTIBLE	Diesel
TRANSMISION	Manual
AÑO	1981-2000
MEDIDAS	RODAMIENTO 6207-2RS (35mm x 72mm x 17mm)



HM-1001

NOMBRE	MANGUERA
LADO	(PASO AIRE)
LINEA	DELTA
MOTOR	2.2 / 3.5
COMBUSTIBLE	Diesel
TRANSMISION	Manual
AÑO	1981-2000
MEDIDAS	



HBM-1001

NOMBRE	BALANCIN
LADO	TRASERO (BUJE CAUCHO)
LINEA	DELTA
MOTOR	2.2 / 3.5
COMBUSTIBLE	Diesel
TRANSMISION	Manual
AÑO	1981-2000
MEDIDAS	



CONSULTA - COTIZA - COMPRA
www.HCcauchos.com
+57 322 434 9590

DELTA

HBMS-1001

NOMBRE	BALANCIN
LADO	TRASERO (SIN BUJE)
LINEA	DELTA
MOTOR	2.2 / 3.5
COMBUSTIBLE	Diesel
TRANSMISION	Manual
AÑO	1981-2000
MEDIDAS	



HBM-1003

NOMBRE	BALANCIN
LADO	DELANTERO (BUJE CAUCHO)
LINEA	DELTA
MOTOR	2.2 / 3.5
COMBUSTIBLE	Diesel
TRANSMISION	Manual
AÑO	1981-2000
MEDIDAS	



HBMS-1003

NOMBRE	BALANCIN
LADO	DELANTERO (SIN BUJE)
LINEA	DELTA
MOTOR	2.2 / 3.5
COMBUSTIBLE	Diesel
TRANSMISION	Manual
AÑO	1981-2000
MEDIDAS	



SUPER DELTA

H4-1006

NOMBRE	TOPE
LADO	MUELLE DELANTERO
LINEA	SUPER DELTA
MOTOR	4.1
COMBUSTIBLE	Diesel
TRANSMISION	Manual
AÑO	2002-2009
MEDIDAS	



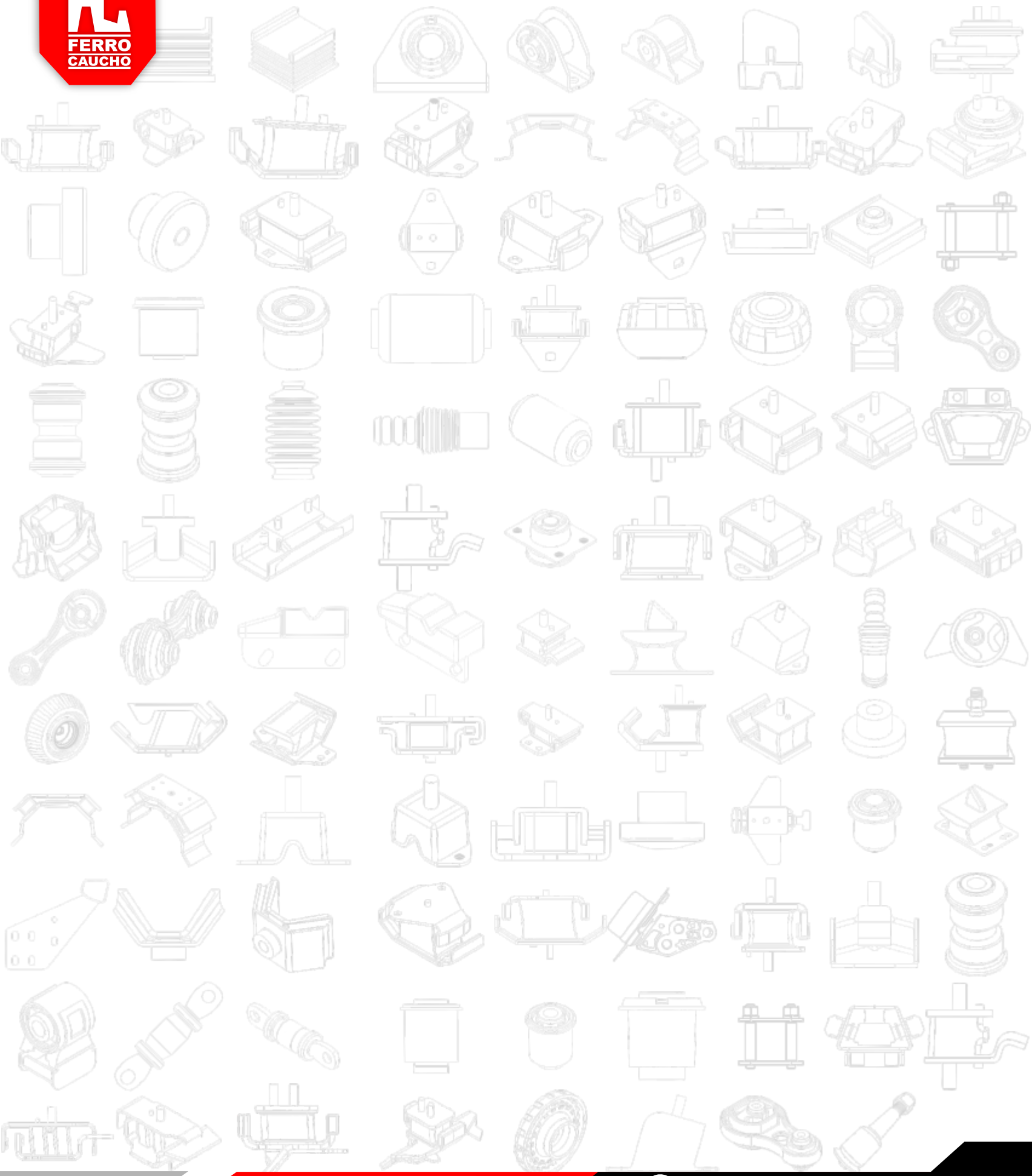

VEHÍCULOS PESADOS

HINO



HINO

H1-1401 | **12031-2061A**

NOMBRE	SOPORTE MOTOR
LADO	DERECHO
LINEA	HINO
MOTOR	4.0
COMBUSTIBLE	Diesel
TRANSMISION	Manual
AÑO	1996-2000
MEDIDAS	



H1-1403 | **12032-1131A**

NOMBRE	SOPORTE MOTOR
LADO	IZQUIERDO
LINEA	HINO
MOTOR	4.0
COMBUSTIBLE	Diesel
TRANSMISION	Manual
AÑO	1996-2000
MEDIDAS	



H2-2413 | **47691**

NOMBRE	BUJE
LADO	BARRA TENSORA (CORBATÍN)
LINEA	HINO
MOTOR	4.0
COMBUSTIBLE	Diesel
TRANSMISION	Manual
AÑO	1996-2000
MEDIDAS	Ø PASADOR: 16mm - Ø BUJE: 50mm - Long: 111mm



HINO 300

H1-1406

NOMBRE	SOPORTE MOTOR
LADO	DERECHO
LINEA	HINO 300
MOTOR	4.0
COMBUSTIBLE	Diesel
TRANSMISION	Manual
AÑO	2016-2020
MEDIDAS	



H1-1407 | **12361-78031**

NOMBRE	SOPORTE MOTOR
LADO	IZQUIERDO
LINEA	HINO 300
MOTOR	4.0
COMBUSTIBLE	Diesel
TRANSMISION	Manual
AÑO	2016-2020
MEDIDAS	



H1-1414 | **12361-78110**

NOMBRE	SOPORTE MOTOR
LADO	DELANTERO
LINEA	HINO 300
MOTOR	4.0
COMBUSTIBLE	Diesel
TRANSMISION	Manual
AÑO	2016-2020
MEDIDAS	



H1-1415 | **12361-78070**

NOMBRE	SOPORTE MOTOR
LADO	IZQUIERDO
LINEA	HINO 300
MOTOR	4.0
COMBUSTIBLE	Diesel
TRANSMISION	Manual
AÑO	2004-2006
MEDIDAS	



H1-1416 | **12361-78040**

NOMBRE	SOPORTE MOTOR
LADO	DERECHO
LINEA	HINO 300
MOTOR	4.0
COMBUSTIBLE	Diesel
TRANSMISION	Manual
AÑO	2004-2006
MEDIDAS	



H1-1417 | **12371-78010**

NOMBRE	SOPORTE CAJA
LADO	
LINEA	HINO 300
MOTOR	4.0
COMBUSTIBLE	Diesel
TRANSMISION	Manual
AÑO	2004-2006
MEDIDAS	



CONSULTA - COTIZA - COMPRA
www.HCcauchos.com
+57 322 434 9590

HINO 300

H4-1403 | **48435-36020**

NOMBRE	TOPE
LADO	MUELLE TRASERO
LINEA	HINO 300
MOTOR	4.0
COMBUSTIBLE	Diesel
TRANSMISION	Manual
AÑO	2016-2020
MEDIDAS	



H4-1404 | **48304-E0060**

NOMBRE	TOPE
LADO	MUELLE DELANTERO
LINEA	HINO 300
MOTOR	4.0
COMBUSTIBLE	Diesel
TRANSMISION	Manual
AÑO	2016-2020
MEDIDAS	



HINO BUSETON

H1-1402 | **12031-2561A**

NOMBRE	SOPORTE MOTOR
LADO	DERECHO
LINEA	HINO BUSETON
MOTOR	4.0
COMBUSTIBLE	Diesel
TRANSMISION	Manual
AÑO	2000-2005
MEDIDAS	



H1-1404

NOMBRE	SOPORTE MOTOR
LADO	IZQUIERDO
LINEA	HINO BUSETON
MOTOR	4.0
COMBUSTIBLE	Diesel
TRANSMISION	Manual
AÑO	2000-2005
MEDIDAS	



H1-1405

NOMBRE	SOPORTE CAJA
LADO	
LINEA	HINO BUSETON
MOTOR	4.0
COMBUSTIBLE	Diesel
TRANSMISION	Manual
AÑO	2000-2005
MEDIDAS	



H1-1412 | **12031-2530**

NOMBRE	SOPORTE MOTOR
LADO	DELANTERO
LINEA	HINO BUSETON
MOTOR	4.0
COMBUSTIBLE	Diesel
TRANSMISION	Manual
AÑO	2000-2005
MEDIDAS	



H4-1401 | **48306-1560**

NOMBRE	TOPE
LADO	MUELLE
LINEA	HINO BUSETON
MOTOR	4.0
COMBUSTIBLE	Diesel
TRANSMISION	Manual
AÑO	2000-2005
MEDIDAS	



H12-1401

NOMBRE	CAUCHO
LADO	CARDAN
LINEA	HINO BUSETON
MOTOR	4.0
COMBUSTIBLE	Diesel
TRANSMISION	Manual
AÑO	2000-2005
MEDIDAS	



HINO DOBLE TROQUE

H1-1411 | **120351660A**

NOMBRE	SOPORTE MOTOR
LADO	TRASERO
LINEA	HINO DOBLE TROQUE
MOTOR	8.0
COMBUSTIBLE	Diesel
TRANSMISION	Manual
AÑO	2000-2005
MEDIDAS	



H1-1413 | **12031-2231**

NOMBRE	SOPORTE MOTOR
LADO	DELANTERO
LINEA	HINO DOBLE TROQUE
MOTOR	8.0
COMBUSTIBLE	Diesel
TRANSMISION	Manual
AÑO	2000-2005
MEDIDAS	



H4-1402 | **48306-1171**

NOMBRE	TOPE
LADO	MUELLE TRASERO
LINEA	HINO DOBLE TROQUE
MOTOR	8.0
COMBUSTIBLE	Diesel
TRANSMISION	Manual
AÑO	2000-2005
MEDIDAS	



HINO DUTRO

H1-1405 |

NOMBRE	SOPORTE CAJA
LADO	
LINEA	HINO DUTRO / FB-41 / FC-41
MOTOR	4.0
COMBUSTIBLE	Diesel
TRANSMISION	Manual
AÑO	2004-2015
MEDIDAS	



H1-1414 | **12361-78110**

NOMBRE	SOPORTE MOTOR
LADO	DELANTERO
LINEA	HINO DUTRO
MOTOR	4.0
COMBUSTIBLE	Diesel
TRANSMISION	Manual
AÑO	2005-2015
MEDIDAS	



H1-1415 | **12361-78070**

NOMBRE	SOPORTE MOTOR
LADO	IZQUIERDO
LINEA	HINO DUTRO
MOTOR	4.0
COMBUSTIBLE	Diesel
TRANSMISION	Manual
AÑO	2004-2006
MEDIDAS	



H1-1416 | **12361-78040**

NOMBRE	SOPORTE MOTOR
LADO	DERECHO
LINEA	HINO DUTRO
MOTOR	4.0
COMBUSTIBLE	Diesel
TRANSMISION	Manual
AÑO	2004-2006
MEDIDAS	



H1-1417 | **12371-78010**

NOMBRE	SOPORTE CAJA
LADO	
LINEA	HINO DUTRO
MOTOR	4.0 (Euro IV)
COMBUSTIBLE	Diesel
TRANSMISION	Manual
AÑO	2005-2015
MEDIDAS	



H4-1404 | **48304-E0060**

NOMBRE	TOPE
LADO	MUELLE DELANTERO
LINEA	HINO DUTRO
MOTOR	4.0
COMBUSTIBLE	Diesel
TRANSMISION	Manual
AÑO	2005-2015
MEDIDAS	



CONSULTA - COTIZA - COMPRA
www.HCcauchos.com
+57 322 434 9590

HINO FC-500

H1-1408 | **12305-E0080**

NOMBRE	SOPORTE CAJA
LADO	TRASERO
LINEA	HINO FC-500
MOTOR	5.1
COMBUSTIBLE	Diesel
TRANSMISION	Manual
AÑO	2021-Adelante
MEDIDAS	



H1-1410 | **12031-2231**

NOMBRE	SOPORTE MOTOR
LADO	DELANTERO
LINEA	HINO FC-500
MOTOR	5.1
COMBUSTIBLE	Diesel
TRANSMISION	Manual
AÑO	2021-Adelante
MEDIDAS	



H4-1401 | **48306-1560**

NOMBRE	TOPE
LADO	MUELLE
LINEA	HINO FC-500
MOTOR	5.1
COMBUSTIBLE	Diesel
TRANSMISION	Manual
AÑO	2021-Adelante
MEDIDAS	



H4-1404 | **48304-E0060**

NOMBRE	TOPE
LADO	MUELLE DELANTERO
LINEA	HINO FC-500
MOTOR	5.1
COMBUSTIBLE	Diesel
TRANSMISION	Manual
AÑO	2021-Adelante
MEDIDAS	



H4-1405

NOMBRE	TOPE
LADO	CABINA TRASERO
LINEA	HINO FC-500
MOTOR	5.1
COMBUSTIBLE	Diesel
TRANSMISION	Manual
AÑO	2021-Adelante
MEDIDAS	



HINO FC-91

H1-1415 | **12361-78070**

NOMBRE	SOPORTE MOTOR
LADO	IZQUIERDO
LINEA	HINO FC-91
MOTOR	4.0 (Euro IV)
COMBUSTIBLE	Diesel
TRANSMISION	Manual
AÑO	2004-2006
MEDIDAS	



H1-1416 | **12361-78040**

NOMBRE	SOPORTE MOTOR
LADO	DERECHO
LINEA	HINO FC-91
MOTOR	4.0 (Euro IV)
COMBUSTIBLE	Diesel
TRANSMISION	Manual
AÑO	2004-2006
MEDIDAS	



HSC-1401 | **372351200**

NOMBRE	SOPORTE CARDAN
LADO	(KIT)
LINEA	HINO FD TURBO
MOTOR	4.0
COMBUSTIBLE	Diesel
TRANSMISION	Manual
AÑO	2000-2005
MEDIDAS	RODAMIENTO 6209-2RS (45mm x 85mm x 19mm)



H1-1412 | **12031-2530**

NOMBRE	SOPORTE MOTOR
LADO	DELANTERO
LINEA	HINO RK-500
MOTOR	5.1
COMBUSTIBLE	Diesel
TRANSMISION	Manual
AÑO	2021-Adelante
MEDIDAS	



VARIOS MODELOS

H3-1401

NOMBRE	ESTABILIZADORA
LADO	CENTRAL
LINEA	VARIOS MODELOS
MOTOR	
COMBUSTIBLE	
TRANSMISION	
AÑO	
MEDIDAS	Ø INT: 33mm - Ø EXT: 61mm - Long: 50mm



H3-1402

NOMBRE	ESTABILIZADORA
LADO	TRASERA
LINEA	VARIOS MODELOS
MOTOR	
COMBUSTIBLE	
TRANSMISION	
AÑO	
MEDIDAS	Ø INT: 22mm - Ø EXT: 70mm - Long: 72mm



H10-1401

NOMBRE	TAPA ACEITE #2
LADO	
LINEA	VARIOS MODELOS
MOTOR	
COMBUSTIBLE	
TRANSMISION	
AÑO	
MEDIDAS	



H10-1402

NOMBRE	TAPA SPLINDER
LADO	
LINEA	VARIOS MODELOS
MOTOR	
COMBUSTIBLE	
TRANSMISION	
AÑO	
MEDIDAS	

HM-1401

NOMBRE	MANGUERA
LADO	PURIFICADOR (PASO AIRE)
LINEA	VARIOS MODELOS
MOTOR	
COMBUSTIBLE	
TRANSMISION	
AÑO	
MEDIDAS	



HINO

CONSULTA - COTIZA - COMPRA
www.HCcauchos.com
+57 322 434 9590

VEHÍCULOS PESADOS

KENWORTH



T200

H1-1502 **K066-421**

NOMBRE	SOPORTE MOTOR TRASERO (INFERIOR) (ELECTRONICO) (COMPLEMENTO)
LADO	
LINEA	KENWORTH T200
MOTOR	6.7
COMBUSTIBLE	Diesel
TRANSMISION	Manual
AÑO	2011
MEDIDAS	



H1-1503 **K066-405/404**

NOMBRE	SOPORTE MOTOR DELANTERO (ELECTRONICO) (COMPLEMENTO)
LADO	
LINEA	KENWORTH T200
MOTOR	14.0 (N14 CUMMINS)
COMBUSTIBLE	Diesel
TRANSMISION	Manual
AÑO	2011
MEDIDAS	



H1-1506

NOMBRE	SOPORTE
LADO	KIT TRASERO
LINEA	KENWORTH T200
MOTOR	14.0 (N14 CUMMINS)
COMBUSTIBLE	Diesel
TRANSMISION	Manual
AÑO	2011
MEDIDAS	



T600

H1-1502 **K066-421**

NOMBRE	SOPORTE MOTOR TRASERO (INFERIOR) (ELECTRONICO) (COMPLEMENTO)
LADO	
LINEA	KENWORTH T600
MOTOR	12.9
COMBUSTIBLE	Diesel
TRANSMISION	Manual
AÑO	2011
MEDIDAS	



H1-1503 **K066-405/404**

NOMBRE	SOPORTE MOTOR DELANTERO (ELECTRONICO) (COMPLEMENTO)
LADO	
LINEA	KENWORTH T600
MOTOR	14.0 (N14 CUMMINS)
COMBUSTIBLE	Diesel
TRANSMISION	Manual
AÑO	2011
MEDIDAS	



H1-1506

NOMBRE	SOPORTE
LADO	KIT TRASERO
LINEA	KENWORTH T600
MOTOR	14.0 (N14 CUMMINS)
COMBUSTIBLE	Diesel
TRANSMISION	Manual
AÑO	2011
MEDIDAS	



CONSULTA - COTIZA - COMPRA
www.HCcauchos.com
+57 322 434 9590

T800

H1-1501 | **K066-377-A**

NOMBRE	SOPORTE MOTOR TRASERO (INFERIOR) (ELECTRONICO)
LADO	
LINEA	KENWORTH T800
MOTOR	12.9
COMBUSTIBLE	Diesel
TRANSMISION	Manual
AÑO	2011
MEDIDAS	



H1-1502 | **K066-421**

NOMBRE	SOPORTE MOTOR TRASERO (INFERIOR) (ELECTRONICO) (COMPLEMENTO)
LADO	
LINEA	KENWORTH T800
MOTOR	12.9
COMBUSTIBLE	Diesel
TRANSMISION	Manual
AÑO	2011
MEDIDAS	



H1-1503 | **K066-405/404**

NOMBRE	SOPORTE MOTOR DELANTERO (ELECTRONICO) (COMPLEMENTO)
LADO	
LINEA	KENWORTH T800
MOTOR	14.0 (N14 CUMMINS)
COMBUSTIBLE	Diesel
TRANSMISION	Manual
AÑO	2011
MEDIDAS	



H1-1506

NOMBRE	SOPORTE
LADO	KIT TRASERO
LINEA	KENWORTH T800
MOTOR	14.0 (N14 CUMMINS)
COMBUSTIBLE	Diesel
TRANSMISION	Manual
AÑO	2011
MEDIDAS	



H1-1508 | **K066336**

NOMBRE	SOPORTE CABINA
LADO	DELANTERO
LINEA	KENWORTH T800
MOTOR	12.9
COMBUSTIBLE	Diesel
TRANSMISION	Manual
AÑO	2008-Adelante
MEDIDAS	



KENWORTH

W900

H1-1509

NOMBRE	SOPORTE CABINA
LADO	TRASERO
LINEA	KENWORTH W900
MOTOR	12.9
COMBUSTIBLE	Diesel
TRANSMISION	Manual
AÑO	1961-Adelante
MEDIDAS	



VARIOS MODELOS

H1-1504 | **K066-282**

NOMBRE	SOPORTE MOTOR
LADO	TRASERO (BINOCULOS)
LINEA	VARIOS MODELOS
MOTOR	
COMBUSTIBLE	
TRANSMISION	
AÑO	
MEDIDAS	



H1-1505

NOMBRE	SOPORTE RADIADOR
LADO	
LINEA	VARIOS MODELOS
MOTOR	
COMBUSTIBLE	
TRANSMISION	
AÑO	
MEDIDAS	



H1-1507

NOMBRE	SOPORTE MOTOR
LADO	DELANTERO
LINEA	VARIOS MODELOS
MOTOR	
COMBUSTIBLE	
TRANSMISION	
AÑO	
MEDIDAS	



H4-1501 | **K273-257**

NOMBRE	TOPE CAPOT
LADO	(GUIA)
LINEA	VARIOS MODELOS
MOTOR	
COMBUSTIBLE	
TRANSMISION	
AÑO	
MEDIDAS	



HG-3

NOMBRE	GANCHO
LADO	CAPOT
LINEA	VARIOS MODELOS
MOTOR	
COMBUSTIBLE	
TRANSMISION	
AÑO	
MEDIDAS	9.1/2" (24CM)



HG-4

NOMBRE	GANCHO
LADO	CAPOT
LINEA	VARIOS MODELOS
MOTOR	
COMBUSTIBLE	
TRANSMISION	
AÑO	
MEDIDAS	



H1-1503P | **K066-405/404**

NOMBRE	SOPORTE MOTOR
LADO	DELANTERO (INFERIOR) (ELECTRONICO)
LINEA	VARIOS MODELOS
MOTOR	N14
COMBUSTIBLE	
TRANSMISION	
AÑO	
MEDIDAS	



H1-1503G | **K066-405/404**

NOMBRE	SOPORTE MOTOR
LADO	DELANTERO (SUPERIOR) (ELECTRONICO)
LINEA	VARIOS MODELOS
MOTOR	N14
COMBUSTIBLE	
TRANSMISION	
AÑO	
MEDIDAS	



H2-1501 | **54540-FD000**

NOMBRE	BUJE
LADO	TENSOR
LINEA	TRAILER ROMARCO
MOTOR	
COMBUSTIBLE	
TRANSMISION	
AÑO	
MEDIDAS	Ø INT: 25mm - Ø EXT: 58mm - Long: 103mm



HG-8

NOMBRE	GANCHO
LADO	CAPOT
LINEA	VARIOS MODELOS
MOTOR	
COMBUSTIBLE	
TRANSMISION	
AÑO	
MEDIDAS	Long: 26.5cm



CONSULTA - COTIZA - COMPRA
www.HCcauchos.com
+57 322 434 9590

VEHÍCULOS PESADOS

FOTON



FOTON

H1-1603

NOMBRE	SOPORTE MOTOR
LADO	(CUMMINS)
LINEA	FOTON
MOTOR	3.8 CUMMINS
COMBUSTIBLE	Diesel
TRANSMISION	Manual
AÑO	2006-2015
MEDIDAS	



H1-1604

NOMBRE	SOPORTE MOTOR
LADO	DERECHO
LINEA	FOTON
MOTOR	3.8
COMBUSTIBLE	Diesel
TRANSMISION	Manual
AÑO	2006-2015
MEDIDAS	



H1-1605

NOMBRE	SOPORTE MOTOR
LADO	IZQUIERDO
LINEA	FOTON
MOTOR	3.8
COMBUSTIBLE	Diesel
TRANSMISION	Manual
AÑO	2006-2015
MEDIDAS	



H1-1607

NOMBRE	SOPORTE CAJA
LADO	
LINEA	FOTON
MOTOR	3.8
COMBUSTIBLE	Diesel
TRANSMISION	Manual
AÑO	2006-2015
MEDIDAS	



H1-1608

NOMBRE	SOPORTE CABINA
LADO	
LINEA	FOTON
MOTOR	3.8
COMBUSTIBLE	Diesel
TRANSMISION	Manual
AÑO	2006-2015
MEDIDAS	



H1-1601

NOMBRE	SOPORTE MOTOR
LADO	DERECHO
LINEA	FOTON 4.5
MOTOR	4.5
COMBUSTIBLE	Diesel
TRANSMISION	Manual
AÑO	2006-2015
MEDIDAS	



H1-1602

NOMBRE	SOPORTE MOTOR
LADO	IZQUIERDO
LINEA	FOTON 4.5
MOTOR	4.5
COMBUSTIBLE	Diesel
TRANSMISION	Manual
AÑO	2006-2015
MEDIDAS	



AUMARK

H1-1606

NOMBRE	SOPORTE MOTOR
LADO	IZQUIERDO / DERECHO
LINEA	FOTON AUMARK
MOTOR	3.8
COMBUSTIBLE	Diesel
TRANSMISION	Manual
AÑO	2006-2015
MEDIDAS	



VEHÍCULOS PESADOS

INTERNATIONAL



AGRALE

H1-1804

NOMBRE	SOPORTE MOTOR
LADO	DELANTERO
LINEA	AGRALE
MOTOR	3.8 (CUMMINS ISF)
COMBUSTIBLE	Diesel
TRANSMISION	Manual
AÑO	2014-Adelante
MEDIDAS	



H1-1805

NOMBRE	SOPORTE MOTOR
LADO	TRASERO
LINEA	AGRALE
MOTOR	3.8 (CUMMINS ISF)
COMBUSTIBLE	Diesel
TRANSMISION	Manual
AÑO	2014-Adelante
MEDIDAS	



H1-1820

NOMBRE	SOPORTE MOTOR
LADO	
LINEA	AGRALE
MOTOR	3.8 (CUMMINS ISF) Euro V
COMBUSTIBLE	Diesel
TRANSMISION	Manual
AÑO	2014-Adelante
MEDIDAS	



H1-1822 1664729-C4

NOMBRE	SOPORTE MOTOR
LADO	VOLANTE
LINEA	AGRALE
MOTOR	3.8 (CUMMINS ISF) Euro V
COMBUSTIBLE	Diesel
TRANSMISION	Manual
AÑO	2014-Adelante
MEDIDAS	Ø INT: 38mm - Ø EXT: 112mm - Long: 78mm



H2-1802

NOMBRE	BUJE
LADO	MUELLE DELANTERO
LINEA	AGRALE
MOTOR	3.8 (CUMMINS ISF)
COMBUSTIBLE	Diesel
TRANSMISION	Manual
AÑO	2014-Adelante
MEDIDAS	Ø INT: 16mm - Ø EXT: 30mm - Long: 89mm



H2-1803 RB-H105-RB8-140

NOMBRE	BUJE
LADO	MUELLE TRASERO
LINEA	AGRALE
MOTOR	3.8 (CUMMINS ISF)
COMBUSTIBLE	Diesel
TRANSMISION	Manual
AÑO	2014-Adelante
MEDIDAS	Ø INT: 30mm - Ø EXT: 58mm - Long: 90mm



H2-1805

NOMBRE	BUJE
LADO	MUELLE DELANTERO
LINEA	AGRALE
MOTOR	3.8 (CUMMINS ISF) Hoja Imal
COMBUSTIBLE	Diesel
TRANSMISION	Manual
AÑO	2014-Adelante
MEDIDAS	Ø INT: 16mm - Ø EXT: 45mm - Long: 88mm



X 10 UND.

H3-1801

NOMBRE	ESTABILIZADORA
LADO	TRASERA
LINEA	AGRALE
MOTOR	3.8 (CUMMINS ISF)
COMBUSTIBLE	Diesel
TRANSMISION	Manual
AÑO	2014-Adelante
MEDIDAS	Ø INT: 31mm - Ø EXT: 56mm - Long: 54mm



X 10 UND.

H3-1802

NOMBRE	ESTABILIZADORA
LADO	DELANTERA
LINEA	AGRALE
MOTOR	3.8 (CUMMINS ISF)
COMBUSTIBLE	Diesel
TRANSMISION	Manual
AÑO	2014-Adelante
MEDIDAS	Ø INT: 26mm - Ø EXT: 44mm X 48mm - Long: 50mm



H3-1803

NOMBRE	ESTABILIZADORA
LADO	PUNTAS TRASERAS
LINEA	AGRALE
MOTOR	3.8 (CUMMINS ISF)
COMBUSTIBLE	Diesel
TRANSMISION	Manual
AÑO	2014-Adelante
MEDIDAS	Ø INT: 15mm - Ø EXT: 30mm - Long: 52mm



H3-1804

NOMBRE	ESTABILIZADORA
LADO	PUNTAS DELANTERAS
LINEA	AGRALE
MOTOR	3.8 (CUMMINS ISF)
COMBUSTIBLE	Diesel
TRANSMISION	Manual
AÑO	2014-Adelante
MEDIDAS	Ø INT: 13mm - Ø EXT: 31mm - Long: 36mm



H4-1801

NOMBRE	TOPE CAPOT
LADO	
LINEA	AGRALE
MOTOR	3.8 (CUMMINS ISF)
COMBUSTIBLE	Diesel
TRANSMISION	Manual
AÑO	2014-Adelante
MEDIDAS	



CONSULTA - COTIZA - COMPRA
www.HCcauchos.com
+57 322 434 9590

INTERNATIONAL 4300

H2-1807

NOMBRE	BUJE
LADO	MUELLE DELANTERO (REFORZADO)
LINEA	INTERNATIONAL 4300
MOTOR	7.6
COMBUSTIBLE	Diesel
TRANSMISION	Manual
AÑO	2002-2007
MEDIDAS	Ø INT: 19mm - Ø EXT: 47mm - Long: 108mm



H4-1802

NOMBRE	TOPE
LADO	MUELLE AUXILIAR
LINEA	INTERNATIONAL 4300
MOTOR	7.6
COMBUSTIBLE	Diesel
TRANSMISION	Manual
AÑO	2002-2007
MEDIDAS	



INTERNATIONAL 4700

H1-1801 1664728C2

NOMBRE	SOPORTE MOTOR
LADO	TRASERO
LINEA	INTERNATIONAL 4700
MOTOR	7.6
COMBUSTIBLE	Diesel
TRANSMISION	Manual
AÑO	2000-2002
MEDIDAS	



H1-1802 1664724C1

NOMBRE	SOPORTE MOTOR
LADO	DELANTERO
LINEA	INTERNATIONAL 4700
MOTOR	7.6
COMBUSTIBLE	Diesel
TRANSMISION	Manual
AÑO	2000-2002
MEDIDAS	



H1-1803 1664726CV2

NOMBRE	SOPORTE MOTOR
LADO	DELANTERO (COMPLEMENTO)
LINEA	INTERNATIONAL 4700
MOTOR	7.6
COMBUSTIBLE	Diesel
TRANSMISION	Manual
AÑO	2000-2002
MEDIDAS	



H1-1809 42451-7DB00

NOMBRE	SOPORTE CABINA
LADO	
LINEA	INTERNATIONAL 4700
MOTOR	7.6
COMBUSTIBLE	Diesel
TRANSMISION	Manual
AÑO	2000-2002
MEDIDAS	



H1-1810

NOMBRE	SOPORTE CABINA
LADO	
LINEA	INTERNATIONAL 4700
MOTOR	7.6
COMBUSTIBLE	Diesel
TRANSMISION	Doble Troque
AÑO	2000-2002
MEDIDAS	Ø INT: 12mm - Ø EXT: 73mm - Long: 82mm



H1-1814 3560217-C1

NOMBRE	SOPORTE RADIADOR
LADO	
LINEA	INTERNATIONAL 4700
MOTOR	7.6
COMBUSTIBLE	Diesel
TRANSMISION	Manual
AÑO	2000-2002
MEDIDAS	



H1-1815

NOMBRE	SOPORTE MOTOR
LADO	DELANTERO
LINEA	INTERNATIONAL 4700
MOTOR	7.6
COMBUSTIBLE	Diesel
TRANSMISION	Manual
AÑO	2000-2002
MEDIDAS	



H1-1818

NOMBRE	SOPORTE MOTOR
LADO	TRASERO (KIT)
LINEA	INTERNATIONAL 4700
MOTOR	7.6
COMBUSTIBLE	Diesel
TRANSMISION	Manual
AÑO	2000-2002
MEDIDAS	



INTERNATIONAL 4700

H1-1819

NOMBRE	SOPORTE MOTOR
LADO	(KIT COMPLETO)
LINEA	INTERNATIONAL 4700
MOTOR	7.6
COMBUSTIBLE	Diesel
TRANSMISION	Manual
AÑO	2000-2002
MEDIDAS	



H1-1823

NOMBRE	SOPORTE CABINA
LADO	
LINEA	INTERNATIONAL 4700
MOTOR	7.6
COMBUSTIBLE	Diesel
TRANSMISION	Doble Troque
AÑO	2000-2002
MEDIDAS	Ø INT: 12,7mm - Ø EXT: 73mm - Long: 82mm



INTERNATIONAL 7600

H1-1808 1664729-C1

NOMBRE	SOPORTE MOTOR
LADO	TRASERO
LINEA	INTERNATIONAL 7600
MOTOR	9.0
COMBUSTIBLE	Diesel
TRANSMISION	Manual
AÑO	2005-2010
MEDIDAS	



H1-1809 42451-7DB00

NOMBRE	SOPORTE CABINA
LADO	
LINEA	INTERNATIONAL 7600
MOTOR	9.0
COMBUSTIBLE	Diesel
TRANSMISION	Manual
AÑO	2005-2010
MEDIDAS	



H1-1810

NOMBRE	SOPORTE CABINA
LADO	
LINEA	INTERNATIONAL 7600
MOTOR	9.0
COMBUSTIBLE	Diesel
TRANSMISION	Doble Troque
AÑO	2005-2010
MEDIDAS	Ø INT: 12mm - Ø EXT: 73mm - Long: 82mm



H1-1814 3560217-C1

NOMBRE	SOPORTE RADIADOR
LADO	
LINEA	INTERNATIONAL 7600
MOTOR	9.0
COMBUSTIBLE	Diesel
TRANSMISION	Manual
AÑO	2005-2010
MEDIDAS	



H1-1817

NOMBRE	SOPORTE MOTOR
LADO	TRASERO (COMPLEMENTO)
LINEA	INTERNATIONAL 7600
MOTOR	9.0
COMBUSTIBLE	Diesel
TRANSMISION	Manual
AÑO	2005-2010
MEDIDAS	



H1-1818

NOMBRE	SOPORTE MOTOR
LADO	TRASERO (KIT)
LINEA	INTERNATIONAL 7600
MOTOR	9.0
COMBUSTIBLE	Diesel
TRANSMISION	Manual
AÑO	2000-2002
MEDIDAS	



H1-1823

NOMBRE	SOPORTE CABINA
LADO	
LINEA	INTERNATIONAL 7600
MOTOR	9.0
COMBUSTIBLE	Diesel
TRANSMISION	Doble Troque
AÑO	2005-2010
MEDIDAS	Ø INT: 12,7mm - Ø EXT: 73mm - Long: 82mm



H2-1810 RB55024

NOMBRE	BUJE
LADO	MUELLE DELANTERO (GRANDE / REFORZADO)
LINEA	INTERNATIONAL 7600
MOTOR	9.0
COMBUSTIBLE	Diesel
TRANSMISION	Manual
AÑO	2000-2002
MEDIDAS	Ø INT: 25,4mm - Ø EXT: 64mm - Long: 108mm



CONSULTA - COTIZA - COMPRA
www.HCcauchos.com
+57 322 434 9590

INTERNATIONAL 7600 / EAGLE

H1-2409 | **1664729-C4**

NOMBRE	SOPORTE MOTOR
LADO	TRASERO
LINEA	INTERNATIONAL 7600
MOTOR	9.0
COMBUSTIBLE	Diesel
TRANSMISION	Manual
AÑO	2005-2010
MEDIDAS	



H1-1806 | **DOHA-6068-B**

NOMBRE	SOPORTE MOTOR
LADO	TRASERO
LINEA	INTERNATIONAL EAGLE
MOTOR	11.1 / 14.0
COMBUSTIBLE	Diesel
TRANSMISION	Manual
AÑO	2005-2011
MEDIDAS	Ø INT: 38mm - Ø EXT: 76mm - Long: 78mm



H1-1807 | **3515345-C1**

NOMBRE	SOPORTE CABINA
LADO	DELANTERO
LINEA	INTERNATIONAL EAGLE
MOTOR	11.1 / 14.0
COMBUSTIBLE	Diesel
TRANSMISION	Manual
AÑO	2005-2011
MEDIDAS	Ø INTERNO 20mm



H1-1821 | **3515345-C1**

NOMBRE	SOPORTE CABINA
LADO	DELANTERO
LINEA	INTERNATIONAL EAGLE
MOTOR	11.1 / 14.0
COMBUSTIBLE	Diesel
TRANSMISION	Manual
AÑO	2005-2011
MEDIDAS	Ø INTERNO 5/8" (16mm)



H2-1806

NOMBRE	BUJE
LADO	BISAGRA CAPOT
LINEA	INTERNATIONAL EAGLE
MOTOR	11.1 / 14.0
COMBUSTIBLE	Diesel
TRANSMISION	Manual
AÑO	2005-2011
MEDIDAS	Ø INT: 10mm - Ø EXT: 38mm - Long: 54mm

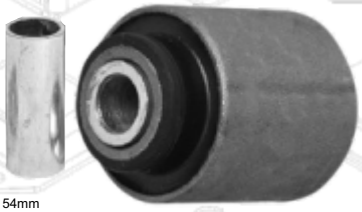

H2-1809

NOMBRE	BUJE
LADO	SUSPENSIÓN
LINEA	INTERNATIONAL EAGLE
MOTOR	11.1 / 14.0
COMBUSTIBLE	Diesel
TRANSMISION	Manual
AÑO	2005-2011
MEDIDAS	Ø INT: 32mm - Ø EXT: 66mm - Long: 93mm



INTERNATIONAL

PROSTAR

H1-1813

NOMBRE	SOPORTE CABINA
LADO	
LINEA	PROSTAR
MOTOR	12.4 / 14.9
COMBUSTIBLE	Diesel
TRANSMISION	Manual
AÑO	2006-2017
MEDIDAS	Ø INT: 16mm - Ø EXT: 73mm - Long: 82mm



H1-1816

NOMBRE	SOPORTE CAPOT
LADO	
LINEA	PROSTAR
MOTOR	12.4 / 14.9
COMBUSTIBLE	Diesel
TRANSMISION	Manual
AÑO	2006-2017
MEDIDAS	



PROSTAR

H1-1816S

NOMBRE	SOPORTE CAPOT
LADO	(REPUESTO)
LINEA	PROSTAR
MOTOR	12.4 / 14.9
COMBUSTIBLE	Diesel
TRANSMISION	Manual
AÑO	2006-2017
MEDIDAS	



VARIOS MODELOS

H1-1811

NOMBRE	SOPORTE CAPOT
LADO	
LINEA	VARIOS MODELOS
MOTOR	
COMBUSTIBLE	
TRANSMISION	
AÑO	
MEDIDAS	



H1-1811S

NOMBRE	SOPORTE CAPOT
LADO	CAUCHO (REPUESTO)
LINEA	VARIOS MODELOS
MOTOR	
COMBUSTIBLE	
TRANSMISION	
AÑO	
MEDIDAS	



H1-1812 — 479237 C1

NOMBRE	SOPORTE MOTOR
LADO	
LINEA	VARIOS MODELOS
MOTOR	N14
COMBUSTIBLE	
TRANSMISION	
AÑO	
MEDIDAS	



X 10 UND.

H2-1801

NOMBRE	BUJE
LADO	AMORTIGUADOR (PEQUEÑO)
LINEA	VARIOS MODELOS
MOTOR	
COMBUSTIBLE	
TRANSMISION	
AÑO	
MEDIDAS	Ø INT: 16mm - Ø EXT: 24,5mm - Long: 36mm



H2-1804

NOMBRE	BUJE
LADO	HOMBRO QUINTA RUEDA
LINEA	VARIOS MODELOS
MOTOR	
COMBUSTIBLE	
TRANSMISION	
AÑO	
MEDIDAS	Ø INT: 32mm - Ø EXT: 100mm - Long: 60mm



X 10 UND.

H2-1808

NOMBRE	BUJE
LADO	AMORTIGUADOR
LINEA	VARIOS MODELOS
MOTOR	
COMBUSTIBLE	
TRANSMISION	
AÑO	
MEDIDAS	Ø INT: 20mm - Ø EXT: 41mm - Long: 41mm



HG-6

NOMBRE	GANCHO
LADO	CAPOT
LINEA	VARIOS MODELOS
MOTOR	
COMBUSTIBLE	
TRANSMISION	
AÑO	
MEDIDAS	



H8-1801

NOMBRE	CAMPANA
LADO	BARRA DE CAMBIOS
LINEA	VARIOS MODELOS
MOTOR	
COMBUSTIBLE	
TRANSMISION	
AÑO	
MEDIDAS	



INTERNATIONAL

VEHÍCULOS PESADOS

MITSUBISHI



CANTER

H1-1911

NOMBRE	SOPORTE MOTOR
LADO	
LINEA	CANTER
MOTOR	3.0
COMBUSTIBLE	Diesel
TRANSMISION	Manual
AÑO	2000-Adelante
MEDIDAS	



H1-1913 11322001T01

NOMBRE	SOPORTE CAJA
LADO	
LINEA	CANTER
MOTOR	3.0
COMBUSTIBLE	Diesel
TRANSMISION	Manual
AÑO	2000-Adelante
MEDIDAS	



H1-1914 ME018993

NOMBRE	SOPORTE MOTOR
LADO	
LINEA	CANTER
MOTOR	3.0
COMBUSTIBLE	Diesel
TRANSMISION	Manual
AÑO	2000-Adelante
MEDIDAS	



X 10 UND.

H2-1907

NOMBRE	BUJE
LADO	RESORTE
LINEA	CANTER
MOTOR	3.0
COMBUSTIBLE	Diesel
TRANSMISION	Manual
AÑO	1980-Adelante
MEDIDAS	Ø INT: 22mm - Ø EXT: 39mm - Long: 47mm



H4-1906

NOMBRE	TOPE
LADO	CONTRAMUELLE
LINEA	CANTER
MOTOR	3.0
COMBUSTIBLE	Diesel
TRANSMISION	Manual
AÑO	1980-Adelante
MEDIDAS	



H12-1901

NOMBRE	CAUCHO
LADO	CARDAN
LINEA	CANTER
MOTOR	3.0
COMBUSTIBLE	Diesel
TRANSMISION	Manual
AÑO	1980-Adelante
MEDIDAS	



HSC-1901

NOMBRE	SOPORTE CARDAN
LADO	
LINEA	CANTER
MOTOR	3.0
COMBUSTIBLE	Diesel
TRANSMISION	Manual
AÑO	2000-2004
MEDIDAS	RODAMIENTO 6307-2RS (35mm x 80mm x 21mm)



HSC-1902 47105A620

NOMBRE	SOPORTE CARDAN
LADO	(GRASERA)
LINEA	CANTER
MOTOR	2.3 / 2.6
COMBUSTIBLE	Diesel
TRANSMISION	Manual
AÑO	1970-1980
MEDIDAS	RODAMIENTO 6208-2RS (40mm x 80mm x 18mm)



HSC-1903

NOMBRE	SOPORTE CARDAN
LADO	
LINEA	CANTER
MOTOR	3.0 / 3.5
COMBUSTIBLE	Diesel
TRANSMISION	Manual
AÑO	1991-2000
MEDIDAS	

HBM-1902

NOMBRE	BALANCIN
LADO	TRASERO (BUJE CAUCHO)
LINEA	CANTER
MOTOR	2.3 / 2.6 / 3.0 / 4.9
COMBUSTIBLE	Diesel
TRANSMISION	Manual
AÑO	1980-Adelante
MEDIDAS	



HBMS-1902

NOMBRE	BALANCIN
LADO	TRASERO (SIN BUJE)
LINEA	CANTER
MOTOR	2.3 / 2.6 / 3.0 / 4.9
COMBUSTIBLE	Diesel
TRANSMISION	Manual
AÑO	1980-Adelante
MEDIDAS	



CONSULTA - COTIZA - COMPRA
www.HCcauchos.com
+57 322 434 9590

VEHÍCULOS PESADOS

JAC



JAC

H1-2501

NOMBRE	SOPORTE MOTOR
LADO	
LINEA	JAC
MOTOR	3.8 (CUMMINS) / 1050
COMBUSTIBLE	Diesel
TRANSMISION	Manual
AÑO	2000-Adelante
MEDIDAS	



H1-2503

NOMBRE	SOPORTE MOTOR
LADO	DERECHO
LINEA	JAC
MOTOR	3.0
COMBUSTIBLE	Diesel
TRANSMISION	Manual
AÑO	2000-Adelante
MEDIDAS	



H1-2504

NOMBRE	SOPORTE MOTOR
LADO	IZQUIERDO
LINEA	JAC
MOTOR	3.0
COMBUSTIBLE	Diesel
TRANSMISION	Manual
AÑO	2000-Adelante
MEDIDAS	



H1-2505

NOMBRE	SOPORTE CAJA
LADO	
LINEA	JAC
MOTOR	3.0
COMBUSTIBLE	Diesel
TRANSMISION	Manual
AÑO	2000-Adelante
MEDIDAS	



H1-2506

NOMBRE	SOPORTE MOTOR
LADO	(CUMMINS)
LINEA	JAC
MOTOR	6.7 (CUMMINS)
COMBUSTIBLE	Diesel
TRANSMISION	Manual
AÑO	2000-Adelante
MEDIDAS	



H4-2501

NOMBRE	TOPE CHASIS
LADO	
LINEA	JAC
MOTOR	2.0 / 2.8 / 3.8 / 3.9 / 4.0
COMBUSTIBLE	Diesel
TRANSMISION	Manual
AÑO	2000-Adelante
MEDIDAS	



H4-2502

NOMBRE	TOPE CHASIS
LADO	DELANTERO
LINEA	JAC
MOTOR	2.0 / 2.8 / 3.8 / 3.9 / 4.0
COMBUSTIBLE	Diesel
TRANSMISION	Manual
AÑO	2000-Adelante
MEDIDAS	



HSC-2501 5-37510-007

NOMBRE	SOPORTE CARDAN
LADO	
LINEA	JAC
MOTOR	2.0 / 2.8 / 3.8 / 3.9 / 4.0
COMBUSTIBLE	Diesel
TRANSMISION	Manual
AÑO	2000-2003
MEDIDAS	RODAMIENTO 6208-2RS (40mm x 80mm x 18mm)



HSC-2502 5-37510-007

NOMBRE	SOPORTE CARDAN
LADO	
LINEA	JAC
MOTOR	2.0 / 2.8 / 3.8 / 3.9 / 4.0
COMBUSTIBLE	Diesel
TRANSMISION	Manual
AÑO	2003-Adelante
MEDIDAS	RODAMIENTO 6208-2RS (40mm x 80mm x 18mm)



HM-2504

NOMBRE	MANGUERA
LADO	PURIFICADOR (PASO AIRE)
LINEA	JAC
MOTOR	2.0 / 2.8 / 3.8 / 3.9 / 4.0
COMBUSTIBLE	Diesel
TRANSMISION	Manual
AÑO	2000-Adelante
MEDIDAS	



HSC-2503

NOMBRE	SOPORTE CARDAN
LADO	
LINEA	JMC
MOTOR	
COMBUSTIBLE	
TRANSMISION	
AÑO	1998-2003
MEDIDAS	RODAMIENTO 62/32-2RS (32mm x 75mm x 20mm)



X 10 UND.

H2-2501

NOMBRE	BUJE
LADO	AMORTIGUADOR
LINEA	VARIOS MODELOS
MOTOR	
COMBUSTIBLE	
TRANSMISION	
AÑO	
MEDIDAS	



CONSULTA - COTIZA - COMPRA
www.HCcauchos.com
+57 322 434 9590

JAC

X 10 UND.

H2-2502

NOMBRE	BUJE
LADO	BARRA TENSORA
LINEA	VARIOS MODELOS
MOTOR	
COMBUSTIBLE	
TRANSMISION	
AÑO	
MEDIDAS	Ø INT: 18mm - Ø EXT: 48mm - Long: 34mm



HM-2503

NOMBRE	MANGUERA
LADO	(PASO AIRE)
LINEA	VARIOS MODELOS
MOTOR	
COMBUSTIBLE	
TRANSMISION	
AÑO	
MEDIDAS	



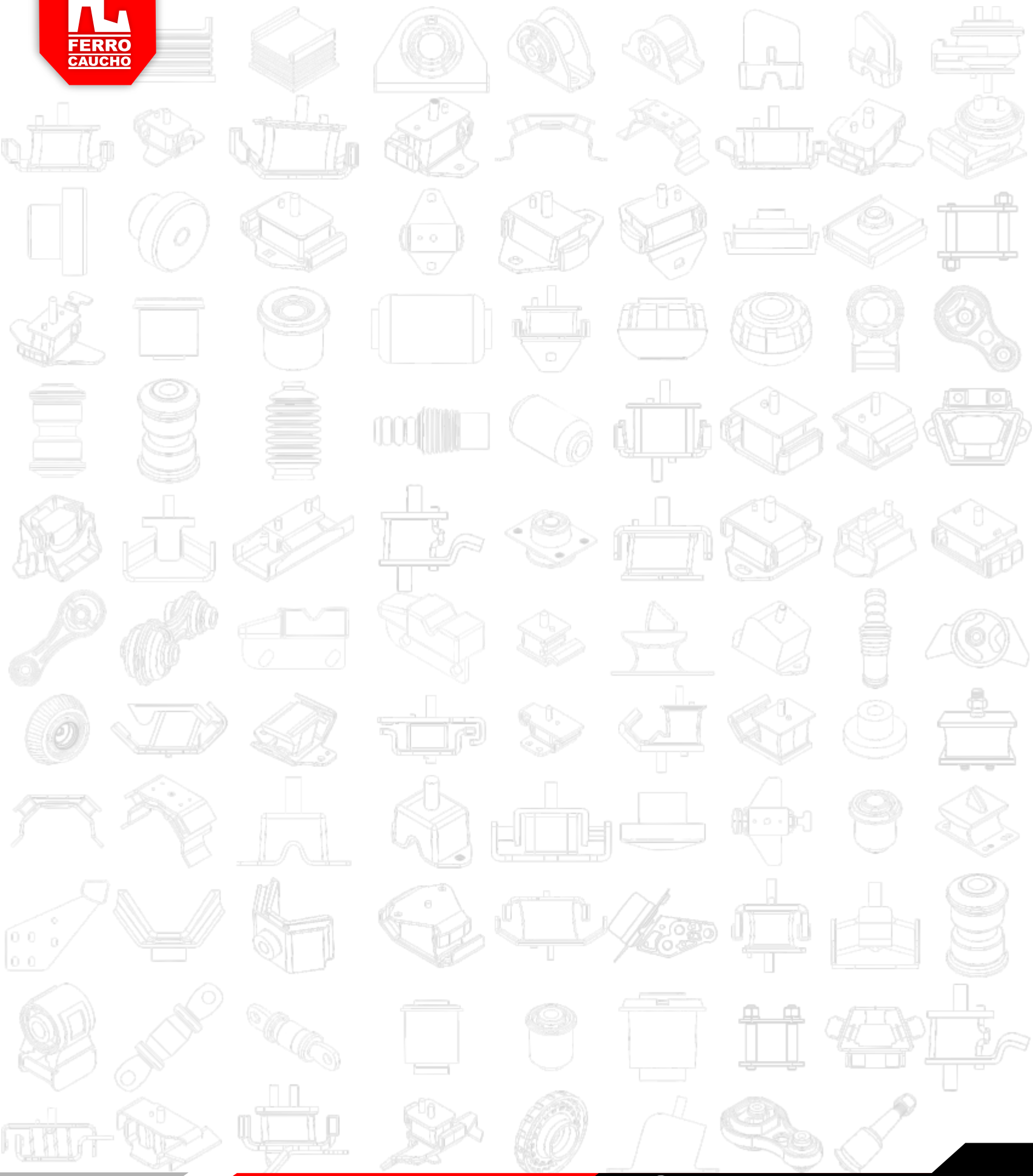

VEHÍCULOS PESADOS

Volkswagen



VOLKSWAGEN

H1-2603

NOMBRE	SOPORTE MOTOR
LADO	TRASERO
LINEA	VOLKSWAGEN
MOTOR	
COMBUSTIBLE	
TRANSMISION	
AÑO	
MEDIDAS	Ø INT: 38mm - Ø EXT: 77mm - Long: 66mm



H1-2604

NOMBRE	SOPORTE MOTOR
LADO	TRASERO
LINEA	VOLKSWAGEN 1620
MOTOR	6.0
COMBUSTIBLE	Diesel
TRANSMISION	Manual
AÑO	
MEDIDAS	Ø INT: mm - Ø EXT: 76mm - Long: 66mm



H1-2605

NOMBRE	SOPORTE MOTOR
LADO	LADO VOLANTE
LINEA	VOLKSWAGEN CONSTELLATION / TITAN
MOTOR	8.3 / 8.9
COMBUSTIBLE	Diesel
TRANSMISION	Manual
AÑO	
MEDIDAS	Ø INT: 38mm - Ø EXT: 112mm - Long: 78mm



H1-2606

NOMBRE	SOPORTE
LADO	BARRA TENSORA
LINEA	VOLKSWAGEN 310
MOTOR	8.3
COMBUSTIBLE	Diesel
TRANSMISION	Manual
AÑO	
MEDIDAS	



H1-2607

NOMBRE	SOPORTE CABINA
LADO	
LINEA	VOLKSWAGEN 1721
MOTOR	8.3
COMBUSTIBLE	Diesel
TRANSMISION	Manual
AÑO	
MEDIDAS	Ø INT: 20m - Ø EXT: 70mm - Long: 32mm



H2-2601

NOMBRE	BUJE
LADO	MUELLE TRASERO
LINEA	VOLKSWAGEN
MOTOR	
COMBUSTIBLE	
TRANSMISION	
AÑO	
MEDIDAS	Ø INT: 30mm - Ø EXT: 58mm - Long: 90mm



X 10 UND.

H3-2601

NOMBRE	ESTABILIZADORA
LADO	CENTRAL
LINEA	VOLKSWAGEN WORKER
MOTOR	8.3
COMBUSTIBLE	Diesel
TRANSMISION	Manual
AÑO	
MEDIDAS	Ø INT: 28mm - Ø EXT: 44mm - Long: 53mm



CONSULTA - COTIZA - COMPRA
www.HCcauchos.com
+57 322 434 9590

VEHÍCULOS PESADOS

FERRO CAUCHO

VARIOS



VARIAS MARCAS

H2-2408 | **MS99-63399**

NOMBRE	BUJE
LADO	CONTROL CAMBIOS (KIT)
LINEA	VARIOS MODELOS
MOTOR	
COMBUSTIBLE	
TRANSMISION	
AÑO	
MEDIDAS	Ø INT: 21,7mm - Ø EXT: 38,7mm - Long: 31,7mm



H2-2412 | **20-44697**

NOMBRE	BUJE
LADO	TEMPLETE BRAZO TENSOR (ZANAHORIA)
LINEA	VARIOS MODELOS
MOTOR	
COMBUSTIBLE	
TRANSMISION	
AÑO	
MEDIDAS	Ø PASADOR: 44mm - Ø BUJE: 70mm - Long: 215mm



H2-2413 | **47691**

NOMBRE	BUJE
LADO	BARRA TENSORA (CORBATÍN)
LINEA	VARIOS MODELOS
MOTOR	
COMBUSTIBLE	
TRANSMISION	
AÑO	
MEDIDAS	Ø PASADOR: 16mm - Ø BUJE: 50mm - Long: 111mm



H2-2414 | **44695**

NOMBRE	BUJE
LADO	BARRA TENSORA (CORBATÍN) (GRANADA)
LINEA	VARIOS MODELOS
MOTOR	
COMBUSTIBLE	
TRANSMISION	
AÑO	
MEDIDAS	Ø PUNTAS: 16mm - Ø EXT: 71mm - Long Centros: 113mm



H1-2502

NOMBRE	SOPORTE MOTOR
LADO	
LINEA	DONGFENG
MOTOR	
COMBUSTIBLE	Diesel
TRANSMISION	Manual
AÑO	
MEDIDAS	



H3-2403

NOMBRE	ESTABILIZADORA
LADO	CENTRAL
LINEA	SCANIA
MOTOR	9.3
COMBUSTIBLE	Diesel
TRANSMISION	Manual
AÑO	1993-Adelante
MEDIDAS	Ø INT: 57mm - Ø EXT: 72mm - Long: 70mm



H15-2401 | **91008033**

NOMBRE	MEDIA LUNA
LADO	(CAUCHO)
LINEA	TRAILER DITE
MOTOR	
COMBUSTIBLE	
TRANSMISION	
AÑO	
MEDIDAS	



H15-2402

NOMBRE	MEDIA LUNA
LADO	(NYLON REFORZADO)
LINEA	TRAILER DITE
MOTOR	
COMBUSTIBLE	
TRANSMISION	
AÑO	
MEDIDAS	



H2-2401

NOMBRE	BUJE
LADO	BALANCIN (GRANDE)
LINEA	TRAILER INCA
MOTOR	
COMBUSTIBLE	
TRANSMISION	
AÑO	
MEDIDAS	



H2-2402

NOMBRE	BUJE
LADO	TENSOR (PEQUEÑO)
LINEA	TRAILER INCA
MOTOR	
COMBUSTIBLE	
TRANSMISION	
AÑO	
MEDIDAS	Ø INT: 32mm - Ø EXT: 55mm - Long: 59mm



H1-2405 | **91008032**

NOMBRE	SOPORTE
LADO	MUELLE (TRAILER) (COJIN) (TELEFONO)
LINEA	TRAILER ROMARCO
MOTOR	
COMBUSTIBLE	
TRANSMISION	
AÑO	
MEDIDAS	



H2-2409

NOMBRE	BUJE
LADO	TENSOR (7/8")
LINEA	TRAILER ROMARCO
MOTOR	
COMBUSTIBLE	
TRANSMISION	
AÑO	
MEDIDAS	Ø INT: 22mm - Ø EXT: 46mm - Long: 77mm



VARIOS

CONSULTA - COTIZA - COMPRA
www.HCcauchos.com
+57 322 434 9590

VARIAS MARCAS

H2-2410

NOMBRE	BUJE
LADO	TENSOR (1")
LINEA	TRAILER ROMARCO
MOTOR	
COMBUSTIBLE	
TRANSMISION	
AÑO	
MEDIDAS	Ø INT: 25,4mm - Ø EXT: 46mm - Long: 77mm



H2-2406

NOMBRE	BUJE
LADO	BALANCIN (PASADOR 1.1/8")
LINEA	TRAILER UTILITY
MOTOR	
COMBUSTIBLE	
TRANSMISION	
AÑO	
MEDIDAS	Ø INT: 28,7mm - Ø EXT: 74mm - Long: 101mm



H2-2407

NOMBRE	BUJE
LADO	BALANCIN (PASADOR 1")
LINEA	TRAILER UTILITY
MOTOR	
COMBUSTIBLE	
TRANSMISION	
AÑO	
MEDIDAS	Ø INT: 25,4mm - Ø EXT: 75mm - Long: 101mm



H1-2425 **20QL1175**

NOMBRE	SOPORTE MOTOR
LADO	DELANTERO
LINEA	MACK
MOTOR	
COMBUSTIBLE	
TRANSMISION	
AÑO	
MEDIDAS	Ø INT: 19mm - Ø EXT: 50.8mm y 82.5mm - Long: 37mm



MEDIDAS BUJES

Código	Medidas	Paq	Vehículo
H2-2	Ø INT: 18mm - Ø EXT: 39mm - Long: 34mm	X 10	Liviano
H2-3	Ø INT: 26mm - Ø EXT: 42mm - Long: 37mm	X 10	Liviano
H2-4	Ø INT: 17mm - Ø EXT: 45mm - Long: 21mm	X 10	Liviano
H2-5	Ø INT: 18mm - Ø EXT: 29mm - Long: 38mm	X 10	Liviano
H2-7	Ø INT: 8mm - Ø EXT: 31mm - Long: 20mm	X 10	Liviano
H2-8	Ø INT: 23mm - Ø EXT: 38mm - Long: 33mm	X 10	Liviano
H2-11	Ø INT: 17mm - Ø EXT: 35mm - Long: 30mm	X 10	Liviano
H2-12	Ø INT: 22mm - Ø EXT: 59mm - Long: 51mm	X 1	Liviano
H2-14	Ø INT: 15,5mm - Ø EXT: 35mm - Long: 32mm	X 10	Liviano
H2-15	Ø INT: 16mm - Ø EXT: 34mm - Long: 30mm	X 10	Liviano
H2-16	Ø INT: 8mm - Ø EXT: 21mm - Long: 12,5mm + Ø INT: 8mm - Ø EXT: 33mm - Long: 16mm	X 2	Liviano
H2-17	Ø INT: 12mm - Ø EXT: 52mm - Long: 58mm	X 1	Liviano
H2-18	Ø INT: 12mm - Ø EXT: 46mm - Long: 65mm	X 1	Liviano
H2-19	Ø INT: 8mm - Ø EXT: 21mm - Long: 12,5mm	X 2	Liviano
H2-21	Ø INT: 12mm - Ø EXT: 23mm - Long: 29mm	X 10	Liviano
H2-22	Ø INT: 15,5mm - Ø EXT: 44mm - Long: 29mm	X 10	Liviano
H2-23	Ø INT: 10mm - Ø EXT: 30mm - Long: 24mm	X 10	Liviano
H2-24	Ø INT: 18mm - Ø EXT: 36mm - Long: 46mm	X 1	Liviano
H2-25	Ø INT: 14mm - Ø EXT: 36mm - Long: 63mm	X 1	Liviano
H2-26	Ø INT: 18mm - Ø EXT: 38mm - Long: 45mm	X 1	Liviano
H2-27	Ø INT: 16mm - Ø EXT: 36mm - Long: 56mm	X 1	Liviano
H2-28	Ø INT: 22mm - Ø EXT: 42mm - Long: 66mm	X 1	Liviano
H2-29	Ø INT: 18mm - Ø EXT: 44mm - Long: 85mm	X 1	Liviano
H2-30	Ø INT: 16mm - Ø EXT: 40mm - Long: 39mm	X 1	Pesado
H2-30B	Ø INT: 16mm - Ø EXT: 39mm - Long: 39mm	X 1	Pesado
H2-31	Ø INT: 12mm - Ø EXT: 70mm - Long: 89mm	X 1	Liviano
H2-32	Ø INT: 17mm - Ø EXT: 45mm - Long: 21mm	X 1	Liviano
H2-33	Ø INT: 23mm - Ø EXT: 38mm - Long: 33mm	X 1	Liviano
H2-34	Ø INT: 22mm - Ø EXT: 43mm - Long: 38mm	X 1	Pesado
H2-34S	Ø INT: 23mm - Ø EXT: 40mm - Long: 39mm	X 1	Pesado
H2-35	Ø INT: 14mm - Ø EXT: 43mm - Long: 47mm	X 1	Liviano
H2-36	Ø INT: 16mm - Ø EXT: 42mm - Long: 58mm	X 1	Liviano
H2-37	Ø INT: 8mm - Ø EXT: 33mm - Long: 16mm	X 2	Pesado
H2-38	Ø INT: 18mm - Ø EXT: 42mm - Long: 82mm	X 1	Pesado
H2-39	Ø INT: 14mm - Ø EXT: 45mm - Long: 25mm	X 1	Liviano
H2-40	Ø INT: 14mm - Ø EXT: 40mm - Long: 42mm	X 1	Liviano
H2-41	Ø INT: 16mm - Ø EXT: 42mm - Long: 82mm	X 1	Pesado
H2-42	Ø INT: 12mm - Ø EXT: 29mm - Long: 47mm	X 1	Liviano
H2-42S	Ø INT: 12mm - Ø EXT: 29mm - Long: 48mm	X 1	Liviano
H2-43	Ø INT: 19mm - Ø EXT: 45mm - Long: 65mm	X 1	Liviano
H2-44	Ø INT: 14mm - Ø EXT: 38mm - Long: 41mm	X 1	Liviano
H2-45	Ø INT: 10mm - Ø EXT: 38mm - Long: 53mm	X 1	Liviano
H2-46	Ø INT: 10mm - Ø EXT: 44mm - Long: 65mm	X 1	Liviano
H2-47	Ø INT: 20mm - Ø EXT: 46mm - Long: 88mm	X 1	Pesado
H2-48	Ø INT: 22mm - Ø EXT: 52mm - Long: 78mm	X 1	Pesado
H2-49	Ø INT: 18mm - Ø EXT: 38mm - Long: 47mm	X 1	Liviano
H2-50	Ø INT: 14mm - Ø EXT: 40mm - Long: 71mm	X 1	Liviano
H2-51	Ø INT: 16mm - Ø EXT: 36mm - Long: 59mm	X 1	Liviano
H2-52	Ø INT: 14mm - Ø EXT: 58mm - Long: 35mm	X 1	Liviano
H2-53	Ø INT: 16mm - Ø EXT: 24,5mm - Long: 36mm	X 10	Liviano
H2-54	Ø INT: 14mm - Ø EXT: 35mm - Long: 61mm	X 1	Liviano
H2-55	Ø INT: 19mm - Ø EXT: 66mm - Long: 56mm	X 1	Liviano
H2-56	Ø INT: 12mm - Ø EXT: 60mm - Long: 46mm	X 1	Liviano
H2-57	Ø INT: 18mm - Ø EXT: 29mm - Long: 38mm	X 10	Liviano
H2-58	Ø INT: 12mm - Ø EXT: 58mm - Long: 67mm	X 1	Liviano
H2-59	Ø INT: 12mm - Ø EXT: 52mm - Long: 52mm	X 1	Liviano
H2-60	Ø INT: 16mm - Ø EXT: 39mm - Long: 38mm	X 10	Pesado
H2-61	Ø INT: 18mm - Ø EXT: 48mm - Long: 34mm	X 10	Liviano
H2-63	Ø PUNTAS: 13mm - Ø EXT: 28mm - Long Centros: 113mm	X 1	Liviano
H2-64	Ø INT: 16mm - Ø EXT: 47mm - Long: 66mm	X 1	Liviano
H2-65	Ø INT: 12mm - Ø EXT: 39mm - Long: 60mm	X 1	Liviano
H2-66	Ø INT: 14mm - Ø EXT: 37mm - Long: 42mm	X 1	Liviano
H2-202	Ø INT: 16mm - Ø EXT: 29mm - Long: 19mm	X 10	Liviano
H2-203	Ø INT: 10mm - Ø EXT: 36mm - Long: 23mm	X 10	Liviano
H2-204	Ø INT: 11mm - Ø EXT: 25mm - Long: 14mm	X 10	Liviano
H2-205	Ø INT: 17mm - Ø EXT: 35mm - Long: 25mm	X 10	Liviano
H2-206	Ø INT: 18mm - Ø EXT: 29mm - Long: 27mm	X 10	Liviano
H2-207	Ø INT: 25mm - Ø EXT: 46mm - Long: 27mm	X 10	Liviano
H2-208	Ø INT: 24mm - Ø EXT: 40mm - Long: 79mm	X 1	Liviano
H2-209	Ø INT: 30mm - Ø EXT: 58mm - Long: 90mm	X 1	Pesado
H2-210	Ø INT: 16,7mm - Ø EXT: 38mm - Long: 59mm	X 1	Liviano
H2-211	Ø INT: 15mm - Ø EXT: 38mm - Long: 67mm	X 1	Liviano
H2-212	Ø INT: 18mm - Ø EXT: 40mm - Long: 91mm	X 1	Liviano
H2-213	Ø INT: 18mm - Ø EXT: 38mm - Long: 50mm	X 1	Liviano
H2-214	Ø INT: 12mm - Ø EXT: 62mm - Long: 84mm	X 1	Liviano
H2-215	Ø INT: 12mm - Ø EXT: 40mm - Long: 56mm	X 1	Liviano
H2-216	Ø INT: 17mm - Ø EXT: 32mm - Long: 37mm	X 1	Liviano
H2-217	Ø INT: 18mm - Ø EXT: 31.5mm - Long: 37mm	X 10	Liviano
H2-218	Ø INT: 18mm - Ø EXT: 32mm - Long: 47mm	X 10	Liviano
H2-219	Ø INT: 14mm - Ø EXT: 40mm - Long: 38mm	X 10	Liviano
H2-220	Ø INT: 12.5mm x 16mm - Ø EXT: 61.5mm - Long: 52mm	X 1	Liviano
H2-221	Ø INT: 12mm - Ø EXT: 32mm - Long: 55mm	X 1	Liviano

Código	Medidas	Paq	Vehículo
H2-401	Ø INT: 18mm - Ø EXT: 39mm - Long: 56mm	X 1	Liviano
H2-402	Ø INT: 12,7mm - Ø EXT: 32mm - Long: 55mm	X 1	Liviano
H2-403	Ø INT: 18mm - Ø EXT: 31.5mm - Long: 37mm	X 10	Liviano
H2-404	Ø INT: 18mm - Ø EXT: 32mm - Long: 47mm	X 10	Liviano
H2-405	Ø INT: 24mm - Ø EXT: 35mm - Long: 25mm	X 10	Liviano
H2-406	Ø INT: 16mm - Ø EXT: 24,5mm - Long: 36mm	X 10	Liviano
H2-407	Ø INT: 18mm - Ø EXT: 29mm - Long: 27mm	X 10	Liviano
H2-408	Ø INT: 17mm - Ø EXT: 32mm - Long: 37mm	X 10	Liviano
H2-409	Ø INT: 24mm - Ø EXT: 35mm - Long: 25mm	X 1	Liviano
H2-410	Ø INT: 16mm - Ø EXT: 33mm - Long: 77mm	X 1	Pesado
H2-411	Ø INT: 19mm - Ø EXT: 37mm - Long: 41mm	X 1	Pesado
H2-413	Ø INT: 14mm - Ø EXT: 38mm - Long: 67mm	X 1	Liviano
H2-414	Ø INT: 16,7mm - Ø EXT: 38mm - Long: 59mm	X 1	Liviano
H2-415	Ø INT: 12mm - Ø EXT: 33mm - Long: 36mm	X 1	Liviano
H2-416	Ø INT: 12mm - Ø EXT: 36mm - Long: 36mm	X 1	Liviano
H2-417	Ø INT: 12mm - Ø EXT: 36mm - Long: 45mm	X 1	Liviano
H2-418	Ø INT: 12mm - Ø EXT: 33mm - Long: 56mm	X 1	Liviano
H2-419	Ø INT: 14mm - Ø EXT: 40mm - Long: 38mm	X 1	Liviano
H2-420	Ø INT: 18mm - Ø EXT: 48mm - Long: 64mm	X 1	Liviano
H2-421	Ø INT: 12mm - Ø EXT: 45mm - Long: 76mm	X 1	Liviano
H2-422	Ø INT: 18mm - Ø EXT: 54mm - Long: 71mm	X 1	Liviano
H2-423	Ø INT: 12mm - Ø EXT: 40mm - Long: 56mm	X 1	Liviano
H2-424	Ø INT: 12mm - Ø EXT: 62mm - Long: 84mm	X 1	Liviano
H2-425	Ø INT: 18mm - Ø EXT: 38mm - Long: 50mm	X 1	Liviano
H2-426	Ø INT: 16mm x 12.5mm - Ø EXT: 61.5mm - Long: 52mm	X 1	Liviano
H2-427	Ø INT: 12mm - Ø EXT: 32mm - Long: 55mm	X 1	Liviano
H2-428	Ø INT: 18mm - Ø EXT: 40mm - Long: 91mm	X 1	Liviano
H2-501	Ø INT: 12mm - Ø EXT: 45mm - Long: 46mm	X 1	Liviano
H2-502	Ø INT: 12mm - Ø EXT: 45mm - Long: 48mm	X 1	Liviano
H2-503	Ø INT: 12mm - Ø EXT: 37mm - Long: 48mm	X 1	Liviano
H2-504	Ø INT: 14,5mm - Ø EXT: 50mm - Long: 61mm	X 1	Liviano
H2-505	Ø INT: 14mm - Ø EXT: 37mm - Long: 42mm	X 1	Liviano
H2-506	Ø INT: 17mm - Ø EXT: 40mm - Long: 80mm	X 1	Liviano
H2-601	Ø INT: 30mm - Ø EXT: 43mm - Long: 86mm	X 1	Liviano
H2-602	Ø INT: 14mm - Ø EXT: mm - Long: 80mm	X 1	Liviano
H2-603	Ø INT: 16mm - Ø EXT: 37mm - Long: 96mm	X 1	Pesado
H2-604	Ø INT: 18mm - Ø EXT: 38mm - Long: 96mm	X 1	Pesado
H2-605	Ø INT: 30mm - Ø EXT: 43mm - Long: 86mm	X 1	Pesado
H2-606	Ø INT: 36mm - Ø EXT: 47mm - Long: 88mm	X 1	Pesado
H2-607	Ø INT: 24,5mm - Ø EXT: 68mm - Long: 74mm	X 1	Pesado
H2-801	Ø INT: 18mm - Ø EXT: 29mm - Long: 27mm	X 10	Liviano
H2-802	Ø INT: 14mm - Ø EXT: 36mm - Long: 38mm	X 1	Liviano
H2-803	Ø INT: 10mm - Ø EXT: 36mm - Long: 51mm	X 1	Liviano
H2-804	Ø INT: 14mm - Ø EXT: 48mm - Long: 42mm	X 1	Liviano
H2-805	Ø INT: 14mm - Ø EXT: 66mm - Long: 60mm	X 1	Liviano
H2-806	Ø INT: 12mm - Ø EXT: 33mm - Long: 36mm	X 1	Liviano
H2-807	Ø INT: 14mm - Ø EXT: 44mm - Long: 60mm	X 1	Liviano
H2-808	Ø INT: 14mm - Ø EXT: 42mm - Long: 72mm	X 1	Liviano
H2-809	Ø INT: 14mm - Ø EXT: 44mm - Long: 60mm	X 1	Liviano
H2-905	Ø INT: 19mm - Ø EXT: 32mm - Long: 37mm	X 10	Liviano
H2-906	Ø INT: 18mm - Ø EXT: 32mm - Long: 52mm	X 10	Liviano
H2-910	Ø INT: 21mm - Ø EXT: 32mm - Long: 36mm	X 10	Liviano
H2-911	Ø INT: 22mm - Ø EXT: 32mm - Long: 37mm	X 10	Liviano
H2-913	Ø INT: 18mm - Ø EXT: 41mm - Long: 47mm	X 1	Liviano
H2-914	Ø INT: 18mm - Ø EXT: 29mm - Long: 38mm	X 10	Liviano
H2-915	Ø INT: 19mm - Ø EXT: 36mm - Long: 39mm	X 10	Liviano
H2-916	Ø INT: 19mm - Ø EXT: 35mm - Long: 51mm	X 10	Liviano
H2-917	Ø INT: 22mm - Ø EXT: 32mm - Long: 37mm	X 1	Liviano
H2-918	Ø INT: 14mm - Ø EXT: 50mm - Long: 61mm	X 1	Liviano
H2-919	Ø INT: 14mm - Ø EXT: 45mm - Long: 58mm	X 1	Liviano
H2-920	Ø INT: 14mm - Ø EXT: 48mm - Long: 76mm	X 1	Liviano
H2-921	Ø INT: 14mm - Ø EXT: 42mm - Long: 81mm	X 1	Liviano
H2-922	Ø INT: 20mm - Ø EXT: 50mm - Long: 57mm	X 1	Liviano
H2-924	Ø INT: 24,5mm - Ø EXT: 45mm - Long: 77mm	X 1	Pesado
H2-925	Ø INT: 16mm - Ø EXT: 31mm - Long: 76mm	X 1	Pesado
H2-926	Ø INT: 17mm - Ø EXT: 40mm - Long: 80mm	X 1	Liviano
H2-927	Ø INT: 14mm - Ø EXT: 43mm - Long: 75mm	X 1	Liviano
H2-928	Ø INT: 14mm - Ø EXT: 43mm - Long: 56mm	X 1	Liviano
H2-1001	Ø INT: 16mm - Ø EXT: 31mm - Long: 39mm	X 10	Liviano
H2-1002	Ø INT: 18mm - Ø EXT: 35mm - Long: 32mm	X 10	Liviano
H2-1005	Ø INT: 30mm - Ø EXT: 45mm - Long: 58mm	X 10	Pesado
H2-1006	Ø INT: 18mm - Ø EXT: 45mm - Long: 45mm	X 1	Pesado
H2-1007	Ø INT: 25mm - Ø EXT: 37mm - Long: 42mm	X 10	Pesado
H2-1008	Ø INT: 18mm - Ø EXT: 45mm - Long: 82mm	X 1	Pesado
H2-1009	Ø INT: 16mm - Ø EXT: 36mm - Long: 76mm	X 1	Pesado
H2-1010	Ø INT: 12mm - Ø EXT: 44mm - Long: 50mm	X 1	Liviano
H2-1011	Ø INT: 14mm - Ø EXT: 40mm - Long: 70mm	X 1	Liviano
H2-1101	Ø INT: 15mm - Ø EXT: 40mm - Long: 33mm	X 10	Liviano
H2-1102	Ø INT: 12mm - Ø EXT: 29mm - Long: 31mm	X 10	Liviano
H2-1202	Ø INT: 15mm - Ø EXT: 24mm - Long: 41mm	X 10	Liviano
H2-1204	Ø INT: 19mm - Ø EXT: 35mm - Long: 44mm	X 10	Liviano
H2-1205	Ø INT: 18mm - Ø EXT: 39mm - Long: 45mm	X 10	Liviano

CONSULTA - COTIZA - COMPRA
www.HCcauchos.com
+57 322 434 9590

MEDIDAS BUJES

Código	Medidas	Paq	Vehículo
H2-1206	Ø INT: 12mm - Ø EXT: 20mm - Long: 27mm	X 10	Liviano
H2-1207	Ø INT: 18mm - Ø EXT: 30mm - Long: 37mm	X 10	Liviano
H2-1208	Ø INT: 18mm - Ø EXT: 30mm - Long: 48mm	X 10	Liviano
H2-1210	Ø INT: 22mm - Ø EXT: 45mm - Long: 29mm	X 10	Liviano
H2-1212	Ø INT: 16mm - Ø EXT: 31mm - Long: 71mm	X 1	Liviano
H2-1213	Ø INT: 17mm - Ø EXT: 28mm - Long: 35mm	X 1	Liviano
H2-1214	Ø INT: 9mm - Ø EXT: 38mm - Long: 20mm	X 10	Liviano
H2-1215	Ø INT: 16mm - Ø EXT: 45mm - Long: 75mm	X 1	Liviano
H2-1216	Ø INT: 22mm - Ø EXT: 45mm - Long: 29mm	X 1	Liviano
H2-1217	Ø INT: 14mm - Ø EXT: 40mm - Long: 71mm	X 1	Liviano
H2-1218	Ø INT: 16mm - Ø EXT: 60mm - Long: 51mm	X 1	Liviano
H2-1219	Ø INT: 14mm - Ø EXT: 47mm - Long: 64mm	X 1	Liviano
H2-1220	Ø INT: 14mm - Ø EXT: 56mm - Long: 90mm	X 1	Liviano
H2-1221	Ø INT: 14mm - Ø EXT: 40mm - Long: 42mm	X 1	Liviano
H2-1222	Ø INT: 14mm - Ø EXT: 44mm - Long: 60mm	X 1	Liviano
H2-1223	Ø INT: 18mm - Ø EXT: 40mm - Long: 91mm	X 1	Liviano
H2-1224	Ø INT: 18mm - Ø EXT: 54mm - Long: 61mm	X 1	Liviano
H2-1225	Ø INT: 16mm - Ø EXT: 31mm - Long: 71mm + Ø INT: 17mm - Ø EXT: 28mm - Long: 35mm	X 1	Liviano
H2-1226	Ø INT: 14,5mm - Ø EXT: 50mm - Long: 61mm	X 1	Liviano
H2-1302	Ø INT: 16mm - Ø EXT: 29mm - Long: 19mm	X 10	Liviano
H2-1305	Ø INT: 19mm - Ø EXT: 32mm - Long: 37mm	X 10	Liviano
H2-1501	Ø INT: 25mm - Ø EXT: 58mm - Long: 103mm	X 1	Pesado
H2-1801	Ø INT: 16mm - Ø EXT: 24,5mm - Long: 36mm	X 10	Liviano
H2-1802	Ø INT: 16mm - Ø EXT: 30mm - Long: 89mm	X 1	Pesado
H2-1803	Ø INT: 30mm - Ø EXT: 58mm - Long: 90mm	X 1	Pesado
H2-1804	Ø INT: 32mm - Ø EXT: 100mm - Long: 60mm	X 1	Liviano
H2-1805	Ø INT: 16mm - Ø EXT: 45mm - Long: 88mm	X 1	Pesado
H2-1806	Ø INT: 10mm - Ø EXT: 38mm - Long: 54mm	X 1	Pesado
H2-1807	Ø INT: 19mm - Ø EXT: 47mm - Long: 108mm	X 1	Pesado
H2-1808	Ø INT: 20mm - Ø EXT: 41mm - Long: 41mm	X 10	Liviano
H2-1809	Ø INT: 32mm - Ø EXT: 66mm - Long: 93mm	X 1	Pesado
H2-1810	Ø INT: 25,4mm - Ø EXT: 64mm - Long: 108mm	X 1	Pesado
H2-1901	Ø INT: 16,5mm - Ø EXT: 27mm - Long: 53mm	X 10	Liviano
H2-1903	Ø INT: 16mm - Ø EXT: 31mm - Long: 39mm	X 10	Liviano
H2-1905	Ø INT: 16mm - Ø EXT: 27mm - Long: 43mm	X 10	Liviano
H2-1906	Ø INT: 22mm - Ø EXT: 44mm - Long: 25mm	X 10	Liviano
H2-1907	Ø INT: 22mm - Ø EXT: 39mm - Long: 47mm	X 10	Pesado
H2-1908	Ø INT: 22mm - Ø EXT: 44mm - Long: 25mm	X 1	Liviano
H2-1909	Ø INT: 18mm - Ø EXT: 41mm - Long: 47mm	X 1	Liviano

Código	Medidas	Paq	Vehículo
H2-1910	Ø INT: 25mm - Ø EXT: 42mm - Long: 38mm	X 10	Liviano
H2-1911	Ø INT: 18mm - Ø EXT: 43mm - Long: 48mm	X 1	Liviano
H2-1914	Ø INT: 25mm - Ø EXT: 48mm - Long: 76mm	X 1	Liviano
H2-2101	Ø INT: 19mm - Ø EXT: 32mm - Long: 37mm	X 10	Liviano
H2-2201	Ø INT: 22mm - Ø EXT: 44mm - Long: 25mm	X 10	Liviano
H2-2202	Ø INT: 16mm - Ø EXT: 41mm - Long: 41mm	X 1	Liviano
H2-2203	Ø INT: 22mm - Ø EXT: 44mm - Long: 25mm	X 1	Liviano
H2-2204	Ø INT: 14mm - Ø EXT: 56mm - Long: 83mm	X 1	Liviano
H2-2205	Ø INT: 22mm - Ø EXT: 44mm - Long: 37mm	X 10	Liviano
H2-2206	Ø INT: 19mm - Ø EXT: 54mm - Long: 54mm	X 1	Liviano
H2-2207	Ø INT: 12mm - Ø EXT: 60mm - Long: 46mm	X 1	Liviano
H2-2208	Ø INT: 12mm - Ø EXT: mm - Long: 57mm	X 1	Liviano
H2-2209	Ø INT: 14mm - Ø EXT: 42mm - Long: 72mm	X 1	Liviano
H2-2210	Ø INT: 14mm - Ø EXT: 70mm - Long: 62mm	X 1	Liviano
H2-2211	Ø INT: 22,2mm - Ø EXT: 47mm - Long: 39mm	X 1	Liviano
H2-2212	Ø INT: 19mm - Ø EXT: 60mm - Long: 43mm	X 1	Liviano
H2-2213	Ø INT: 14mm - Ø EXT: 66mm - Long: 60mm	X 1	Liviano
H2-2214	Ø INT: 14mm - Ø EXT: 66mm - Long: 60mm	X 1	Liviano
H2-2301	Ø INT: 15,5mm - Ø EXT: 35mm - Long: 32mm	X 10	Liviano
H2-2302	Ø INT: 8mm - Ø EXT: 21mm - Long: 12,5mm + Ø INT: 8mm - Ø EXT: 33mm - Long: 16mm	X 2	Liviano
H2-2303	Ø INT: 12mm - Ø EXT: 52mm - Long: 58mm	X 1	Liviano
H2-2304	Ø INT: 12mm - Ø EXT: 46mm - Long: 65mm	X 1	Liviano
H2-2401		X 1	Pesado
H2-2402	Ø INT: 32mm - Ø EXT: 55mm - Long: 59mm	X 1	Pesado
H2-2403	Ø INT: 30mm - Ø EXT: 58mm - Long: 90mm	X 1	Pesado
H2-2404	Ø INT: 20mm - Ø EXT: 46mm - Long: 88mm	X 1	Pesado
H2-2405	Ø INT: 22mm - Ø EXT: 52mm - Long: 78mm	X 1	Pesado
H2-2406	Ø INT: 28,7mm - Ø EXT: 74mm - Long: 101mm	X 1	Pesado
H2-2407	Ø INT: 25,4mm - Ø EXT: 75mm - Long: 101mm	X 1	Pesado
H2-2408	Ø INT: 21,7mm - Ø EXT: 38,7mm - Long: 31,7mm	X 1	Liviano
H2-2409	Ø INT: 22mm - Ø EXT: 46mm - Long: 77mm	X 1	Pesado
H2-2410	Ø INT: 25,4mm - Ø EXT: 46mm - Long: 77mm	X 1	Pesado
H2-2411	Ø INT: 32mm - Ø EXT: 67mm - Long: 93mm	X 1	Pesado
H2-2412	Ø PASADOR: 44mm - Ø BUJE: 70mm - Long: 215mm	X 1	Liviano
H2-2413	Ø PASADOR: 16mm - Ø BUJE: 50mm - Long: 111mm	X 1	Liviano
H2-2414	Ø PUNTAS: 16mm - Ø EXT: 71mm - Long: 113mm	X 1	Liviano
H2-2501		X 10	Liviano
H2-2502	Ø INT: 18mm - Ø EXT: 48mm - Long: 34mm	X 10	Liviano
H2-2601	Ø INT: 19mm - Ø EXT: 47mm - Long: 108mm	X 1	Pesado

MEDIDAS ESTABILIZADORAS

Código	Medidas	Paq	Vehículo
H3-1	Ø INT: 16mm X 19mm - Ø EXT: 34mm - Long: 67mm	X 10	Liviano
H3-2	Ø INT: 22mm - Ø EXT: 32mm - Long: 35mm	X 10	Liviano
H3-3	Ø INT: 42mm - Ø EXT: 50mm - Long: 34mm	X 10	Liviano
H3-4	Ø INT: 35mm - Ø EXT: 49mm - Long: 35mm	X 10	Liviano
H3-8	Ø INT: 20mm - Ø EXT: 37mm - Long: 41mm	X 10	Liviano
H3-10	Ø INT: 25mm - Ø EXT: 35mm - Long: 40mm	X 10	Liviano
H3-11	Ø INT: 22mm - Ø EXT: 34mm - Long: 44mm	X 10	Liviano
H3-12	Ø INT: 17mm - Ø EXT: 31mm - Long: 56mm	X 10	Liviano
H3-14	Ø INT: 21mm - Ø EXT: 30mm - Long: 40mm	X 10	Liviano
H3-15	Ø INT: 22mm - Ø EXT: 31mm X 43mm - Long: 56mm	X 10	Liviano
H3-17	Ø INT: 18mm - Ø EXT: 28mm - Long: 35mm	X 10	Liviano
H3-18	Ø INT: 24mm - Ø EXT: 37mm - Long: 42mm	X 10	Liviano
H3-19	Ø INT: 22mm - Ø EXT: 31mm X 43mm - Long: 56mm	X 10	Liviano
H3-20	Ø INT: 44mm - Ø EXT: 53mm X 60mm - Long: 41mm	X 10	Liviano
H3-21	Ø INT: 46mm X 48mm - Ø EXT: 58mm X 60mm - Long: 39mm	X 10	Liviano
H3-22	Ø INT: 52mm - Ø EXT: 57mm X 61mm - Long: 46mm	X 10	Liviano
H3-23	Ø INT: 25mm - Ø EXT: 44mm X 47mm - Long: 39mm	X 10	Liviano
H3-24	Ø INT: 20mm - Ø EXT: 34mm X 40mm - Long: 56mm	X 10	Liviano
H3-25	Ø INT: 36mm - Ø EXT: 49mm - Long: 60mm	X 10	Pesado
H3-26	Ø INT: 23mm - Ø EXT: 39mm X 44mm - Long: 37mm	X 10	Liviano
H3-27	Ø INT: 13mm - Ø EXT: 22mm - Long: 30mm	X 10	Liviano
H3-28	Ø INT: 15mm - Ø EXT: 25mm X 27mm - Long: 30mm	X 10	Liviano
H3-29	Ø INT: 15mm - Ø EXT: 31mm X 34mm - Long: 42mm	X 10	Liviano
H3-30	Ø INT: 26mm - Ø EXT: 36mm X 44mm - Long: 43mm	X 10	Liviano
H3-31	Ø INT: 17mm - Ø EXT: 28mm X 30mm - Long: 40mm	X 10	Liviano
H3-32	Ø INT: 17mm - Ø EXT: 37mm X 35mm - Long: 44mm	X 10	Liviano
H3-33	Ø INT: 20mm - Ø EXT: 27mm X 29mm - Long: 39mm	X 10	Liviano
H3-34	Ø INT: 16mm - Ø EXT: 30mm X 32mm - Long: 41mm	X 10	Liviano
H3-35	Ø INT: 17mm - Ø EXT: 38mm - Long: 48mm	X 10	Liviano
H3-36	Ø INT: 10mm - Ø EXT: 30mm X 31mm - Long: 40mm	X 10	Liviano
H3-37	Ø INT: 35mm - Ø EXT: 48mm - Long: 50mm	X 10	Pesado
H3-101	Ø INT: 18mm - Ø EXT: 35mm X 38mm - Long: 45mm	X 10	Liviano
H3-201	Ø INT: 38mm - Ø EXT: 47mm - Long: 48mm	X 10	Liviano
H3-202	Ø INT: 29mm - Ø EXT: 47mm X 44mm - Long: 62mm	X 10	Liviano
H3-203	Ø INT: 34mm - Ø EXT: 48mm - Long: 73mm	X 10	Pesado
H3-204	Ø INT: 22mm - Ø EXT: 33mm X 43mm - Long: 48mm	X 10	Liviano
H3-205	Ø INT: 27mm - Ø EXT: 37mm X 38mm - Long: 35mm	X 10	Liviano
H3-401	Ø INT: 23mm - Ø EXT: 30mm X 32mm - Long: 38mm	X 10	Liviano
H3-402	Ø INT: 27mm - Ø EXT: 36mm X 47mm - Long: 31mm	X 10	Liviano
H3-403	Ø INT: 19mm - Ø EXT: 31mm X 33mm - Long: 27mm	X 10	Liviano
H3-404	Ø INT: 27mm - Ø EXT: 37mm X 38mm - Long: 35mm	X 10	Liviano
H3-405	Ø INT: 22mm - Ø EXT: 33mm X 43mm - Long: 48mm	X 1	Liviano
H3-406	Ø INT: 18mm - Ø EXT: 34mm X 38mm - Long: 43mm	X 1	Liviano
H3-407	Ø INT: 20mm - Ø EXT: 47mm - Long: 43mm	X 1	Liviano
H3-408	Ø INT: 18mm - Ø EXT: 43mm - Long: 46mm	X 1	Liviano
H3-501	Ø INT: 20mm - Ø EXT: 36mm - Long: 37mm	X 10	Liviano
H3-502	Ø INT: 17mm - Ø EXT: 31mm - Long: 37mm	X 10	Liviano
H3-503	Ø INT: 21mm - Ø EXT: 35mm X 47mm - Long: 44mm	X 10	Liviano
H3-504	Ø INT: 24mm - Ø EXT: 33mm - Long: 37mm	X 10	Liviano
H3-505	Ø INT: 19mm - Ø EXT: 32mm X 66mm - Long: 37mm	X 10	Liviano
H3-506	Ø INT: 24mm - Ø EXT: 28mm X 43mm - Long: 75mm	X 10	Liviano
H3-507	Ø INT: 22mm - Ø EXT: 38mm X 40mm - Long: 38mm	X 10	Liviano
H3-508		X 10	Liviano
H3-509	Ø INT: 23mm - Ø EXT: 40mm X 52mm - Long: 41mm	X 10	Liviano
H3-510	Ø INT: 16mm - Ø EXT: 31mm X 33mm - Long: 35mm	X 10	Liviano
H3-511	Ø INT: 20mm - Ø EXT: 28mm X 41mm - Long: 63mm	X 10	Liviano
H3-512	Ø INT: 33mm - Ø EXT: 40mm X 44mm - Long: 50mm	X 10	Liviano
H3-513	Ø INT: 18mm - Ø EXT: 52mm - Long: 49mm	X 10	Liviano
H3-601	Ø INT: 26mm - Ø EXT: 41mm X 48mm - Long: 48mm	X 10	Liviano

Código	Medidas	Paq	Vehículo
H3-602		X 10	Liviano
H3-603	Ø INT: 24mm - Ø EXT: 32mm X 38mm - Long: 32mm	X 10	Liviano
H3-604	Ø INT: 21mm - Ø EXT: 33mm X 35mm - Long: 39mm	X 10	Liviano
H3-605	Ø INT: 10mm - Ø EXT: 25mm - Long: 25mm	X 10	Liviano
H3-606	Ø INT: 45mm - Ø EXT: 71mm - Long: 78mm	X 10	Pesado
H3-801	Ø INT: 21mm - Ø EXT: 33mm X 35mm - Long: 44mm	X 10	Liviano
H3-802	Ø INT: 19mm - Ø EXT: 27mm - Long: 36mm	X 10	Liviano
H3-901	Ø INT: 20mm - Ø EXT: 31mm X 36mm - Long: 32mm	X 10	Liviano
H3-904	Ø INT: 28mm - Ø EXT: 33mm X 42mm - Long: 41mm	X 10	Liviano
H3-905	Ø INT: 15.44mm - Ø EXT: 30mm - Long: 37mm - Cintura: 25mm	X 10	Liviano
H3-906	Ø INT: 24mm - Ø EXT: 46mm X 51mm - Long: 43mm	X 10	Pesado
H3-907	Ø INT: 25mm - Ø EXT: 49mm X 50mm - Long: 49mm	X 10	Pesado
H3-909	Ø INT: 26mm - Ø EXT: 37mm X 44mm - Long: 31mm	X 10	Liviano
H3-910	Ø INT: 15mm - Ø EXT: 37mm X 44mm - Long: 31mm	X 10	Liviano
H3-911	Ø INT: 16mm - Ø EXT: 27mm X 34mm - Long: 31mm	X 10	Liviano
H3-912	Ø INT: 26mm - Ø EXT: 38mm X 44mm - Long: 29mm	X 10	Liviano
H3-913	Ø INT: 15mm - Ø EXT: 37mm X 44mm - Long: 31mm	X 10	Liviano
H3-914	Ø INT: 18mm - Ø EXT: 52mm - Long: 49mm	X 10	Liviano
H3-915	Ø INT: 33mm - Ø EXT: 40mm X 44mm - Long: 50mm	X 10	Liviano
H3-916	Ø INT: 22mm - Ø EXT: 31mm X 66mm - Long: 42mm	X 10	Liviano
H3-917	Ø INT: 21mm - Ø EXT: 35mm X 47mm - Long: 44mm	X 10	Liviano
H3-1101	Ø INT: 22mm - Ø EXT: 34mm - Long: 44mm	X 10	Liviano
H3-1201	Ø INT: 22mm - Ø EXT: 33mm X 38mm - Long: 43mm	X 10	Liviano
H3-1202	Ø INT: 25mm - Ø EXT: 45mm X 43mm - Long: 43mm	X 10	Liviano
H3-1203	Ø INT: 16mm - Ø EXT: 35mm X 37mm - Long: 41mm	X 10	Liviano
H3-1204		X 1	Liviano
H3-1205	Ø INT: 28mm - Ø EXT: 39mm X 52mm - Long: 49mm	X 10	Liviano
H3-1206	Ø INT: 55mm - Ø EXT: mm - Long: mm	X 10	Liviano
H3-1207	Ø INT: 30mm - Ø EXT: 39mm - Long: 48mm	X 10	Liviano
H3-1208	Ø INT: 32mm - Ø EXT: 47mm - Long: 53mm	X 10	Liviano
H3-1301	Ø INT: 22mm - Ø EXT: 34mm - Long: 44mm	X 10	Liviano
H3-1401	Ø INT: 33mm - Ø EXT: 61mm - Long: 50mm	X 1	Liviano
H3-1402	Ø INT: 22mm - Ø EXT: 70mm - Long: 72mm	X 1	Liviano
H3-1801	Ø INT: 31mm - Ø EXT: 56mm - Long: 54mm	X 10	Pesado
H3-1802	Ø INT: 26mm - Ø EXT: 44mm X 48mm - Long: 50mm	X 10	Pesado
H3-1803	Ø INT: 15mm - Ø EXT: 30mm - Long: 52mm	X 1	Pesado
H3-1804	Ø INT: 13mm - Ø EXT: 31mm - Long: 36mm	X 1	Pesado
H3-1901	Ø INT: 21mm - Ø EXT: 35mm X 37mm - Long: 37mm	X 10	Liviano
H3-1902	Ø INT: 28mm - Ø EXT: 37mm - Long: 38mm	X 10	Liviano
H3-1903	Ø INT: 23mm - Ø EXT: 49mm X 44mm - Long: 48mm	X 10	Liviano
H3-2102	Ø INT: 25mm - Ø EXT: 35mm - Long: 40mm	X 10	Liviano
H3-2201	Ø INT: 16mm - Ø EXT: 24mm X 26mm - Long: 39mm	X 10	Liviano
H3-2202		X 10	Liviano
H3-2203	Ø INT: 26mm - Ø EXT: 37mm X 44mm - Long: 31mm	X 10	Liviano
H3-2204	Ø INT: 14mm - Ø EXT: 33mm X 34mm - Long: 36mm	X 10	Liviano
H3-2205	Ø INT: 24mm - Ø EXT: 44mm - Long: 45.5mm	X 10	Liviano
H3-2206	Ø INT: 21mm - Ø EXT: 33mm X 35mm - Long: 44mm	X 10	Liviano
H3-2207	Ø INT: 19mm - Ø EXT: 27mm - Long: 36mm	X 10	Liviano
H3-2208	Ø INT: 21mm - Ø EXT: 33mm X 35mm - Long: 44mm	X 10	Liviano
H3-2301	Ø INT: 20mm - Ø EXT: 37mm - Long: 41mm	X 10	Liviano
H3-2302	Ø INT: 22mm - Ø EXT: 31mm X 43mm - Long: 56mm	X 10	Liviano
H3-2303	Ø INT: 24mm - Ø EXT: 43mm X 37mm - Long: 50mm	X 10	Liviano
H3-2304	Ø INT: 17mm - Ø EXT: 31mm - Long: 56mm	X 10	Liviano
H3-2305	Ø INT: 15mm - Ø EXT: 25mm X 27mm - Long: 30mm	X 10	Liviano
H3-2401	Ø INT: 37mm - Ø EXT: 68mm - Long: 85mm	X 1	Pesado
H3-2402	Ø INT: 28mm - Ø EXT: 44mm - Long: 53mm	X 1	Pesado
H3-2403	Ø INT: 57mm - Ø EXT: 72mm - Long: 70mm	X 1	Pesado
H3-2601	Ø INT: 28mm - Ø EXT: 44mm - Long: 53mm	X 10	Pesado

CONSULTA - COTIZA - COMPRA
www.HCcauchos.com
+57 322 434 9590

MEDIDAS FUELLES

Código	Medidas	Vehículo
H7-4	Ø PEQ: 18mm - Ø GRA: 42mm - Long: 162mm	Liviano
H7-5	Ø PEQ: 18mm - Ø GRA: 55mm - Long: 194mm	Liviano
H7-6	Ø PEQ: 13mm - Ø GRA: 43mm - Long: 167mm	Liviano
H7-7	Ø PEQ: 14mm - Ø GRA: 45mm - Long: 152mm	Liviano
H7-8	Ø PEQ: 27mm - Ø GRA: 40mm - Long: 112mm	Liviano
H7-9	Ø PEQ: 15mm - Ø GRA: 35mm - Long: 104mm	Liviano
H7-10	Ø PEQ: 54mm - Ø GRA: 57mm - Long: 132mm + Ø PEQ: 18mm - Ø GRA: 21mm - Long: 57mm	Liviano
H7-11	Ø PEQ: 20mm - Ø GRA: 63mm - Long: 152mm + Ø PEQ: 16mm - Ø GRA: 25mm - Long: 50mm	Liviano
H7-12	Ø PEQ: 19mm - Ø GRA: 56mm - Long: 205mm	Liviano
H7-13	Ø PEQ: 14mm - Ø GRA: 50mm - Long: 172mm	Liviano
H7-14	Ø PEQ: 13mm - Ø GRA: 52mm - Long: 180mm	Liviano
H7-15	Ø PEQ: 14mm - Ø GRA: 55mm - Long: 192mm	Liviano
H7-201	Ø PEQ: 18mm - Ø GRA: 55mm - Long: 194mm	Liviano
H7-401	Ø PEQ: 42mm - Ø GRA: 59mm - Long: 250mm + Ø PEQ: 22mm - Ø GRA: 22mm - Long: 100mm	Liviano
H7-402	Ø PEQ: 19mm - Ø GRA: 56mm - Long: 205mm	Liviano
H7-403	Ø PEQ: 14mm - Ø GRA: 52mm - Long: 334mm	Liviano
H7-404	Ø PEQ: 14mm - Ø GRA: 50mm - Long: 172mm	Liviano
H7-405	Ø PEQ: 64mm - Ø GRA: 71mm - Long: 230mm + Ø PEQ: 26mm - Ø GRA: 30mm - Long: 60mm	Liviano
H7-504	Ø PEQ: 21mm - Ø GRA: 37mm - Long: 100mm	Liviano
H7-505	Ø PEQ: 22mm - Ø GRA: 37mm - Long: 110mm	Liviano
H7-508	Ø PEQ: 13mm - Ø GRA: 38mm - Long: 205mm	Liviano
H7-509	Ø PEQ: 13mm - Ø GRA: 40mm - Long: 157mm	Liviano
H7-510	Ø PEQ: 19mm - Ø GRA: 56mm - Long: 205mm	Liviano
H7-511	Ø PEQ: 13mm - Ø GRA: 50mm - Long: 245mm	Liviano
H7-512	Ø PEQ: 13mm - Ø GRA: 51mm - Long: 300mm	Liviano
H7-513	Ø PEQ: 13mm - Ø GRA: 53mm - Long: 147mm	Liviano
H7-801	Ø PEQ: 14mm - Ø GRA: 50mm - Long: 172mm	Liviano
H7-901	Ø PEQ: 12mm - Ø GRA: 56mm - Long: 190mm	Liviano
H7-1102	Ø PEQ: 11mm - Ø GRA: 40mm - Long: 42mm	Liviano
H7-1104	Ø PEQ: 53mm - Ø GRA: 63mm - Long: 140mm	Liviano
H7-1105	Ø PEQ: 50mm - Ø GRA: 102mm - Long: 106mm	Liviano
H7-1201	Ø PEQ: 18mm - Ø GRA: 55mm - Long: 194mm	Liviano
H7-1202	Ø PEQ: 27mm - Ø GRA: 57mm - Long: 172mm	Liviano
H7-1901	Ø PEQ: 14mm - Ø GRA: 55mm - Long: 192mm	Liviano
H7-1902	Ø PEQ: 18mm - Ø GRA: 55mm - Long: 194mm	Liviano
H7-2101	Ø PEQ: 67mm - Ø GRA: 76mm - Long: 153mm	Liviano
H7-2201	Ø PEQ: 43mm - Ø GRA: 56mm - Long: 102mm	Liviano
H7-2202	Ø PEQ: 13mm - Ø GRA: 43mm - Long: 167mm	Liviano
H7-2203	Ø PEQ: 19mm - Ø GRA: 54mm - Long: 200mm	Liviano
H7-2204	Ø PEQ: 13mm - Ø GRA: 50mm - Long: 245mm	Liviano
H7-2205	Ø PEQ: 20mm - Ø GRA: 60mm - Long: 138mm	Liviano

MEDIDAS GUARDAPOLVOS

Código	Medidas	Paq	Vehículo
H11-1	Ø PEQ: 25mm - Ø GRA: 84mm - Long: 96mm	X 1	Liviano
H11-2	Ø PEQ: 25mm - Ø GRA: 80mm - Long: 93mm	X 1	Liviano
H11-4	Ø PEQ: 21mm - Ø GRA: 56mm - Long: 87mm	X 1	Liviano
H11-5	Ø PEQ: 17mm - Ø GRA: 72mm - Long: 95mm	X 1	Liviano
H11-6	Ø PEQ: 20mm - Ø GRA: 66mm - Long: 81mm	X 1	Liviano
H11-7	Ø PEQ: 21mm - Ø GRA: 70mm - Long: 83mm	X 1	Liviano
H11-8	Ø PEQ: 25mm - Ø GRA: 80mm - Long: 93mm	X 1	Liviano
H11-9	Ø PEQ: 22mm - Ø GRA: 72mm - Long: 77mm	X 1	Liviano
H11-10	Ø PEQ: 20mm - Ø GRA: 69mm - Long: 91mm	X 1	Liviano
H11-11	Ø PEQ: 20mm - Ø GRA: 66mm - Long: 83mm	X 1	Liviano
H11-12	Ø PEQ: 22mm - Ø GRA: 77mm - Long: 125mm	X 1	Liviano
H11-13	Ø PEQ: 24mm - Ø GRA: 76mm - Long: 93mm	X 1	Liviano
H11-14	Ø PEQ: 24mm - Ø GRA: 80mm - Long: 126mm	X 1	Liviano
H11-15	Ø PEQ: 27mm - Ø GRA: 88mm - Long: 99mm	X 1	Liviano
H11-16	Ø PEQ: 22mm - Ø GRA: 67mm - Long: 84mm	X 1	Liviano
H11-17	Ø PEQ: 24mm - Ø GRA: 80mm - Long: 126mm	X 1	Liviano
H11-18	Ø PEQ: 25mm - Ø GRA: 82mm - Long: 102mm	X 1	Liviano
H11-201	Ø PEQ: 24mm - Ø GRA: 100mm - Long: 164mm	X 1	Liviano
H11-202	Ø PEQ: 24mm - Ø GRA: 98mm - Long: 156mm	X 1	Liviano
H11-401	Ø PEQ: 20mm - Ø GRA: 73mm - Long: 88mm	X 1	Liviano
H11-402	Ø PEQ: 24mm - Ø GRA: 77mm - Long: 90mm	X 1	Liviano
H11-403	Ø PEQ: 24mm - Ø GRA: 77mm - Long: 90mm	X 1	Liviano
H11-404	Ø PEQ: 25mm - Ø GRA: 80mm - Long: 93mm	X 1	Liviano
H11-405	Ø PEQ: 22mm - Ø GRA: 77mm - Long: 125mm	X 1	Liviano
H11-406	Ø PEQ: 23mm - Ø GRA: 77mm - Long: 100mm	X 1	Liviano
H11-407	Ø PEQ: 22mm - Ø GRA: 77mm - Long: 125mm	X 1	Liviano
H11-408	Ø PEQ: 23mm - Ø GRA: 66mm - Long: 93mm	X 1	Liviano
H11-409	Ø PEQ: 22mm - Ø GRA: 77mm - Long: 125mm	X 1	Liviano
H11-410	Ø PEQ: 27mm - Ø GRA: 82mm - Long: 92mm	X 1	Liviano
H11-411	Ø PEQ: 25mm - Ø GRA: 82mm - Long: 105mm	X 1	Liviano
H11-412	Ø PEQ: 27mm - Ø GRA: 82mm - Long: 92mm	X 1	Liviano
H11-504	Ø PEQ: 33mm - Ø GRA: 86mm - Long: 86mm	X 1	Liviano
H11-509	Ø PEQ: 19mm - Ø GRA: 69mm - Long: 109mm	X 1	Liviano
H11-513	Ø PEQ: 23mm - Ø GRA: 85mm - Long: 130mm	X 1	Liviano
H11-514	Ø PEQ: 39mm - Ø GRA: 70mm - Long: 86mm	X 1	Liviano
H11-515	Ø PEQ: 40mm - Ø GRA: 82mm - Long: 82mm	X 1	Liviano
H11-516	Ø PEQ: 23mm - Ø GRA: 85mm - Long: 130mm	X 1	Liviano
H11-517	Ø PEQ: 34mm - Ø GRA: 83mm - Long: 133mm	X 1	Liviano
H11-518	Ø PEQ: 33mm - Ø GRA: 86mm - Long: 86mm	X 1	Liviano
H11-519	Ø PEQ: 22mm - Ø GRA: 77mm - Long: 125mm	X 1	Liviano
H11-520	Ø PEQ: 26mm - Ø GRA: 82mm - Long: 96mm	X 1	Liviano
H11-901	Ø PEQ: 24mm - Ø GRA: 92mm - Long: 76mm	X 1	Liviano
H11-902	Ø PEQ: 29mm - Ø GRA: 96mm - Long: 115mm	X 1	Liviano
H11-1203	Ø PEQ: 11mm - Ø GRA: 33mm - Long: 22mm	X 10	Liviano
H11-1204	Ø PEQ: 29mm - Ø GRA: 96mm - Long: 108mm	X 1	Liviano
H11-1205	Ø PEQ: 27mm - Ø GRA: 88mm - Long: 99mm	X 1	Liviano
H11-1206	Ø PEQ: 33mm - Ø GRA: 106mm - Long: 129mm	X 1	Liviano
H11-1207	Ø PEQ: 29mm - Ø GRA: 94mm - Long: 98mm	X 1	Liviano
H11-1208	Ø PEQ: 29mm - Ø GRA: 96mm - Long: 115mm	X 1	Liviano
H11-1209	Ø PEQ: 25mm - Ø GRA: 80mm - Long: 93mm	X 1	Liviano
H11-1702	Ø PEQ: 9mm - Ø GRA: 32mm - Long: 25mm	X 10	Liviano
H11-1703	Ø PEQ: 13mm - Ø GRA: 40mm - Long: 29mm	X 10	Liviano
H11-1704	Ø PEQ: 10mm - Ø GRA: 29mm - Long: 27mm	X 10	Liviano
H11-1705	Ø PEQ: 28mm - Ø GRA: 55mm - Long: 29mm	X 10	Liviano
H11-1706	Ø PEQ: 24mm - Ø GRA: 78mm - Long: 107mm	X 1	Liviano
H11-1901	Ø PEQ: 24mm - Ø GRA: 80mm - Long: 126mm	X 1	Liviano
H11-1902	Ø PEQ: 25mm - Ø GRA: 80mm - Long: 93mm	X 1	Liviano
H11-1903	Ø PEQ: 25mm - Ø GRA: 84mm - Long: 96mm	X 1	Liviano
H11-1904	Ø PEQ: 25mm - Ø GRA: 80mm - Long: 93mm	X 1	Liviano
H11-1905	Ø PEQ: 29mm - Ø GRA: 96mm - Long: 115mm	X 1	Liviano
H11-2201	Ø PEQ: 20mm - Ø GRA: 66mm - Long: 81mm	X 1	Liviano
H11-2202	Ø PEQ: 21mm - Ø GRA: 70mm - Long: 83mm	X 1	Liviano
H11-2203	Ø PEQ: 25mm - Ø GRA: 78mm - Long: 26mm	X 1	Liviano
H11-2301	Ø PEQ: 24mm - Ø GRA: 80mm - Long: 126mm	X 1	Liviano

CONSULTA - COTIZA - COMPRA
www.HCcauchos.com
+57 322 434 9590

MEDIDAS BALANCINES

Referencia	L1	L2	L3	Rosca	D1	D2	L4	L5	L6	R1	D3	E	L7	L8	L9	L10	A1	BUJES	ENSAMBLE
HBM-1	5"			5/8" UNF			125	72	60.5	30.25	16	8	N/A	N/A	N/A	N/A	N/A	H2-41	F
HBM-2	5"			5/8" UNF			151	91	60.4	30.2	16	8	N/A	N/A	N/A	N/A	N/A	H2-30	F
HBM-3	107	30	10	M14 x 1.50	18	14	110	69	40.2	20.1	15	6	N/A	N/A	N/A	N/A	N/A	H2-5	F
HBM-4	113	31	12	M14 x 1.50	18	14	133	88	43.5		15	6	N/A	N/A	N/A	N/A	N/A	H2-5/H2-1207	F
HBM-5	113	31	12	M14 x 1.50	18	14	133	88	43.5	21.75	15	8	N/A	N/A	N/A	N/A	N/A	H2-5/ H2-1207	F
HBM-6	113	31	12	M14 x 1.50	18	14	133	88	43.5	219	15	8	N/A	N/A	N/A	N/A	N/A	H2-5/H2-1207	M
HBM-7	5"			5/8" UNF			151	90	60.6	30.3	16	8	N/A	N/A	N/A	N/A	N/A	H2-50	F
HBM-8	119	33	12	5/8" UNF	7/8"	5/8"	124	74	59	29.5	16	8	N/A	N/A	N/A	N/A	N/A	H2-34	F
HBM-9	113	31	12	M14 x 1.50	18	14						8						H2-5/H2-1207	F
HBM-10	131	44.5	12	5/8" UNF	7/8"	5/8"	149	90	54.6	27.3	16	8	44.5	43.2	N/A	N/A	N/A	H2-34	F
HBM-401 PC	109	30.2	12	M14 x 1.50	18	14	125	83	41.7	20.85	15	6	N/A	N/A	37	37	164°	H2-403	F
HBM-401 PL	137	30.4	12	M14 x 1.50	18	14	"	"	"	"	"	"	"	"	"	"	"	H2-404	"
HBM-901	121	36	12	M14 x 1.50	18	14	131	88	41.2	20.6	15	8	N/A	N/A	N/A	N/A	N/A	H2-906	F
HBM-902	114	31	12	M14 x 1.50	18	14	112	70	42.2	21.1	15	8	N/A	N/A	N/A	N/A	N/A	H2-906	F
HBM-903 PC	111	31	12	7/16" UNF	7/16"	10	111	74.2	42	21	15/11	8	N/A	N/A	N/A	N/A	N/A	H2-1007	F
HBM-903 PL	112	31	12	M14 x 1.50	18	14	"	"	"	"	"	"	"	"	"	"	"	H2-1009	"
HBM-1001 PC	131	29	12	5/8" UNF	18	5/8"	149	88	55.5	27.75	16	8	N/A	N/A	52.5	52.5	156°	H2-1005	F
HBM-1001 PL	157	37.2	12	5/8" UNF	30	5/8"	"	"	"	"	"	"	"	"	"	"	"	H2-29	F
HBM-1002 PC	99	28	4	5/8" UNF	18	5/8"						3						H2-1001	F
HBM-1002 PL	115	28	4	1/2" UNF	5/8	1/2"												H2-1002	"
HBM-1003 PC	122	32	12	5/8" UNF	5/8"	5/8"	129	79	53	26.5	16	3/8"	N/A	N/A	N/A	N/A	N/A	H2-1007	F
HBM-1003 PL	127	39	12	5/8" UNF	1"	5/8"	131	79	53	26.5	16	3/8	N/A	N/A	53	53	167°	H2-1009	F
HBM-1101/2101	90	28	4	1/2" UNF	1/2"	12												B-83	F
HBM-1201	130	31	12	M14 x 1.50	18	14	135	88.2	50	25	15	8	43.5	38.3	N/A	N/A	N/A	H2-1205	F
HBM-1202	123	35	12	M14 x 1.50	18	14	125	76	50	25	15	6	39	36.2	N/A	N/A	N/A	H2-1204	F
HBM-1203	118	27	12	1/2" UNF	5/8"	1/2"	111	70	30.5	15.25	1/2"	6	N/A	N/A	N/A	N/A	N/A	H2-1905	F
HBM-1204 PC	113	30.5	12	M14 x 1.50	18	14	129	82	46	23	15	8	42	36	39	39	163°	H2-1207	F
HBM-1204 PL	137.5	27	12	M14 x 1.50	18	14	"	"	"	"	"	"	"	"	"	"	"	H2-1208	"
HBM-1205 PC	109	29	12	M14 x 1.50	18	14	130	85	41.5	20.75	15	6	40	30	63	45	142°	H2-1207	F
HBM-1205 PL	146	29.3	12	M14 x 1.50	18	14	"	"	"		"	"	"	"	"	"	"	H2-1208	"
HBM-1206	108	28	12	M14 x 1.50	18	14	129	83	43	21.5	15	6	44	35	N/A	N/A	N/A	H2-1207	F
HBM-1207 PC	111	30	12	M14 x 1.50	9/16	14	127A5	87	43	21.5	15	6	43	34	41	41	161°	H2-50	F
HBM-1207 PL	144	30	12	M14 x 1.50	18	14	"	"	"	"	"	"	"	"	"	"	"	H2-1217	"
HBM-1902	136	36.4	12	5/8" UNF	7/8"	5/8"	137	81	56.9	28.45	16	8	N/A	N/A	N/A	N/A	N/A	H2-1907	F

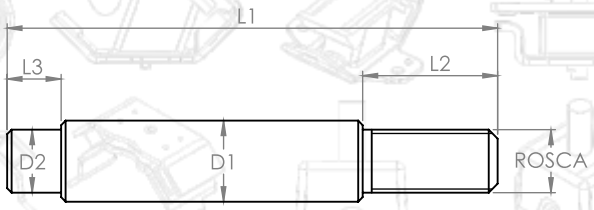

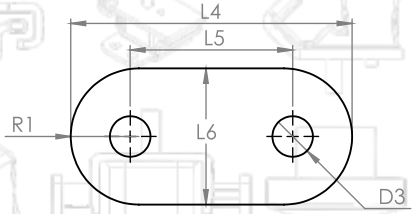

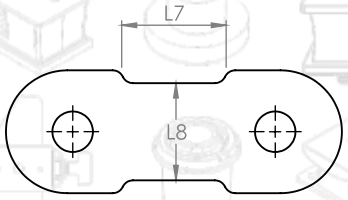



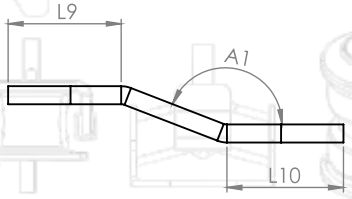

Índice Códigos en Páginas

Código	Página(s)
CHEVROLET	
H1-1	265
H1-2	265
H1-3	266
H1-14	15, 22
H1-15	16, 264, 280
H1-16	16, 264, 280
H1-17	270
H1-22	61
H1-26	15, 16
H1-27	11, 16
H1-28	11, 20
H1-29	16
H1-30	264
H1-31	264
H1-33	15, 16, 264
H1-34	16, 264
H1-35	16, 264
H1-36	265
H1-37	31
H1-38	31
H1-39	20
H1-40	31
H1-41	31
H1-42	31
H1-43	31
H1-44	265
H1-46	31
H1-47	31
H1-48	16
H1-50	52
H1-51	52
H1-52	62
H1-53	62
H1-54	264
H1-55	272, 273, 276
H1-56	276
H1-57	276
H1-58	16
H1-59	31
H1-60	276
H1-61	276
H1-62	54
H1-63	272, 273, 276, 279
H1-64	272, 273, 276, 279
H1-65	31
H1-66	271
H1-67	272, 273
H1-68	272, 273
H1-69	61
H1-70	276
H1-71	276
H1-72	52, 55
H1-73	52, 55
H1-74	52, 55
H1-75	52
H1-76	52
H1-77	54
H1-78	52
H1-80	52
H1-81	55
H1-82	55

Código	Página(s)
H1-84	55
H1-86	23
H1-87	46
H1-88	55
H1-89	36
H1-90	36
H1-91	48
H1-92	48
H1-93	48
H1-94	48
H1-95	31
H1-96	31
H1-97	52
H1-98	48
H1-99	54
H1-01	11, 44, 48
H1-02	36
H1-03	36
H1-04	48
H1-05	61
H1-06	266
H1-07	37
H1-08	37
H1-09	37
H1-010	48
H1-011	272, 273, 276
H1-012	52, 61
H1-013	11, 41
H1-014	268, 272, 276, 279
H1-015	26, 48
H1-016	26, 48
H1-017	26, 48
H1-018	268, 274, 276
H1-019	11
H1-020	11
H1-021	11, 26, 44, 49
H1-022	11
H1-023B	41
H1-024	42
H1-025	42
H1-026	266, 267, 268, 269
H1-027	266, 267, 268, 269
H1-028	266, 267, 268, 269
H1-029	37
H1-030	37
H1-031	271
H1-032	277, 279
H1-033	277, 279
H1-034	277, 279
H1-037	272
H1-038	272
H1-039	37
H1-040	274, 275
H1-041	274, 275
H1-043	37
H1-044	37
H1-045	14, 22, 41, 47, 51
H1-046	268, 269, 270
H1-048	44
H1-049	23
H1-050	24

Código	Página(s)
H1-051	28, 57
H1-2001	59
H1-2002	59
H1-2003	60
H1-2101	46
H1-2102	46
H1-2103	46
H1-2105	46
H1-2106	46
H1-2402	270
H1-2406	265
H1-2410	271
H1-2412	270
H1-2413	264
H1-2414	264, 270
H1-2417	266
H1-2424	270
HNJ1-1	21, 23
HNJ1-2	21, 23
HNJ1-3	21, 23
HNJ1-4	21, 23
HNJ1-5	21, 23
HNJ1-6	25
HNJ1-7	25
HNJ1-8	25
HNJ1-9	25
HNJ1-10	25
HNJ1-11	17
HNJ1-12	17
HNJ1-13	17
HNJ1-14	17
HNJ1-15	17
HNJ1-16	17
HNJ1-17	17
HNJ1-18	17
HNJ1-19	17
HNJ1-20	17
HNJ1-21	17
HNJ1-22	17
HNJ1-23	18
HNJ1-24	18
HNJ1-25	18
HNJ1-26	18
HNJ1-27	18
HNJ1-28	42
HNJ1-29	42
HNJ1-30	44
HNJ1-31	44
HNJ1-33	14, 51
HNJ1-34	14, 51
HNJ1-35	14, 51
HNJ1-36	12
HNJ1-37	18
HNJ1-38	25
HNJ1-39	23
HNJ1-42	42
HNJ1-43	42
HNJ1-44	12, 44
HNJ1-45	61
HNJ1-46	61
HNJ1-50	28
HNJ1-51	28

Código	Página(s)
HNJ1-52	28
HNJ1-53	28
HNJ1-54	28
HNJ1-55	28
HNJ1-56	28
HNJ1-59	22, 41, 47
HNJ1-60	22, 41, 47
HNJ1-61	22, 47
HNJ1-62	41
HNJ1-63	22, 41, 47, 57
HNJ1-64	57
HNJ1-65	57
HNJ1-66	57
HNJ1-67	57
HNJ1-71	26, 49
HNJ1-72	15
HNJ1-73	15, 22
HNJ1-74	22, 46
HNJ1-76	59
HNJ1-77	59
HNJ1-78	59
HNJ1-79	59
HNJ1-80	62
HNJ1-81	62
HNJ1-82	62
HNJ1-83	62
HNJ1-86	28, 43
HNJ1-89	46
HNJ1-90	15, 59
HNJ1-91	15, 59
HNJ1-92	30
HNJ1-93	30
HNJ1-94	18
HNJ1-96	47, 57
HNJ1-97	43
HNJ1-98	28
HNJ1-99	29
HNJ1-01	29
HNJ1-02	29
HNJ1-03	41, 58
H2-2	32
H2-3	20, 32
H2-4	32
H2-5	32
H2-7	20
H2-8	32, 60
H2-11	10, 52
H2-12	30, 55
H2-14	49
H2-15	10
H2-16	49
H2-17	10, 49
H2-18	10, 49, 54
H2-19	27
H2-21	54
H2-22	40, 54
H2-23	63
H2-24	32
H2-25	32
H2-26	32, 37
H2-27	32
H2-28	32

Código	Página(s)
CHEVROLET	
H2-29	32
H2-30	277
H2-30B	277
H2-31	12, 27, 45, 49
H2-32	32
H2-33	33
H2-34	274
H2-34S	274
H2-35	15, 37
H2-36	37
H2-37	274, 277
H2-38	277
H2-39	12
H2-40	37
H2-41	277
H2-42	12, 45
H2-43	12
H2-44	21, 24
H2-45	21, 24
H2-46	21, 24
H2-47	270
H2-48	270
H2-49	38
H2-50	33, 38
H2-51	38
H2-52	24
H2-53	63
H2-54	18
H2-55	18
H2-56	12, 45
H2-57	38
H2-58	53
H2-59	27, 49
H2-60	63, 277
H2-61	40
H2-62	14, 51
H2-63	14, 51
H2-64	15, 38
H2-65	42
H2-66	38
H2-2101	46
HNJ2-8	26
HNJ2-9	26
HNJ2-10	28, 43
HNJ2-11	28, 43
HNJ2-12	29
HNJ2-14	42
HNJ2-15	15, 47, 57
HNJ2-16	59
HNJ2-17	58
HNJ2-18	58
HNJ2-19	59
H3-1	33
H3-2	33
H3-3	20
H3-4	20
H3-8	20
H3-10	33, 60
H3-11	46
H3-12	53

Código	Página(s)
H3-14	24
H3-15	49
H3-17	56
H3-18	38
H3-19	49
H3-20	12, 27, 49
H3-21	12, 27, 50
H3-22	38
H3-23	18
H3-24	10
H3-25	277
H3-26	58
H3-27	30
H3-28	54
H3-29	40
H3-30	61, 63
H3-31	45
H3-32	40
H3-33	40
H3-34	12
H3-35	42
H3-36	42
H3-37	272
H3-2102	46
H3-2401	271
H4-1	33, 60
H4-2	272, 274, 277
H4-18	274, 277
H4-20	56
H4-24	33
H4-25	33
H4-26	33
H4-27	33
H4-28	266
H4-29	50
H4-30	33, 60
H4-31	265
H4-32	54
H4-33	266
H4-34	265
H4-35	270
H4-36	272, 274, 275, 278
H4-37	33
H4-38	274, 278
H4-39	278
H4-40	38, 60
H4-41	278
H4-42	267, 268, 269
H4-43	266, 267, 268, 269
H4-44	278
H4-45	273, 278
H4-46	267
H4-47	12
H4-48	14, 23, 51
H4-49	51
H4-50	267, 268, 269, 270
H4-2401	271
H7-4	20
H7-5	38
H7-6	10, 53, 56
H7-7	10, 53, 56
H7-8	54

Código	Página(s)
H7-9	54
H7-10	56
H7-11	24
H7-12	63
H7-13	12, 24, 27, 50
H7-14	24, 40
H7-15	42
H7-2101	46
H10-1	34
H10-2	38
H11-1	34
H11-2	34
H11-3	34
H11-4	24
H11-5	24
H11-6	53
H11-7	53
H11-8	34
H11-9	34
H11-10	10, 30, 50, 56
H11-11	10, 30, 50, 56
H11-12	13, 42, 45
H11-13	13, 43, 45
H11-14	38
H11-15	39
H11-16	40, 54
H11-17	18, 58
H11-18	19, 58
H12-4	34
H12-5	34
H12-6	278
H12-7	265
H12-2001	60
HSC-1	274, 278
HSC-2	278
HSC-3	274, 278
HSC-4	35
HSC-5	278
HSC-6	35
HSC-7	35, 39, 44, 60
HSC-8	267, 269, 278
HSC-9	39
HSC-10	35, 39
HSC-11	39
HSC-12	35
HSC-13	39
HSC-14	19
HSC-15	265
HSC-16	39
HSC-17	39
H15-8	20
H15-9	21, 53
HNJ17-1	27, 50, 62
HBM-1	279
HBM-2	279
HBM-3	35
HBM-4	35, 60
HBM-5	35
HBM-6	35
HBM-7	275
HBM-8	275
HBM-9	36, 60

Código	Página(s)
HBM-10	273
HM-1	39, 275
HM-2	25
HM-3	50
HM-4	27, 50
HM-5	40
HM-6	55
HM-7	26
HM-8	26
HM-9	13
HM-10	10
HM-11	61
HM-12	19
HM-13	50, 51
HM-14	43
HM-15	43
HM-16	45
HM-17	39
HG-2	265, 266
DODGE	
H1-110	66, 67
H1-111	66, 67
H1-116	66
H1-120	67, 282
H1-123	66
H1-126	66
H1-127	282
H1-131	66
H1-132	66
H1-133	282
HNJ1-101	67
HNJ1-102	67
HNJ1-103	68
HNJ1-104	68
HNJ1-105	68
HNJ1-106	68
HNJ1-107	68
HNJ1-108	68
HNJ1-109	68
HNJ1-110	68
HNJ1-111	68
HNJ1-112	67
H2-101	68
H2-102	68
H3-101	68
FORD	
H1-207	284
H1-208	284
H1-212	76, 77, 81
H1-217	70
H1-223	76
H1-224	76
H1-225	285
H1-226	76
H1-227	284
H1-228	286
H1-229	284
H1-230	284
H1-231	284
H1-232	284
H1-233	81
H1-234	81

Índice Códigos en Páginas

Código	Página(s)
FORD	
H1-235	81
H1-236	81
HNJ1-201	76
HNJ1-202	76
HNJ1-203	77
HNJ1-204	77
HNJ1-205	81
HNJ1-206	81
HNJ1-207	70
HNJ1-208	70
HNJ1-209	70
HNJ1-210	70
HNJ1-211	70
HNJ1-212	71, 78
HNJ1-213	71, 78
HNJ1-214	70
HNJ1-215	70
HNJ1-216	72
HNJ1-217	72
HNJ1-218	72
HNJ1-219	72
HNJ1-220	73
HNJ1-221	73
HNJ1-222	73
HNJ1-223	73
HNJ1-224	73
HNJ1-225	73, 79
HNJ1-226	73
HNJ1-227	74
HNJ1-228	74, 75
HNJ1-229	74, 75
HNJ1-230	74
HNJ1-231	74
HNJ1-232	74
HNJ1-233	78
HNJ1-234	78
HNJ1-235	78
HNJ1-236	78
HNJ1-239	78
HNJ1-240	78
HNJ1-241	78
HNJ1-242	78
HNJ1-243	78
HNJ1-244	79
HNJ1-246	79
HNJ1-247	79
HNJ1-248	80
HNJ1-249	80
HNJ1-250	80
HNJ1-251	80
HNJ1-252	80
HNJ1-253	80
HNJ1-254	80
HNJ1-255	80
HNJ1-259	81
HNJ1-260	73
HNJ1-261	73
HNJ1-262	74
HNJ1-263	70, 78
HNJ1-264	71, 79
HNJ1-265	71, 79

Código	Página(s)
HNJ1-266	71
HNJ1-268	77
HNJ1-269	81
HNJ1-270	81
HNJ1-272	77
HNJ1-273	71
HNJ1-274	71
HNJ1-275	74
HNJ1-278	72
HNJ1-279	74
H2-202	83
H2-203	83
H2-204	83
H2-205	83
H2-206	77
H2-207	83
H2-208	76, 77
H2-209	284
H2-210	81
H2-211	73
H2-212	81
H2-213	82
H2-214	80
H2-215	80
H2-216	82
H2-217	82
H2-218	82
H2-219	82
H2-220	71, 79
H2-221	79
HNJ2-201	74
HNJ2-202	74
HNJ2-203	71, 79
HNJ2-204	73
HNJ2-206	72
HNJ2-207	72
HNJ2-210	72
HNJ2-211	72
HNJ2-212	71, 79
HNJ2-213	74
H3-201	75
H3-202	71, 73
H3-203	284
H3-204	80
H3-205	82
H4-201	82
H7-201	75, 284
H11-201	75
H11-202	75
H12-203	285
H12-204	285
H12-205	286
H12-206	286
HSC-201	286
HSC-202	77, 285
HSC-203	285
HSC-204	286
HSC-205	286
HSC-206	82
HSC-207	71
H15-201	83
HG-7	286

Código	Página(s)
FIAT	
H1-302	86
H4-304	86
H4-305	86
MAZDA	
H1-401	105
H1-402	112
H1-403	90, 91
H1-404	288
H1-405	288
H1-406	89, 90, 91
H1-407	105
H1-408	93, 95
H1-409	93
H1-412	105
H1-413	105
H1-414	105
H1-415	93
H1-416	88
H1-417	93, 95
H1-418	95
H1-419	99
H1-420	101
HNJ1-401	88
HNJ1-402	88
HNJ1-403	101
HNJ1-404	101
HNJ1-406	99, 112
HNJ1-407	101
HNJ1-408	102
HNJ1-409	103
HNJ1-410	103
HNJ1-411	103
HNJ1-412	104
HNJ1-413	104
HNJ1-414	104
HNJ1-415	110
HNJ1-416	111
HNJ1-417	97
HNJ1-418	97, 109
HNJ1-419	97, 109
HNJ1-420	111
HNJ1-421	111
HNJ1-422	110
HNJ1-424	95
HNJ1-425	101
HNJ1-426	104, 109
HNJ1-427	108
HNJ1-428	110
HNJ1-429	88
HNJ1-430	88
HNJ1-431	88
HNJ1-432	99
HNJ1-433	99
HNJ1-434	99
HNJ1-436	99
HNJ1-437	100
HNJ1-438	100
HNJ1-439	100
HNJ1-440	101
HNJ1-441	108
HNJ1-442	108

Código	Página(s)
HNJ1-443	108
HNJ1-444	109
HNJ1-445	109
HNJ1-446	97, 109
HNJ1-447	95
HNJ1-448	95
HNJ1-450	98
HNJ1-451	98
HNJ1-452	88
HNJ1-453	88
HNJ1-454	88
HNJ1-455	99
HNJ1-456	97
HNJ1-457	98
HNJ1-458	98
HNJ1-459	110
HNJ1-460	108
HNJ1-461	95
HNJ1-463	97
H2-401	105
H2-402	105
H2-403	90, 91, 93, 95
H2-404	90, 91, 93, 95
H2-405	89, 90, 91, 93, 95
H2-406	90
H2-407	99
H2-408	89, 90, 91, 93
H2-409	89, 90, 92, 93
H2-410	288
H2-411	288
H2-413	101
H2-414	95
H2-415	101, 103, 107
H2-416	101, 103, 107
H2-417	101, 103, 107
H2-418	101, 103, 107
H2-419	95
H2-420	88
H2-421	110
H2-422	110
H2-423	108
H2-424	108
H2-425	93, 96
H2-426	99, 100, 112
H2-427	99, 100, 112
H2-428	90, 92, 93, 96
HNJ2-401	101
HNJ2-402	103
HNJ2-403	103
HNJ2-404	97, 104, 109
HNJ2-405	97, 104, 109
HNJ2-407	105
HNJ2-408	97, 109
HNJ2-412	98
HNJ2-413	98
HNJ2-449	98
HNJ2-450	98
HNJ2-451	98
HNJ2-457	98
H3-401	90, 92
H3-402	105
H3-403	106

Código	Página(s)
H3-404	96
H3-405	108
H3-406	108
H3-407	102, 103, 107
H3-408	103, 107
H4-405	288
H4-406	90, 92
H4-407	288
H4-408	89, 90, 92
H4-409	102, 103
H4-410	102
H4-411	96
H7-401	106
H7-402	106
H7-403	100, 102, 108
H7-404	110
H7-405	102
H11-401	106
H11-402	106
H11-403	93, 96
H11-404	94, 96
H11-405	88, 110
H11-406	89, 110
H11-407	100
H11-408	100
H11-409	102
H11-410	102
H11-411	104
H11-412	104
H12-401	288
H12-402	91, 92
HSC-401	94
HSC-403	94, 96
HSC-404	92
HSC-405	94
HNJ17-401	108
HNJ17-402	108
HNJ17-403	109
HBM-401	91, 92, 94
HBM-402	96
HM-401	89, 110
HM-402	94, 96
HM-403	106
HM-404	102, 104, 107
HM-405	102, 104, 107
HM-406	109
RENAULT	
H1-501	130
H1-502	130
H1-503	130
H1-504	130
H1-505	128
H1-506	128
H1-507	128
H1-509	130
H1-510	127, 128
H1-514	128
H1-516	130
H1-517	128, 132
H1-519	128, 131
H1-520	128, 131
H1-521	115

Código	Página(s)
H1-523	125, 131, 132
H1-524	120, 125, 135, 136
H1-525	122, 133, 134
H1-526	115, 116, 136
H1-527	115, 137
H1-528	116, 136
H1-531	117
H1-532	117, 122, 133, 134
H1-533	117, 120, 122, 133
H1-534	114, 117, 123, 133
HNJ1-501	116
HNJ1-502	116, 120, 136
HNJ1-503	116, 120, 125, 135
HNJ1-504	125, 135
HNJ1-505	126, 135
HNJ1-506	126, 135
HNJ1-507	122, 133, 134
HNJ1-508	122, 133
HNJ1-509	134
HNJ1-510	123, 133
HNJ1-511	134
HNJ1-512	124
HNJ1-513	124
HNJ1-515	137
HNJ1-516	137
HNJ1-517	137
HNJ1-518	137
HNJ1-519	117
HNJ1-520	118
HNJ1-522	118
HNJ1-523	118, 126, 135
HNJ1-524	115
HNJ1-525	115
HNJ1-526	125, 135
HNJ1-531	119, 126
HNJ1-532	121
HNJ1-533	121
HNJ1-534	121
HNJ1-535	121
HNJ1-536	121
HNJ1-537	121
HNJ1-538	121
HNJ1-539	122
HNJ1-540	122
HNJ1-541	122
HNJ1-546	117, 136
HNJ1-548	121
HNJ1-549	121
HNJ1-550	122
HNJ1-551	125, 131
HNJ1-552	126, 135
HNJ1-553	121
HNJ1-554	119
HNJ1-558	118
HNJ1-559	118, 127
HNJ1-560	123, 134
H2-501	125, 131, 135
H2-502	115, 117, 120, 136
H2-503	123, 134, 137
H2-504	114
H2-505	114
H2-506	126, 135

Código	Página(s)
HNJ2-501	118, 127
HNJ2-503	115
HNJ2-504	115
HNJ2-508	138
H3-501	118
H3-502	118
H3-503	121
H3-504	125, 128, 135, 138
H3-505	126
H3-506	120, 125, 135
H3-507	123, 134
H3-508	137
H3-509	137
H3-510	138
H3-511	129, 131, 132, 138
H3-512	114
H3-513	114
H7-504	127, 128
H7-505	130
H7-508	129
H7-509	120, 125, 136, 138
H7-510	123, 125, 134, 136
H7-511	138
H7-512	123
H7-513	123
H9-501	130, 131
H11-504	129
H11-509	129, 132
H11-513	123
H11-514	123
H11-515	116, 132, 138
H11-516	116, 132, 138
H11-517	126
H11-518	126
H11-519	118, 127
H11-520	118, 127
HSC-501	119
H15-506	130, 131
H15-507	130
H15-508	131
HM-501	132
HM-502	129
HM-503	116, 125
HM-504	119, 124, 134
HM-505	138
MERCEDES BENZ	
H1-601	140
H1-602	140
H1-603	291
H1-604	291
H1-605	291
H1-606	291
H1-607	291
H1-608	291
H1-609	291
H1-610	291
H1-611	291
H1-612	291
H1-613	290, 292
H1-614	292
H1-615	292
H1-616	292

Código	Página(s)
H1-617	292
H1-618	292
H1-619	292
H2-601	140
H2-602	140
H2-603	290
H2-604	290
H2-605	290
H2-606	290
H2-607	292
H2-2408	292
H2-2413	292
H2-2414	292
H3-601	140
H3-602	140
H3-603	140
H3-604	140
H3-605	140
H3-606	290
H4-601	290
H4-602	290
HG-3	292
LAND ROVER	
H1-701	142
HNJ1-701	142
HNJ1-702	142
HNJ1-703	142
HNJ1-704	142
H4-701	142
KIA	
H1-801	144
H1-802	153
H1-803	153
H1-804	144
H1-808	147
H1-809	149
H1-810	149
HNJ1-801	144
HNJ1-802	144
HNJ1-803	144
HNJ1-804	144
HNJ1-805	145, 148
HNJ1-806	145, 148
HNJ1-807	145, 148
HNJ1-808	146
HNJ1-809	146
HNJ1-810	146
HNJ1-811	146
HNJ1-812	146
HNJ1-813	148
HNJ1-814	148
HNJ1-815	146
HNJ1-816	146
HNJ1-817	146
HNJ1-818	147
HNJ1-819	147
HNJ1-820	147
HNJ1-823	149
HNJ1-824	149
HNJ1-825	149
HNJ1-826	149
HNJ1-827	151

Índice Códigos en Páginas

Código	Página(s)
HNJ1-828	151
HNJ1-829	151
HNJ1-830	151
HNJ1-831	151
HNJ1-832	151
HNJ1-833	152
HNJ1-834	152
HNJ1-835	152
HNJ1-836	152
HNJ1-837	152
HNJ1-839	149
HNJ1-840	149
HNJ1-841	151
HNJ1-842	152
HNJ1-843	150
HNJ1-844	147
HNJ1-845	149
HNJ1-846	147
HNJ1-847	144
HNJ1-848	145
HNJ1-850	150
HNJ1-851	150
HNJ1-852	145
HNJ1-853	150
HNJ1-854	144
HNJ1-855	150
HNJ1-856	144
HNJ1-857	144
HNJ1-858	152
HNJ1-859	152
HNJ1-860	148
HNJ1-861	151
H2-801	153
H2-802	148
H2-803	148
H2-804	148
H2-805	148, 150, 151, 152
H2-806	152
H2-807	152
H2-808	150
H2-809	150
H3-801	145, 147, 151
H3-802	153
H4-801	145
H4-802	148
H4-803	146
H4-804	147, 150
H7-801	146
HSC-801	152
HM-801	148
HM-802	146
HM-803	146
NISSAN	
H1-901	165
H1-902	165
H1-903	165
H1-904	165
H1-905	165
H1-906	170
H1-907	170
H1-908	171
H1-909	171

Código	Página(s)
H1-910	165
H1-911	157, 158, 164
H1-912	158, 164
H1-913	294
H1-914	294
H1-915	294
H1-916	296
H1-917	156
H1-918	294
H1-919	296
H1-920	156
H1-921	295
H1-922	294, 295
H1-923	156
H1-924	170
H1-925	170
H1-926	159
H1-927	159
H1-928	159
H1-929	294
H1-930	159, 161, 163
H1-931	159, 161, 163
H1-932	159, 162, 163
H1-933	156
H1-934	157
H1-935	169
H1-936	165
H1-937	169
H1-938	165
H1-939	157, 163
H1-940	159, 162, 164
HNJ1-901	169
HNJ1-902	169
HNJ1-903	169
HNJ1-904	169
HNJ1-905	169
HNJ1-906	169
HNJ1-907	161, 163, 172
HNJ1-908	161, 163, 172
HNJ1-909	161, 163, 172
HNJ1-910	166
HNJ1-911	166, 173
HNJ1-912	166, 168, 173
HNJ1-913	166
HNJ1-914	166
HNJ1-915	166, 173
HNJ1-916	168
HNJ1-918	173
HNJ1-919	173
HNJ1-920	173
HNJ1-921	173
HNJ1-922	173
HNJ1-923	173
HNJ1-924	173
HNJ1-927	173
HNJ1-928	173
HNJ1-931	174
HNJ1-932	166, 168, 174
HNJ1-933	166, 168, 174
HNJ1-934	166, 174
HNJ1-935	166, 174
HNJ1-936	174

Código	Página(s)
HNJ1-937	166
HNJ1-938	167
HNJ1-939	168
HNJ1-940	161, 163, 172
HNJ1-941	161
HNJ1-942	162, 163, 164
HNJ1-943	162
HNJ1-944	170
HNJ1-945	167
HNJ1-946	168
HNJ1-947	168
HNJ1-949	156, 167
HNJ1-950	158, 159
HNJ1-951	167
HNJ1-952	167
HNJ1-953	160, 172
HNJ1-954	160, 172
HNJ1-955	160, 172
H2-905	167
H2-906	167
H2-910	158, 159
H2-911	170
H2-913	156, 158, 164, 170
H2-914	170
H2-915	170
H2-916	170
H2-917	170
H2-918	157, 164
H2-919	159
H2-920	170
H2-921	171
H2-922	171
H2-924	294, 295
H2-925	295
H2-926	169
H2-927	160, 162
H2-928	160, 162
HNJ2-901	174
H3-901	165
H3-904	167
H3-905	167
H3-906	295
H3-907	295
H3-909	164
H3-910	164
H3-911	164
H3-912	171
H3-913	157
H3-914	160, 162
H3-915	160, 162
H3-916	169
H3-917	174
H4-901	165
H4-902	174
H4-905	171
H4-907	171
H4-909	165
H4-910	165
H4-912	172
H4-913	157
H4-914	157
H4-915	294

Código	Página(s)
H4-916	171
H7-901	164
H10-901	174
H10-902	174
H11-901	157
H11-902	157
HSC-902	159
HSC-903	159
HSC-904	294
HSC-905	295
HSC-906	156, 158
HSC-907	158
HSC-908	158
HBM-901	158, 171
HBM-902	158
HM-901	164
HM-902	169
HM-903	157
DAIHATSU	
H1-1001	176
H1-1002	176
H1-1003	176
H1-1004	177
H1-1005	298
H1-1006	176, 298
H1-1007	176
H1-1008	176
H1-1009	177
H1-1010	177
H1-1011	177
H1-1012	177
H1-1013	178
H1-1014	178
H1-1015	178
HNJ1-1007	178
H2-1001	176, 177
H2-1002	176, 177
H2-1005	298
H2-1006	298
H2-1007	298
H2-1008	298
H2-1009	298
H2-1010	178
H2-1011	178
H4-1005	298
H4-1006	299
H4-1007	298
H10-1004	178
HSC-1001	298
HSC-1002	178
HSC-1003	178
HSC-1004	178
HBM-1001	298
HBM-1003	299
HM-1001	298
SUZUKI	
H1-1101	180
H1-1102	180
H1-1103	180
H1-1104	180
H1-1105	180
H1-1106	181

Código	Página(s)
H1-1107	181, 182
H1-1109	181, 182
H1-1110	181
HNJ1-1101	182
HNJ1-1102	182
HNJ1-1103	182
HNJ1-1104	183
HNJ1-1105	183
HNJ1-1106	184
HNJ1-1107	184
HNJ1-1108	183
HNJ1-1109	184
HNJ1-1110	183
HNJ1-1111	184
HNJ1-1112	184
HNJ1-1113	182
HNJ1-1114	183
HNJ1-1115	183
HNJ1-1116	183
HNJ1-1117	183
H2-1101	180, 181
H2-1102	180, 181
H3-1101	181
H4-1101	181
H4-1102	184
H4-1104	180
H7-1102	184
H7-1104	182
H7-1105	180
H10-1101	184
HBM-1101	181
TOYOTA	
H1-1201	204
H1-1202	204
H1-1203	204
H1-1204	203
H1-1205	202
H1-1206	203
H1-1207	187, 197
H1-1208	202
H1-1209	203
H1-1210	194, 198
H1-1211	198
H1-1212	197, 198
H1-1213	192
H1-1215	197
H1-1216	198
H1-1217	198
H1-1218	206
H1-1219	192
H1-1220	191, 195
H1-1221	192, 198
H1-1222	197
H1-1223	198
H1-1224	195
H1-1225	195
H1-1226	195
H1-1227	191, 195
H1-1230	194
H1-1231	194
H1-1232	191, 192
H1-1233	191, 192

Código	Página(s)
HNJ1-1201	188
HNJ1-1202	188
HNJ1-1203	188
HNJ1-1204	188
HNJ1-1205	188
HNJ1-1206	188
HNJ1-1207	188
HNJ1-1208	188
HNJ1-1209	188
HNJ1-1210	188
HNJ1-1211	188
HNJ1-1216	186, 198
HNJ1-1217	205
HNJ1-1218	205
HNJ1-1219	205
HNJ1-1220	188
HNJ1-1221	191, 195
HNJ1-1222	191, 195
HNJ1-1223	198
HNJ1-1224	205
HNJ1-1225	189
HNJ1-1226	189
HNJ1-1227	202
HNJ1-1228	189
HNJ1-1230	189
HNJ1-1231	189
HNJ1-1232	189
HNJ1-1233	189
HNJ1-1234	189
HNJ1-1235	186
HNJ1-1236	205
HNJ1-1237	201
HNJ1-1238	201
HNJ1-1239	201
HNJ1-1240	201
HNJ1-1241	201
HNJ1-1242	201
HNJ1-1243	189
HNJ1-1244	201
HNJ1-1245	201
HNJ1-1246	202
HNJ1-1247	202
HNJ1-1248	202
H2-1202	206
H2-1204	204
H2-1205	204
H2-1206	206
H2-1207	192
H2-1208	192
H2-1210	192
H2-1212	198
H2-1213	198
H2-1214	198, 203
H2-1215	192
H2-1216	192
H2-1217	195
H2-1218	187
H2-1219	191, 195
H2-1220	191, 195
H2-1221	186, 195, 199
H2-1222	199
H2-1223	193

Código	Página(s)
H2-1224	187
H2-1225	199
H2-1226	186
HNJ2-1201	186, 190
HNJ2-1202	186, 200
HNJ2-1203	189
HNJ2-1204	205
HNJ2-1205	186, 190
HNJ2-1206	186, 200
HNJ2-1207	189
HNJ2-1208	205
HNJ2-1210	200
HNJ2-1211	186, 190, 191, 193
HNJ2-1212	201
HNJ2-1213	191, 195
H3-1201	193
H3-1202	203
H3-1203	199
H3-1204	199
H3-1205	191, 196
H3-1206	186, 199
H3-1207	191, 196, 199
H3-1208	192, 196
H4-1203	204
H4-1205	204
H4-1206	197
H4-1207	197
H4-1208	197
H4-1209	193
H4-1210	193, 199
H4-1211	199
H4-1212	199
H4-1213	196
H4-1214	196
H4-1215	186, 201
H7-1201	193
H7-1202	187, 199
H10-1201	206
H10-1202	206
H10-1203	206
H11-1203	187, 200
H11-1204	193
H11-1205	193
H11-1206	196, 200
H11-1207	196, 200
H11-1208	189
H11-1209	190
H11-1216	190
H11-1235	190
H12-1201	193
HSC-1201	196
HSC-1202	193
HSC-1203	194
HSC-1204	194
HSC-1205	194
HBM-1201	203
HBM-1202	204
HBM-1203	204
HBM-1204	187, 194
HBM-1206	194
HM-1201	194
HM-1202	203

Código	Página(s)
HM-1203	203
HM-1204	200
HM-1205	187
HM-1206	194
HM-1207	200
HM-1208	200
HM-1209	200
HM-1210	196
JEEP	
H1-1301	210
H1-1305	210
H1-1306	210
H1-1307	210
H1-1308	210
HNJ1-1301	209
HNJ1-1302	209
HNJ1-1303	208
HNJ1-1304	208
HNJ1-1305	208
HNJ1-1306	208
HNJ1-1307	208
HNJ1-1308	208
HNJ1-1309	208
HNJ1-1310	208
HNJ1-1311	209
HNJ1-1312	209
HNJ1-1313	208
HNJ1-1314	209
HNJ1-1315	209
HNJ1-1316	209
H2-1302	210
H2-1305	210
HNJ2-1301	208
HNJ2-1302	208
HNJ2-1303	209
H3-1301	210
H4-1301	210
H4-1302	210
HINO	
H1-1401	302
H1-1402	303
H1-1403	302
H1-1404	303
H1-1405	303, 304
H1-1406	302
H1-1407	302
H1-1408	305
H1-1410	305
H1-1411	304
H1-1412	303, 305
H1-1413	304
H1-1414	302, 304
H1-1415	302, 304, 305
H1-1416	302, 304, 305
H1-1417	302, 304
H2-2413	302
H3-1401	306
H3-1402	306
H4-1401	303, 305
H4-1402	304
H4-1403	303
H4-1404	303, 304, 305

Índice Códigos en Páginas

Código	Página(s)
H4-1405	305
H10-1401	306
H10-1402	306
H12-1401	303
HSC-1401	305
HM-1401	306
KENWORTH	
H1-1501	309
H1-1502	308, 309
H1-1503	308, 309, 310
H1-1504	310
H1-1505	310
H1-1506	308, 309
H1-1507	310
H1-1508	309
H1-1509	309
H2-1501	310
H4-1501	310
HG-3	310
HG-4	310
FOTON	
H1-1601	312
H1-1602	312
H1-1603	312
H1-1604	312
H1-1605	312
H1-1606	312
H1-1607	312
H1-1608	312
H1-1609	212
H1-1610	212
VARIOS	
H1-1701	260
H1-1702	260
H1-1705	260
H1-1706	260
H1-1707	260
H1-1708	260
H1-1709	260
H1-1710	260
H4-1701	260
H4-1702	260
H10-1701	256
H10-1702	256
H10-1703	256
H10-1704	256
H10-1705	256
H10-1706	256
H10-1707	256
H10-1708	256
H10-1709	256
H10-1710	256
H11-1702	255
H11-1703	255
H11-1704	255
H11-1705	255
H11-1706	255
HC-1	259
HC-2	259
HC-3	259
HG-1	255
HMCL-1	254

Código	Página(s)
HMCL-2	254
HMCL-3	254
HMCR-1	254
HMCR-2	254
HMCR-3	254
HMCR-4	254
HMCR-5	254
HMCR-6	254
HMCR-7	254
HNJ1-1703	261
HNJ1-1704	261
HT-1	257
HT-2	257
HT-3	257
HT-4	257
HT-5	257
HUPA-1	258
HUPA-2	258
HUPA-3	258
HUPA-4	258
HUPA-5	258
HUPA-6	258
HV-2.1/2	258
HV-4	258
HV-5	258
HV-6	258
HV-7	259
HV-8	259
HV-9	259
INTERNATIONAL	
H1-1801	315
H1-1802	315
H1-1803	315
H1-1804	314
H1-1805	314
H1-1806	317
H1-1807	317
H1-1808	316
H1-1809	315, 316
H1-1810	315, 316
H1-1811	318
H1-1812	318
H1-1813	317
H1-1814	315, 316
H1-1815	315
H1-1816	317
H1-1817	316
H1-1818	315, 316
H1-1819	316
H1-1820	314
H1-1821	317
H1-1822	314
H1-1823	316
H1-2409	317
H2-1801	318
H2-1802	314
H2-1803	314
H2-1804	318
H2-1805	314
H2-1806	317
H2-1807	315
H2-1808	318

Código	Página(s)
H2-1809	317
H2-1810	316
H3-1801	314
H3-1802	314
H3-1803	314
H3-1804	314
H4-1801	314
H4-1802	315
HG-6	318
MITSUBISHI	
H1-1901	216
H1-1902	216
H1-1903	216
H1-1904	216
H1-1905	216
H1-1906	216
H1-1907	216
H1-1908	214
H1-1909	214
H1-1910	216
H1-1911	320
H1-1912	217
H1-1913	320
H1-1914	320
H1-1915	220
H1-1916	218, 219
HNJ1-1901	215
HNJ1-1902	215
HNJ1-1903	215
HNJ1-1904	215
HNJ1-1905	215
HNJ1-1906	217, 218
HNJ1-1907	215
HNJ1-1908	215
H2-1901	220
H2-1903	220
H2-1905	220
H2-1906	214
H2-1907	320
H2-1908	214
H2-1909	214
H2-1910	214
H2-1911	214, 217, 218
H2-1914	214
H3-1901	217
H3-1902	215, 217
H3-1903	217
H4-1901	217
H4-1902	217
H4-1903	217
H4-1904	215
H4-1905	220
H4-1906	320
H7-1901	215
H7-1902	219
H11-1901	217, 218
H11-1902	217, 219
H11-1903	218
H11-1904	218
H11-1905	216
H12-1901	320
HSC-1901	320

Código	Página(s)
HSC-1902	320
HSC-1903	320
HBM-1902	320
HM-1901	220
HYUNDAI	
H1-2201	232
H1-2202	232
H1-2203	238
H1-2204	224
H1-2205	224
H1-2206	224
H1-2207	222, 224, 229
H1-2208	224
H1-2209	224
H1-2210	224
H1-2211	224
H1-2212	224
H1-2213	231
H1-2215	227, 232
H1-2216	227, 232
H1-2217	227, 232
H1-2221	234
H1-2222	233
HNJ1-2201	223, 228
HNJ1-2202	223, 228
HNJ1-2203	223, 228
HNJ1-2204	222
HNJ1-2205	230
HNJ1-2206	233
HNJ1-2207	233
HNJ1-2208	233
HNJ1-2209	233
HNJ1-2210	233
HNJ1-2211	224
HNJ1-2212	233
HNJ1-2213	233
HNJ1-2214	233
HNJ1-2215	228
HNJ1-2216	228
HNJ1-2217	228
HNJ1-2218	228
HNJ1-2219	222
HNJ1-2220	222
HNJ1-2221	223
HNJ1-2223	224
HNJ1-2227	230
HNJ1-2228	230
HNJ1-2229	230
HNJ1-2230	230
HNJ1-2231	223
HNJ1-2232	235
HNJ1-2233	235
HNJ1-2234	235
HNJ1-2235	235
HNJ1-2236	236
HNJ1-2237	236
HNJ1-2238	236
HNJ1-2239	236
HNJ1-2240	236
HNJ1-2241	236
HNJ1-2242	223
HNJ1-2243	223

HNJ1-2245	236
HNJ1-2246	236
HNJ1-2247	234, 237
HNJ1-2248	228
HNJ1-2249	231, 234
HNJ1-2250	228
HNJ1-2252	222
HNJ1-2253	234
HNJ1-2254	234, 237
HNJ1-2255	235
HNJ1-2256	229
HNJ1-2258	222, 229
HNJ1-2259	222
HNJ1-2260	229
HNJ1-2261	235, 237
HNJ1-2263	228
HNJ1-2264	235, 237
HNJ1-2265	228
HNJ1-2266	228
HNJ1-2268	222
HNJ1-2269	222
HNJ1-2270	236
HNJ1-2271	236
HNJ1-2272	235
H2-2201	232
H2-2202	225
H2-2203	232
H2-2204	230, 232
H2-2205	227
H2-2206	225
H2-2207	225
H2-2208	225
H2-2209	231, 235, 237
H2-2210	231
H2-2211	227, 232
H2-2212	227, 229
H2-2213	223, 235, 236
H2-2214	237
H3-2201	225
H3-2202	225
H3-2203	231
H3-2204	222
H3-2205	234, 236
H3-2206	223, 233, 234
H3-2207	232
H3-2208	237
H4-2201	225
H4-2202	232
H4-2203	230, 231, 232
H7-2201	225
H7-2202	225
H7-2203	225
H7-2204	223
H7-2205	222
H11-2201	225
H11-2202	226
H11-2203	226
HSC-2201	231
HSC-2202	227, 229
HM-2201	226
HM-2202	226
HM-2203	226
HM-2204	233
HM-2205	223
HM-2206	222, 231, 238
DAEWOO	
H1-2301	244
H1-2302	244
H1-2303	241
H1-2304	241
H1-2305	242, 244
H1-2306	242, 244
H1-2310	240, 241, 243
H1-2311	242
H1-2312	242
H1-2313	240, 244
H1-2314	242
H1-2315	242
H1-2317	242
H1-2318	242
HNJ1-2301	240, 241, 243
HNJ1-2302	240, 241, 244
HNJ1-2303	242
HNJ1-2305	242
H2-2301	242
H2-2302	242
H2-2303	243, 244
H2-2304	243, 244
H3-2301	240, 241, 244
H3-2302	243
H3-2303	241
H3-2304	244
H3-2305	240
H4-2301	243
H11-2301	240, 241
HNJ17-2301	243
HM-2301	243
JAC	
H1-2501	322
H1-2503	322
H1-2504	322
H1-2505	322
H1-2506	322
HNJ1-2501	246
HNJ1-2502	246
HNJ1-2503	246
HNJ1-2504	246
HNJ1-2505	246
H2-2501	322
H2-2502	323
H4-2502	322
HSC-2501	322
HSC-2502	322
HSC-2503	322
HM-2501	246
HM-2502	246
HM-2503	323
HM-2504	322
VOLKSWAGEN	
H1-2601	248
H1-2602	248
H1-2603	326
H1-2604	326
H1-2605	326
H1-2606	326
H1-2607	326
HNJ1-2601	249, 251
HNJ1-2602	248, 250
HNJ1-2603	248, 250
HNJ1-2604	248, 250
HNJ1-2605	248, 250
HNJ1-2606	249
HNJ1-2607	249, 251
HNJ1-2608	248, 250
H2-2601	326
H3-2601	326
VARIOS	
H1-2405	328
H1-2502	328
H15-2401	328
H2-2401	328
H2-2402	328
H2-2406	329
H2-2407	329
H2-2408	328
H2-2409	328
H2-2410	329
H2-2412	328
H2-2413	328
H2-2414	328
H3-2403	328
H15-2402	328

Diseño Montaje y Producción.

Serna Business Group

+57 301 543 3237

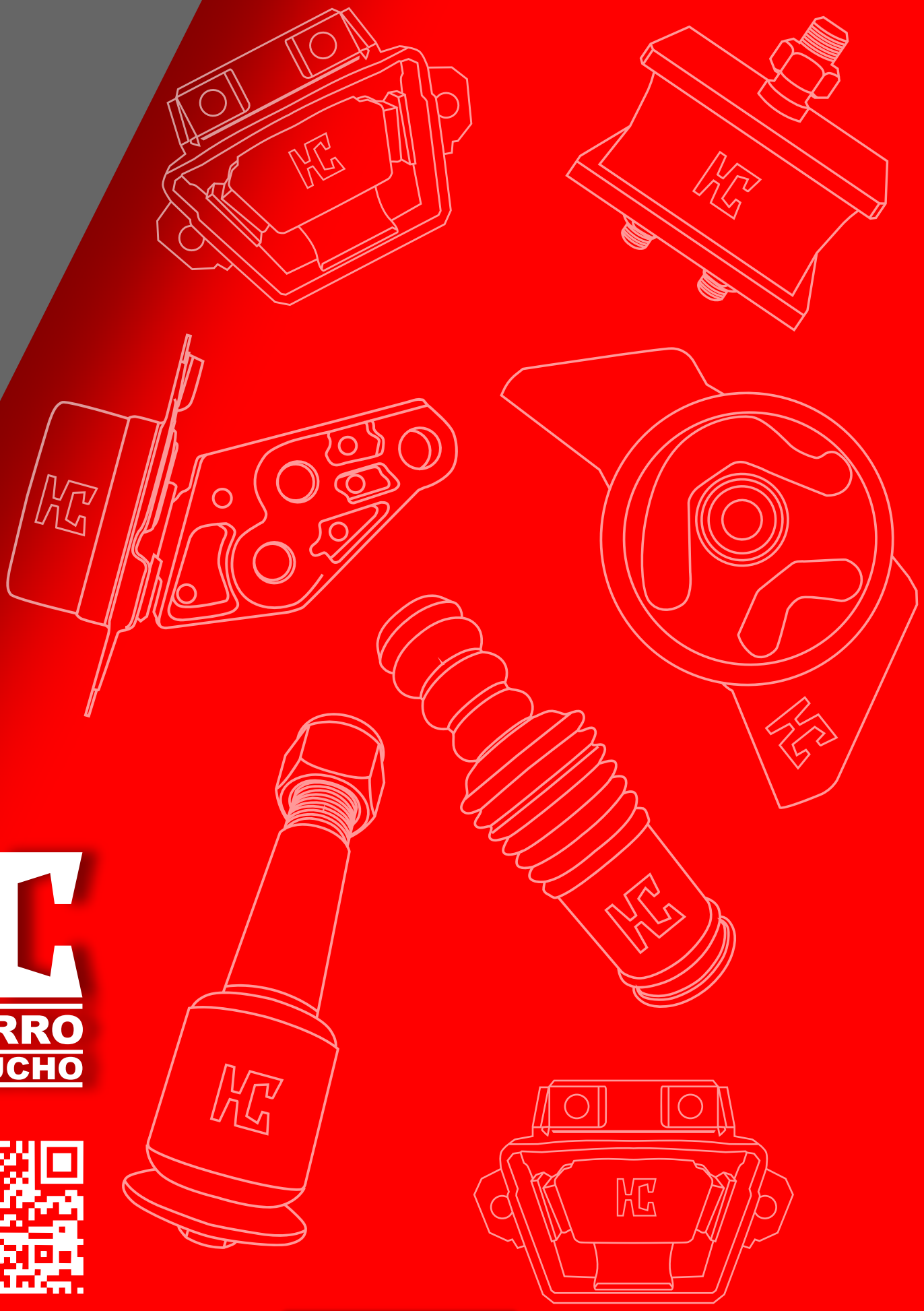

HC
FERRO CAUCHO

www.HCcauchos.com